IBF 25-1

Benzin Freischneider
Petrol brushcutter • Coupe-bordures à essence •
Decespugliatore a benzina • Recortabordes de gasolina •
Benzine Bosmaaier • Wykaszarka benzynowa • Bensindriven röjsåg

Video:

DE **Gebrauchsanweisung** - Originalbetriebsanleitung
Vor Inbetriebnahme Gebrauchsanweisung lesen!

GB **Operating Instructions** - Translation of the original Operating Instructions
Read operating instructions before use!

FR **Mode d‘emploi** - Traduction du mode d’emploi d’origine
Lire attentivement le mode d‘emploi avant chaquemise en service!

IT **Istruzioni per l’uso** - Traduzione delle istruzioni per l‘uso originali
Prima della messa in funzione leggere le istruzioni per l‘utilizzo!

ES **Instrucciones de Manejo** - Traducción de las instrucciones de servicio originales
¡Lea las instrucciones de manejo antes de efectuar la puesta en marcha!

NL **Gebruiksaanwijzing** - Vertaling van de originele gebruiksaanwijzing
Voor inwerkingstelling de gebruiksaanwijzing lezen!

PL **Instrukcja Obsługi** - Tłumaczenie oryginalnej instrukcji obsługi
Pred pouzitíu cosacky, travy pozorne precitajte návod k jej pouzitíu!

SE **Instruktioner för användning** - Original bruksanvisning
Läs bruksanvisningen före användning!

BDAN_73043250-AZ_V4

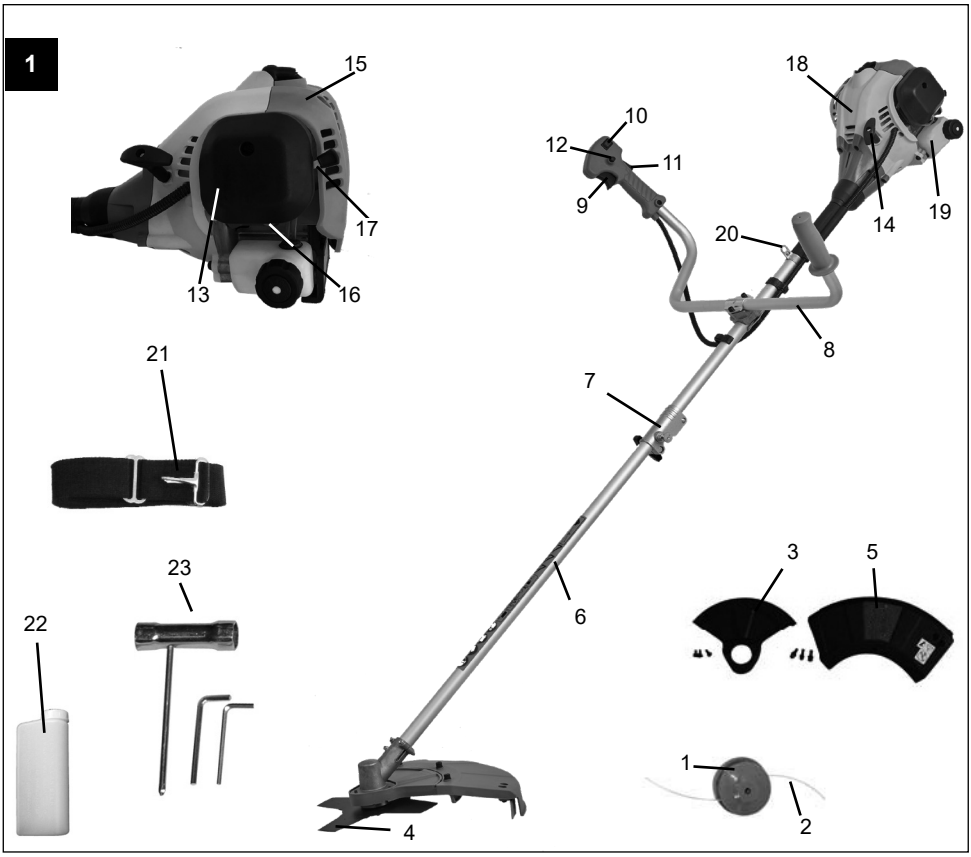

DE - Bezeichnung der Teile

1. Fadenkopf
2. Schneidfaden
3. Schutzabdeckung für Metall-Schneidblatt
4. Schneidblatt
5. Schutzabdeckung für Schneidfaden
6. Schaftrohr
7. Schaftkupplung
8. Handgriff
9. Gashebel
10. Zündschalter
11. Sperrhebel
12. Sperrknopf
13. Luftfiltergehäuse
14. Startergriff
15. Schalldämpferabdeckung
16. Kraftstoffpumpe
17. Starterklappe / Choke
18. Startergehäuse
19. Kraftstofftank
20. Befestigungs-Öse für Tragegurt
21. Tragegurt
22. Opional: ÖL/Benzin Mischflasche
23. Optional: Werkzeug

GB - List of components

1. Cord cutting head
2. Cutting cord
3. Protective shield for metal blade
4. Cutting blade
5. Protective shield for cutting cord
6. Shaft
7. Shaft coupling
8. Handle
9. Throttle lever
10. Ignition switch
11. Locking lever
12. Locking button
13. Air filter housing
14. Starter handle
15. Silencer cover
16. Fuel pump
17. Choke
18. Starter housing
19. Fuel tank
20. Fastening eye for carry strap
21. Carry belt
22. Optional: Oil/petrol mixing bottle
23. Optional: Tool

FR - Désignation des pièces

1. Tête de fil
2. Fil de coupe
3. Chape de protection pour lame de coupe métallique
4. Lame
5. Chape de protection pour fil de coupe
6. Hampe
7. Dispositif de raccordement
8. Poignée
9. Accélérateur
10. Interrupteur
11. Levier d'arrêt
12. Bouton d'arrêt
13. Boîtier du filtre à air
14. Levier de starter
15. Recouvrement de l'amortisseur de bruit
16. Pompe à carburant
17. Clapet de démarrage / starter
18. Boîtier de starter
19. Réservoir à carburant
20. OEillet de fixation pour bandoulière
21. Bandoulière
22. Facultatif: Mélangeur huile/essence
23. Facultatif: Outil

IT - Identificazione dei componenti

1. Testina del filo
2. Filo tagliente
3. Copertura di protezione per lama di taglio metallica
4. Lama di taglio
5. Copertura di protezione per filo tagliente
6. Fusto
7. Giunto di raccordo
8. Impugnatura
9. Leva dell'acceleratore
10. Interruttore di accensione
11. Leva di bloccaggio
12. Pulsante di bloccaggio
13. Alloggiamento del filtro dell'aria
14. Manopola d'avviamento
15. Copertura del silenziatore
16. Pompa del carburante
17. Farfalla d'avviamento
18. Alloggiamento del dispositivo d'avviamento
19. Serbatoio del carburante
20. Asola di fissaggio per tracolla
21. Tracolla
22. Facoltativo: Flacone di miscela olio/benzina
23. Facoltativo: Utensile

ES - Denominación de las piezas

1. Cabezal de hilo
2. Hilos de corte
3. Cobertura protectora para hoja cortante de metal
4. Hoja de cuchilla
5. Cobertura protectora para hilo cortante
6. Acoplamiento de base
7. Protector contra ramas
8. Asa de mano
9. Palanca de gas
10. Interruptor de encendido
11. Palanca de bloqueo.
12. Botón de bloqueo
13. Caja del filtro de aire
14. Asa del estárter
15. Cubierta del silenciador
16. Bomba de combustible
17. Válvula de arranque / estrangulador
18. Carcasa del estárter
19. Tanque de combustible
20. Anillo de fijación de la correa para el hombro
21. Correa para el hombro
22. Opcional: Botella de mezcla de aceite/gasolina
23. Opcional: Herramienta

NL - Benaming van de onderdelen

1. Draadkop
2. Snijdraad
3. Veiligheidsafdekking voor metalen snijmes
4. Snijmes
5. Veiligheidsafdekking voor snijdraad
6. Schachtbuis
7. Schachtkoppeling
8. Handgreep
9. Gashendel
10. Contactschakelaar
11. Vergrendelingshendel
12. Vergrendelknop
13. Luchtfilterbehuizing
14. Starthendel
15. Geluiddemperafdekking
16. Brandstofpomp
17. Startklep/choke
18. Starterbehuizing
19. Brandstoftank
20. Bevestigingsoog voor draagband
21. Draagband
22. Optioneel: Olie-/benzinemengfles
23. Optioneel: Gereedschap

PL -Oznaczenie części

1. Głowica żyłki
2. Żyłka tnąca
3. Osłona ochronna tarczy do cięcia metalu
4. Ostrze tnące
5. Osłona ochronna dla nici tnącej
6. Rura wału
7. Sprzęgło wału
8. Uchwyt
9. Dźwignia gazu
10. Wyłącznik zapłonu
11. Dźwignia blokująca
12. Przycisk blokujący
13. Obudowa filtra powietrza
14. Rozrusznik
15. Pokrywa tłumika
16. Pompa paliwa
17. Zawór rozruchowy / dławik
18. Obudowa rozrusznika
19. Zbiornik paliwa
20. Pętla mocująca pasa
21. Pasek
22. Opcjonalnie: Olej / paliwo mieszania butelkę
23. Opcjonalnie: Narzędzie

SE - Beteckning på delar

1. Gänghuvud
2. Skärande tråd
3. Skyddshölje för metallskärblad
4. Skärande blad
5. Skyddshölje för skärgänga
6. Axelrör
7. Koppling för skaft
8. Handtag
9. Gasreglagespak
10. Tändningslås
11. Låsspak
12. Låsknapp
13. Hölje för luftfilter
14. Starthandtag
15. Skydd för ljuddämpare
16. Bränslepump
17. Startklaff/choke
18. Startmotorhus
19. Bränsletank
20. Fästögla för axelrem
21. Bärrem
22. Opional: Blandningsflaska för olja och bensin
23. Valfritt: Verktyg

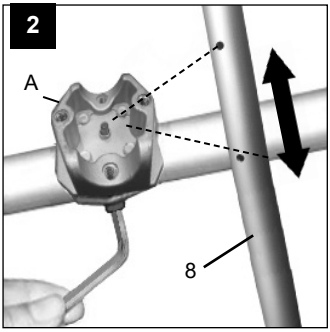

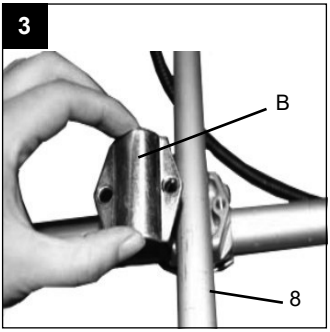

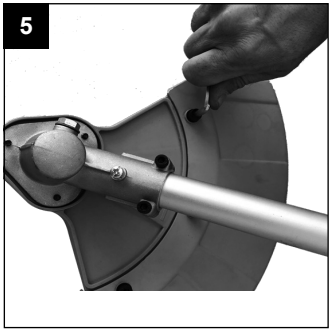

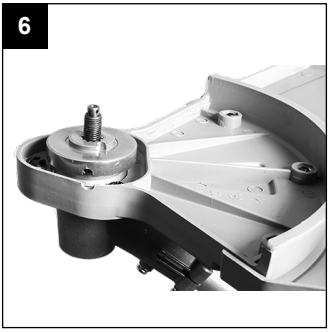

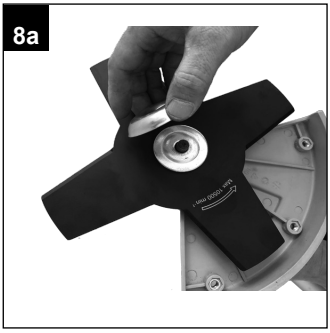

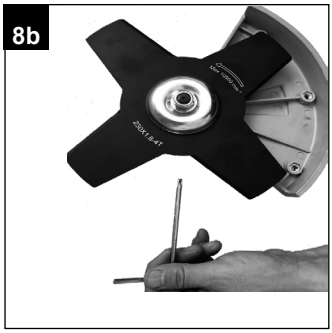

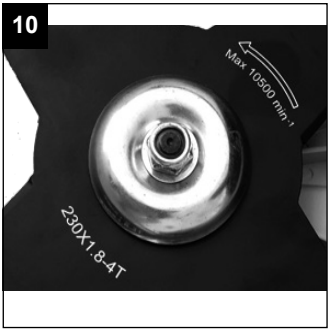
10
Max 10500 min-1
230X1.8-4T

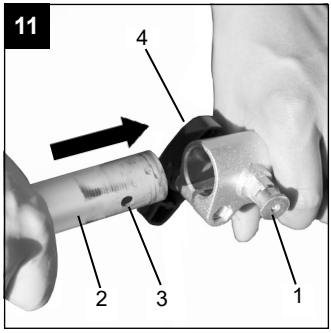
11
4
2
3
1

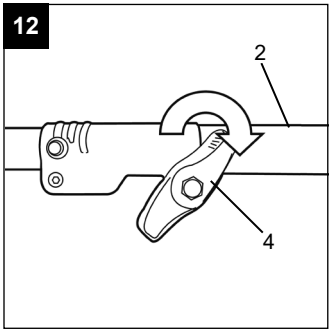
12
2
4

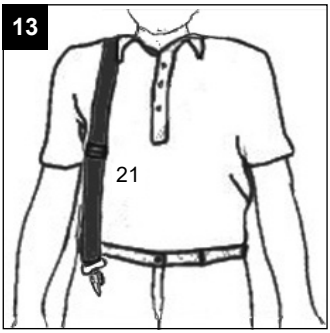
13
21

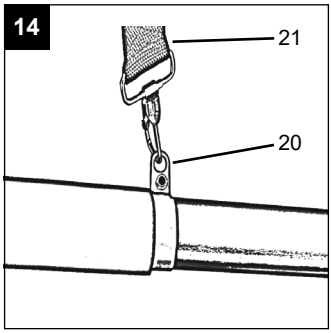
14
21
20

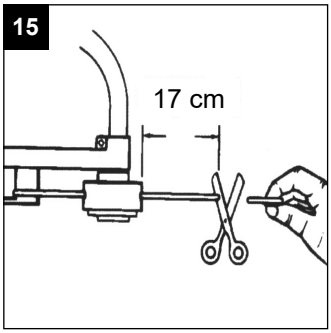
15
17 cm

16
STOP

17
17

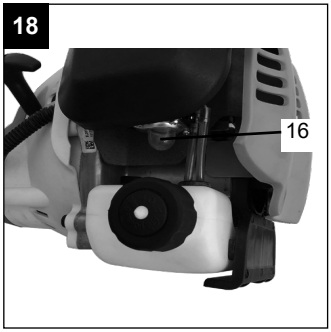
18
16

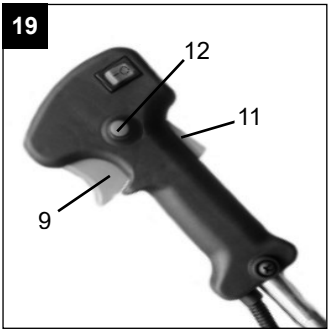
19
12
11
9

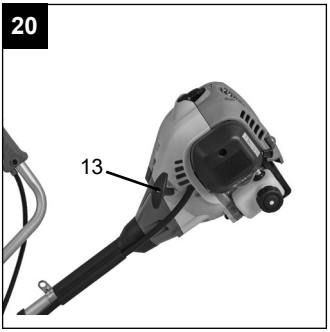
20
13

21
17

22

23

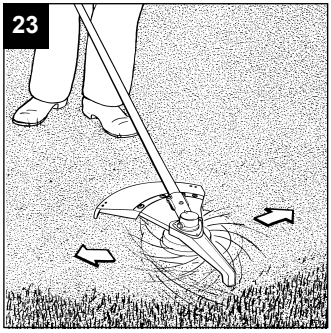

24

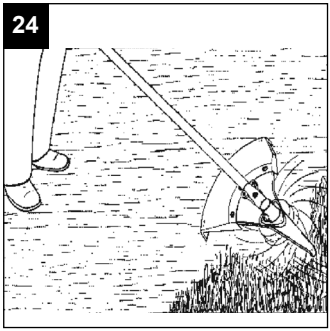

25

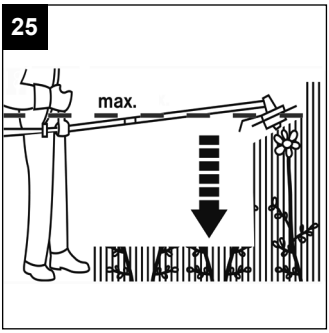

26

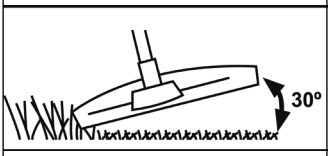

27

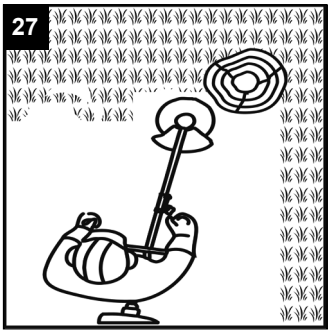

28

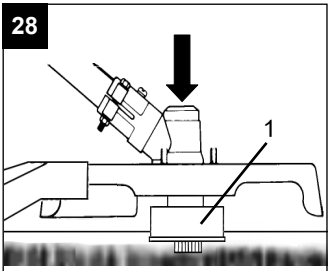

29

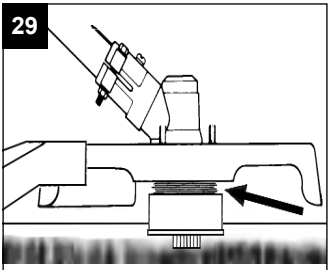

30

31

32

33

34

35

36

37

38

39

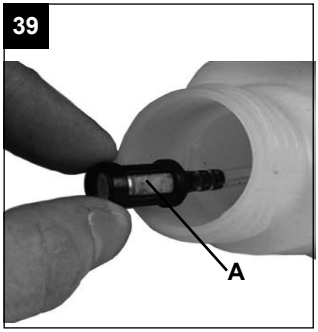

40

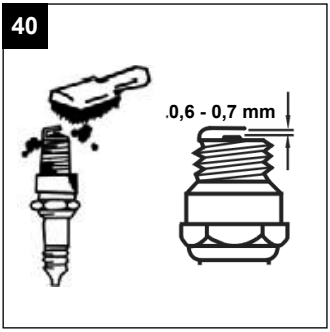

41

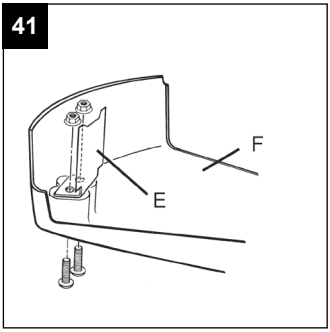

Ersatzteile und Zubehör

Falls Sie Zubehör oder Ersatzteile benötigen, wenden Sie sich bitte an unseren Service.

Spare parts and accessories

If you need accessories or spare parts, please contact our Service department.

Pièces de rechange et accessoires

Si vous avez besoin d'accessoires ou de pièces de rechange, veuillez vous adresser à notre service après-vente.

Ricambi e accessori

Se necessita accessori o pezzi di ricambio, si rivolga al nostro servizio di assistenza.

Piezas de recambio y accesorios

Si necesita accesorios o piezas de recambio, póngase en contacto con nuestro Departamento de asistencia.

Reserveonderdelen en accessoires

Heeft u accessoires of onderdelen nodig, neem dan contact op met onze servicedienst.

Części zamienne i akcesoria

Jeśli potrzebujesz akcesoriów lub części zamiennych, skontaktuj się z naszym zespołem serwisowym.

Reservdelar och tillbehör

Om du behöver tillbehör eller reservdelar, vänligen kontakta vår serviceavdelning.

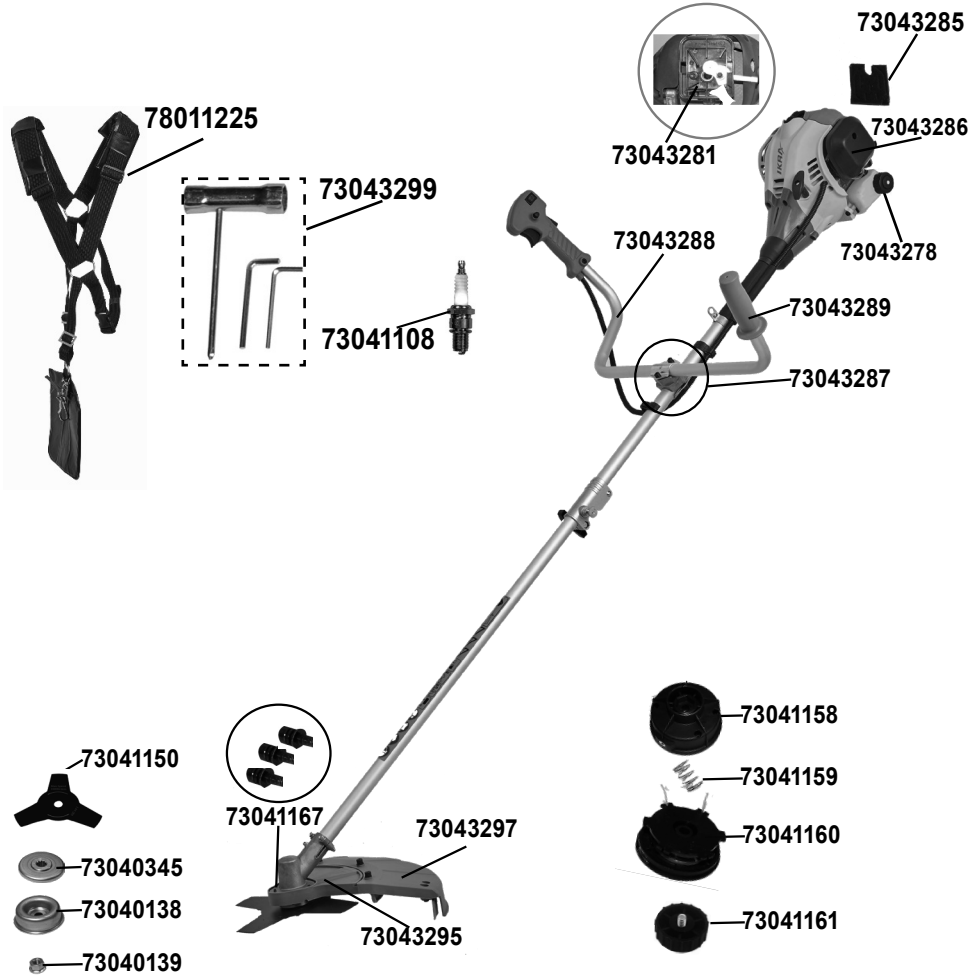

INHALTSVERZEICHNIS **Seite**

BEZEICHNUNG DER TEILE	1 - 2
ABBILDUNGEN	3 - 6
BESTIMMUNGSGEMÄSSE VERWENDUNG	DE-1
ERKLÄRUNG DER HINWEISSCHILDER AUF DEM GERÄT	DE-2
TECHNISCHE DATEN	DE-3
SICHERHEITSVORSCHRIFTEN	DE-4
LIEFERUMFANG	DE-6
VOR INBETRIEBNAHME	DE-6
TREIBSTOFF UND ÖL	DE-7
STARTVORGANG	DE-7
BEDIENUNGSHINWEISE	DE-7
WARTUNG- UND INSTANDHALTUNG	DE-9
TRANSPORT	DE-9
LAGERUNG	DE-10
FEHLER DES MOTORS BEHEBEN	DE-10
ENTSORGUNG UND UMWELTSCHUTZ	DE-11
ERSATZTEILE	DE-11
GARANTIEBEDINGUNGEN	
EG-KONFORMITÄTSERKLÄRUNG	
SERVICE	

BESTIMMUNGSGEMÄSSE VERWENDUNG

Das Gerät ist zum Schneiden von Rasen und Grasflächen geeignet. Die Einhaltung der vom Hersteller beigefügten Gebrauchsanweisung ist Vorraussetzung für den ordnungsgemäßen Gebrauch des Gerätes. Jede andere Verwendung, die in dieser Anleitung nicht ausdrücklich zugelassen wird, kann zu Schäden am Gerät führen und eine ernsthafte Gefahr für den Benutzer darstellen. Beachten Sie unbedingt die Einschränkungen in den Sicherheitshinweisen. Bitte beachten Sie, dass unsere Geräte bestimmungsgemäß nicht für den gewerblichen, handwerklichen oder industriellen Einsatz konstruiert wurden. Wir übernehmen keine Gewährleistung, wenn das Gerät in Gewerbe-, Handwerks- oder Industriebetrieben sowie bei gleichzusetzenden Tätigkeiten eingesetzt wird.

Achtung! Wegen körperlicher Gefährdung des Benutzers darf die Benzinmotorsense nicht zu folgenden Arbeiten eingesetzt werden: zum Reinigen von Gehwegen und als Häcksler zum Zerkleinern von Baum- und Heckenabschnitten. Ferner darf die Benzinmotorsense nicht zum Einebnen von Bodenerhebungen, wie z.B. Maulwurfshügel verwendet werden. Aus Sicherheitsgründen darf die Benzinmotorsense nicht als Antriebsaggregat für andere Arbeitswerkzeuge und Werkzeugsätze jeglicher Art verwendet werden. Die Maschine darf nur nach ihrer Bestimmung verwendet werden. Jede weitere darüber hinausgehende Verwendung ist nicht bestimmungsgemäß. Für daraus hervorgerufene Schäden oder Verletzungen aller Art haftet der Benutzer/Bediener und nicht der Hersteller.

Erklärung der Hinweisschilder auf dem Gerät

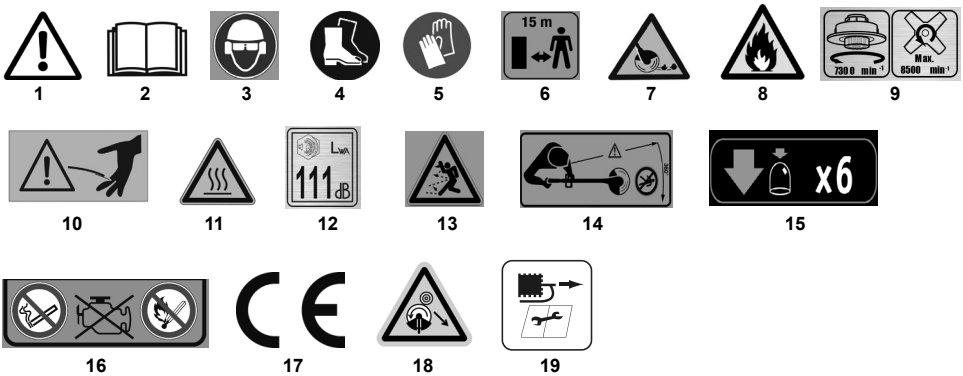

1. Warnung!
2. Vor Inbetriebnahme Gebrauchsanleitung lesen!
3. Augen-/ Kopf- und und Gehörschutz tragen!
4. Festes Schuhwerk tragen!
5. Schutzhandschuhe tragen!
6. Der Abstand zwischen Maschine und Umstehenden muss mindestens 15m betragen!
7. Achte auf weggeschleuderte Teile.
8. Achtung! - Benzin ist entflammbar. Vor dem Nachtanken den Motor mindestens 2 Minuten abkühlen lassen.
9. Maximale Drehzahl der Schneidvorrichtung. Verwenden Sie ausschließlich geeignete Schneidvorrichtungen.
10. VERLETZUNGSGEFAHR! Umlaufendes Werkzeug! Werkzeug läuft nach!
11. ACHTUNG: Heisse Oberfläche.
12. Garantierter Schallleistungspegel L_{WA}
13. Gefahr umherfliegender Teile!
14. Dritte aus dem Gefahrenbereich halten.
15. Drücken Sie die Benzinpumpe 6 mal
16. Benzin und Öl sind feuergefährlich und können explodieren. Feuer, offenes Licht und Rauchen verboten.
17. Bestätigt die Konformität des Elektrowerkzeugs mit den Richtlinien der Europäischen Gemeinschaft.
18. Auf Messeranstoß achten. Gefährlicher Rückschlag!
19. Vor allen Arbeiten am Gerät Motor abstellen und Zündkerzenstecker ziehen.

BESCHREIBENDE SYMBOLE AN DER MASCHINE (falls vorhanden)

Gemischtank

Stellungen des Motorschalters

a = Aus/Off

b = Betrieb/On

Chokehebel (Starter)

Primer

BESCHREIBENDE SYMBOLE AN DEN SCHUTZVORRICHTUNGEN (falls vorhanden)

Benzinfreischneider

TECHNISCHE DATEN

Modell		**IBF 25-1**
Motorleistung	kW	0,8
Motortyp		2-Takt
Hubraum	cm^3	25
Treibstoff	Benzin/Öl-Gemisch	40:1
Tankinhalt	ml	460
Leerlaufdrehzahl Motor	min^{-1}	3000
Max. Motordrehzahl	min^{-1}	10500
Max. Drehzahl des Schneidwerkzeugs	min^{-1}	8500
Schnittbreite	cm	43 (Messer = 23)
Fadenstärke	mm	2,0
Fadenvorrat	m	2 x 3,0
Fadenverlängerung		Tippautomatik
Gewicht	kg	6,5
Schalldruckpegel	dB (A)	94,3 [K 3,0 dB(A)]
Schallleistungspegel	dB (A)	111
Vibration Freischneider	m/s^2	4,53 [K 1,5 m/s^2]
Vibration Rasentrimmer	m/s^2	7,18 [K 1,5 m/s^2]

Technische Änderungen bleiben vorbehalten.

Die Geräte sind nach den Vorschriften gemäß, DIN EN ISO 11806, gebaut und entsprechen voll den Vorschriften des Produktsicherheitsgesetzes.

Hinweis: Der angegebene Schwingungsemissionswert ist nach einem genormten Messverfahren ermittelt worden und kann für den Vergleich mit anderen Werkzeugen herangezogen werden. Der angegebene Schwingungsemissionswert kann auch zu einer vorläufigen Einschätzungder Belastung durch Schwingungen herangezogen werden.

⚠ **ACHTUNG!** Der Schwingungswert kann sich abhängig vom Einsatz und Einsatzwerkzeugen ändern und auch über dem angegebenen Wert liegen. Es besteht die Notwendigkeit, Sicherheitsmaßnahmen zum Schutz des Bedieners festzulegen, die auf einer Abschätzung der Belastung durch Schwingungen während der tatsächlichen Benutzungsbedingungen beruhen (hierbei sind alle Anteile des Betriebszyklus zu berücksichtigen, beispielsweise Zeiten, in denen das Werkzeug abgeschaltet ist, und solche, in denen es zwar eingeschaltet ist, aber ohne Belastung läuft).

⚠ **GEFAHR:** Das Anlassersystem dieser Maschine verursacht ein relativ schwaches Magnetfeld, wobei aber trotzdem nicht ausgeschlossen werden kann, dass Funktionsstörungen bei aktiven oder passiven Implantaten des Bedieners auftreten können, mit dementsprechend schweren Gesundheitsrisiken. Trägern dieser medizinischen Vorrichtungen wird daher dringend empfohlen, einen Arzt oder den Hersteller der Vorrichtungen zu befragen, bevor die Maschine verwendet wird.

⚠ **ACHTUNG:** Bei längerfristiger Arbeit mit vibrierenden Werkzeugen können vor allem bei Personen mit Durchblutungs störungen Verletzungen und Gefäßerkrankungen (bekannt als “Raynaud- Syndrom” oder “Leichenfinger”) auftreten. Die Symptome können die Hände, Handgelenke und Finger betreffen, und stellen sich als Gefühlslosigkeit, Kribbeln, Kitzeln, Schmerzen, blasse Haut oder strukturelle Veränderungen der Haut dar. Diese Effekte können durch niedrige Umgebungstemperaturen bzw. durch besonders festes Greifen der Handgriffe verstärkt werden. Beim Auftreten der Symptome müssen die Verwendungszeiten der Maschine verkürzt, und ein Arzt aufgesucht werden.

Eine gewisse Lärmbelastung durch dieses Gerät ist nicht vermeidbar. Verlegen Sie lärmintensive Arbeiten auf zugelassene und dafür bestimmte Zeiten. Halten Sie sich ggf. an Ruhezeiten und beschränken sie die Arbeitsdauer auf das Notwendigste. Zu ihrem persönlichen Schutz und Schutz in der Nähe befindlicher Personen ist ein geeigneter Gehörschutz zu tragen.

Angaben zur Geräuschemission gemäß Produktsicherheitsgesetz (ProdSG) bzw. EG-Maschinenrichtlinie: Der Schalldruckpegel am Arbeitsplatz kann 80 dB (A) überschreiten. In dem Fall sind Schallschutzmaßnahmen für den Bediener erforderlich (z.B. Tragen eines Gehörschutzes).

⚠ **Bitte beachten Sie:** Dieses Gerät darf in Wohngebieten nach der deutschen Maschinenlärmschutzverordnung vom September 2002 an Sonn- und Feiertagen sowie an Werktagen von 20:00 Uhr bis 7:00 Uhr nicht in Betrieb genommen werden.
Zusätzlich gilt das Betriebsverbot zu folgenden Tageszeiten: von 7:00 Uhr bis 9:00 Uhr, von 13:00 Uhr bis 15:00 Uhr und von 17:00 bis 20:00 Uhr.
Beachten Sie zusätzlich auch die landesrechtlichen Vorschriften zum Lärmschutz!

SICHERHEITSVORSCHRIFTEN

A) VOR DEM GEBRAUCH

1) **Lesen Sie die Anweisungen aufmerksam.** Machen Sie sich mit den Bedienungsteilen und dem richtigen Gebrauch der Maschine vertraut. Lernen Sie, den Motor schnell abzustellen.
2) **Die Maschine nur für den vorgesehenen Einsatzweck verwenden,** d.h.
   – **Schneiden von Gras und nicht holziger Pflanzen,** mittels eines Nylonfadens (z.B. Trimmen von Beetkanten, Pflanzungen, Mauern, Umzäunungen oder kleine Grünflächen, um den mit einer Motorsense ausgeführten Schnitt abzuschließen);
   – **Schneiden von hohem Gras, kleinen Ästen und holzigen Unkraut** mit der Hilfe von Metall- oder Kunststoffmessern.
   – Ein unzweckmäßiger Gebrauch kann generell gefährlich sein und die Maschine beschädigen.
   – Folgende Punkte gehören zur unzweckmäßigen Verwendung (beispielhaft):
   – Verwenden der Maschine zum Kehren;
   – Hecken schneiden oder andere Arbeiten, bei denen die Schneidevorrichtung nicht in Bodenhöhe verwendet wird;
   – Baumschnitt;
   – Verwenden der Maschine mit der Schneidevorrichtung oberhalb der Gürtellinie des Bedieners;
   – Verwenden der Maschine für den Schnitt von nicht pflanzlichen Materialien;
   – Verwenden der Maschine durch mehr als eine Person.
3) Erlauben Sie niemals Kindern oder Personen, die nicht über die erforderlichen Kenntnisse dieser Gebrauchsanweisung verfügen, die Maschine zu benutzen. Örtliche Bestimmungen können das Mindestalter des Benutzers festlegen.
4) Die Maschine darf nicht von mehr als einer Person benutzt werden.
5) **Maschine niemals benutzen:**
   – Während Personen, besonders Kinder oder Tiere in der Nähe sind;
   – Wenn der Benutzer müde ist oder sich nicht wohl fühlt, oder wenn er Arzneimittel oder Drogen, Alkohol oder andere Stoffe zu sich genommen hat, die seine Aufmerksamkeits- und Reaktionsfähigkeit beeinträchtigen;
   – Wenn der Benutzer nicht imstande ist, die Maschine mit zwei Händen festzuhalten bzw. wenn er bei der Arbeit nicht stabil auf den Beinen das Gleichgewicht halten kann.
6) Beachten Sie, dass der Benutzer für Unfälle und Schäden verantwortlich ist, die anderen Personen oder deren Eigentum widerfahren können.

B) VORBEREITENDE MASSNAHMEN

1) Bei der Arbeit, muss der Benutzer eine geeignete Kleidung tragen, die ihn in seinen Bewegungen nicht hindert.
   – Eng anliegende Schutzkleidung mit schnittfesten Schutzeinsätzen tragen.
   – Schutzhelm, Handschuhe, Schutzbrille und schnittfeste Sicherheitsschuhe mit rutschfester Sohle tragen.
   – Gehörschutz tragen.
   – Keine Schale, Hemden, Halsketten oder andere lose hängende Zubehöre tragen, die sich in der Maschine oder in eventuell auf dem Arbeitsplatz befindlichen Gegenständen verfangen könnten.
   – Langes Haar zusammenbinden.
2) **ACHTUNG: GEFAHR! Benzin ist hochgradig entflammbar:**
   – Kraftstoff in eigens zu diesem Zweck vorgesehenen, zugelassenen Behältern aufbewahren;
   – beim Umgang mit Kraftstoffen nicht rauchen;
   – Tankverschluss langsam öffnen, um den darin entstandenen Druck langsam abzubauen;
   – Kraftstoff nur im Freien mit Hilfe eines Trichters nachfüllen;
   – Kraftstoff ist vor dem Starten des Motors einzufüllen. Während der Motor läuft oder bei heißer Maschine darf der Tankverschluss nicht geöffnet bzw. Benzin nachgefüllt werden;
   – falls Benzin übergelaufen ist, darf kein Versuch unternommen werden, den Motor zu starten. Statt dessen ist die Maschine von der benzinverschmutzten Fläche zu entfernen. Bis das Benzin nicht vollständig verdampft ist und die Benzindämpfe nicht verflüchtigt sind, vermeiden Sie alles, was einen Brand verursachen könnte;
   – jegliche Spur von eventuell auf der Maschine oder auf dem Boden verschüttetem Benzin sofort entfernen;
   – Maschine nicht am Befüllungsort starten;
   – der Kontakt zwischen Kraftstoff und den Kleidern ist zu vermeiden, und in einem solchen Fall, kleiden Sie sich lieber um, bevor Sie den Motor starten;
   – Tankverschluss und Verschluss des Benzinbehälters müssen immer gut zugeschraubt sein.
3) Fehlerhafte oder beschädigte Schalldämpfer auswechseln.
4) **Vor dem Gebrauch** die ganze Maschine gründlich überprüfen und insbesondere:
   – der Gashebel und der Sicherheitshebel müssen sich leicht bewegen lassen, nicht klemmen und wenn losgelassen, müssen sie automatisch und schnell ihre Ausgangsposition wieder einnehmen;
   – der Gashebel muss blockiert bleiben, solange der Sicherheitshebel nicht betätigt wird;
   – der Motorabstellschalter muss von einer Position auf die andere leicht verstellbar sein;
   – das Elektrokabel und vor allem das Zündkerzenkabel müssen einwandfrei sein, um eine Funkenbildung auszuschließen und der Stecker muss vorschriftsmäßig an der Zündkerze angebracht sein;
   – die Handgriffe und Schutzvorrichtungen der Maschine müssen gereinigt und abgetrocknet, und schließlich an die Maschine fest angebracht werden;
   – Schneidvorrichtungen oder Schutzeinrichtungen dürfen nie beschädigt sein.
5) Prüfen Sie die korrekte Position der Handgriffe und des Anschlusspunktes der Traggurte, sowie das Gleichgewicht der Maschine.
6) Prüfen Sie vor Arbeitsbeginn, dass die Schutzvorrichtungen für das Schneidwerkzeug geeignet, und korrekt montiert sind.

7) Prüfen Sie den Arbeitsbereich gründlich, und entfernen Sie alles was von der Maschine weggeschleudert werden könnte oder die Schneidvorrichtung und den Motor beschädigen könnte (Steine, Äste, Stahldraht, Knochen, usw.).

C) DIE MASCHINE IM EINSATZ

1) Der Motor darf nicht in geschlossenen Räumen laufen, in denen sich gefährliche Kohlenmonoxydgase sammeln können.
2) Arbeiten Sie nur bei Tageslicht oder bei guter künstlicher Beleuchtung.
3) **Eine sichere und stabile Position einnehmen:**
   – vermeiden Sie so gut wie möglich den Einsatz der Maschine auf nassem oder rutschigem Boden oder jedenfalls auf unebenen oder steilen Böden, wenn für den Benutzer bei der Arbeit keine ausreichende Stabilität gewährleistet ist;
   – rennen Sie nicht, gehen Sie immer vorsichtig voran und achten Sie auf die Bodenunebenheiten und auf die Anwesenheit eventueller Hindernisse;
   – bewerten Sie die potentiellen Risiken des zu bearbeitenden Geländes, und ergreifen Sie alle erforderlichen Sicherheitsmaßnahmen für die eigene Sicherheit, vor allen auf Hängen, gefährlichem, rutschigem oder unsicherem Gelände;
   – Bei Hängen muss immer quer zum Gefälle gearbeitet werden, nie bergauf oder bergab, und immer mit der Schneidvorrichtung in Talrichtung.
4) Beim Anlassen des Motors die Maschine festhalten:
   – den Motor erst mindestens 3 Meter vom Befüllungsort entfernt starten;
   – prüfen Sie, dass sich andere Personen mindestens 15 Meter vom Aktionsradius der Maschine, und bei schweren Schnittarbeiten mindestens 30 Meter entfernt befinden;
   – Schalldämpfer und demnach auch die Abgase nie gegen entflammbare Stoffe richten:
5) **Ändern Sie nicht die Grundeinstellung des Motors** und lassen Sie ihn nicht überdrehen.
6) Die Maschine darf keinen übermäßigen Kräften ausgesetzt werden, und kleine Maschinen dürfen nicht für schwere Arbeiten verwendet werden. Die Verwendung einer geeigneten Maschine vermindert die Risiken und verbessert die Qualität der Arbeit.
7) Sicherstellen, dass sich die Schneidvorrichtung nicht bewegt solange der Motor leer läuft, und dass nach Betätigung des Gashebels der Motor dann auch schnell wieder auf den Leerlauf gebracht wird.
8) Achten Sie darauf, dass das Messer nicht gegen harte Fremdkörper prallt und auf das eventuell durch die Bewegung des Messers herumfliegende Material.
9) Während der Arbeiten muss die Maschine immer am Traggurt befestigt sein.
10) **Der Motor ist abzustellen:**
   – wenn Sie die Maschine unbewacht lassen.
   – bevor Sie nachtanken.
   – während des Wechsels der Arbeitsbereiche.
11) **Schalten Sie den Motor ab und ziehen Sie das Kerzenkabel heraus:**
   – bevor Sie die Maschine überprüfen, reinigen oder Arbeiten an ihr durchführen;
   – nachdem ein Fremdkörper getroffen wurde. Prüfen Sie, ob an der Maschine Schäden entstanden sind, und führen Sie die erforderlichen Reparaturen aus, ehe Sie die Maschine wieder benutzen;
   – wenn die Maschine auf anormale Weise zu vibrieren beginnt: in diesem Fall sofort die Ursachen der Vibrationen ausfindig machen und die notwendigen Untersuchungen in einem Fachbetrieb durchführen lassen.
   – wenn die Maschine nicht benutzt wird.

D) WARTUNG UND LAGERUNG

1) Sorgen Sie dafür, dass alle Muttern, und Schrauben fest angezogen sind, um sicher zu sein, dass die Maschine immer unter guten Bedingungen arbeitet. **Eine regelmäßige Wartung ist unentbehrlich für die Sicherheit und die Einhaltung der Leistungsfähigkeit.**
2) Bewahren Sie die Maschine mit Benzin im Tank niemals innerhalb eines Raumes auf, in dem Benzindämpfe mit offenem Feuer, einer heißen Quelle oder Funken in Berührung kommen könnten.
3) Lassen Sie den Motor abkühlen, bevor Sie die Maschine in einem Raum abstellen.
4) Um die Brandgefahr zu vermindern, ist der Motor, der Abgasschalldämpfer und der Lagerort für die Kraftstoffe stets frei von Zweigresten, Blättern oder überflüssigem Fett zu halten; Behälter mit Schneidresten niemals innerhalb eines Raumes lassen
5) Falls der Tank zu entleeren ist, muss dies im Freien erfolgen und bei kaltem Motor.
6) Tragen Sie bei jedem Eingriff auf der Schneidvorrichtung Handschuhe.
7) **Verwenden Sie, aus Sicherheitsgründen, nie die Maschine mit abgenutzten oder beschädigten Teilen. Die beschädigten Teile müssen ersetzt und dürfen niemals repariert werden. Nur Original-Ersatzteile verwenden.** Nicht gleichwertige Ersatzteile können die Maschine beschädigen und Ihre Sicherheit gefährden. Die Schneidwerkzeuge müssen immer das Herstellerzeichen tragen, wie auch den Verweis auf die maximale Arbeitsdrehzahl.
8) Vergewissern Sie sich vor dem Wegräumen der Maschine, dass Sie für die Wartung verwendete Schraubenschlüssel oder Werkzeuge entfernt haben.
9) Maschine nicht in Kinderreichweite aufbewahren!

E) TRANSPORT UND HANDHABUNG

1) Folgende Hinweise müssen bei Transport und Handhabung der Maschine beachtet werden:
   – Motor ausschalten; abwarten bis die Schneidvorrichtung vollständig stillsteht, Zündkerzenstecker abtrennen;
   – Schutz der Schneidvorrichtung montieren;
   – Maschine ausschließlich an den Handgriffen aufheben und die Schneidvorrichtung in die der Laufrichtung entgegengesetzte Richtung positionieren.
2) Sollte der Transport der Maschine mit einem Kraftfahrzeug erfolgen, so muss sie so aufgestellt werden, dass sie keine Gefahr darstellt und auch gut befestigt werden, um das Umkippen mit nachfolgender Schadenentstehung und Kraftstoffauslauf zu verhindern.

Lieferumfang

- Öffnen Sie die Verpackung und nehmen Sie das Gerät vorsichtig aus der Verpackung.
- Entfernen Sie das Verpackungsmaterial sowie Verpackungs-/ und Transportsicherungen (falls vorhanden).
- Überprüfen Sie, ob der Lieferumfang vollständig ist.
- Kontrollieren Sie das Gerät und die Zubehörteile auf Transportschäden.
- Bewahren Sie die Verpackung nach Möglichkeit bis zum Ablauf der Garantiezeit auf.

ACHTUNG
Gerät und Verpackungsmaterial sind kein Kinderspielzeug! Kinder dürfen nicht mit Kunststoffbeuteln, Folien und Kleinteilen spielen! Es besteht Verschluckungs- und Erstickungsgefahr!

Vor Inbetriebnahme

Montage

1. Montage des Handgriffes (Abb. 2+3)

1. Optional: Montieren Sie die Griffhalterung (A) am Schaft.
2. Platzieren Sie den Lenkergriff (8) in die Aufnahme der unteren Halterung (A). Achten Sie darauf, dass sich die Bedienelemente auf der rechten Seite befinden.
3. Danach legen Sie die Klammer (B) über den Griff und befestigen die 2 Schrauben.

2. MONTAGE DER SCHUTZABDECKUNG FÜR DAS METALLSCHNEIDBLATT (Abb. 3)

1. Setzen Sie die Schutzabdeckung auf das Getriebegehäuse und richten Sie sie entsprechend der Montagebohrungen aus. Setzen Sie die 3 Schrauben wie in Abb. 3 aufgezeigt ein und ziehen Sie diese fest an.

⚠ **ACHTUNG: Beachten Sie, dass alle Bauteile richtig montiert und die Schrauben festgezogen sind.**

⚠ **ACHTUNG! - Befolgen Sie immer die Sicherheitsvorkehrungen. Der Freischneider darf nur für den Schnitt von Gras oder leichten Unkräutern eingesetzt werden. Es ist absolut verboten, andere Arten von Materialien zu schneiden. Benutzen Sie den Freischneider nicht als Hebel zum Anheben, Versetzen oder zum Zerkleinern von Gegenständen; befestigen Sie ihn auch nicht an starren Halterungen. Es ist verboten, am Antrieb des Freischneider Geräte oder Zusätze anzubringen, die nicht vom Hersteller für diesen Zweck ausdrücklich angegeben sind.**

3. MONTAGE DER SCHUTZSCHILDERWEITERUNG (Abb. 5)

Montieren Sie die Schutzschilderweiterung wie in Abb. 4 dargestellt mit Hilfe der 3 mitgelieferten Schrauben, Muttern und Unterlegscheiben.

⚠ **ACHTUNG: Die Kunststoffschutzabdeckung muss bei Betrieb mit Fadenschneidkopf immer installiert sein, um den Faden auf die richtige Länge zu kürzen und den Benutzer zu schützen.**

4. MONTAGE DES FADENSCHNEIDKOPFS

1. Stecken Sie einen Inbusschlüssel seitlich in das Loch des unteren Halteflansches, um ein Mitdrehen des Getriebes zu verhindern. Schrauben Sie mit dem mitgelieferten Schraubenschlüssel die Mutter ab - **im Uhrzeigersinn** (Abb. 8).
2. Nehmen Sie den oberen Halteflansch ab.

⚠ **Bewahren Sie die Mutter und den oberen Halteflansch gut auf. Diese werden für die Montage des Metallschneidblatts benötigt !**

3. Schrauben Sie den Fadenschneidkopf auf die Gewindespindel auf - **im Gegenuhrzeigersinn** - und drehen Sie ihn handfest. (Abb. 6)

   Bitte beachten, dass die Fadenspule ordnungsgemäß im Spulengehäuse sitzt, dass sich die Feder unter der Fadenspule befindet und dass die Fadenenden durch die beiden Fadenösen nach aussen geführt sind.

5. MONTAGE DES METALLMESSERS

⚠ **ACHTUNG! - Benutzen Sie das Gerät niemals, wenn das Schneidblatt verbogen ist oder die Schneidzähne angeschlagen sind oder fehlen. Wechseln Sie ein schadhaftes Schneidblatt sofort aus !**

⚠ **ACHTUNG! - Bedienen Sie Geräte mit Schneidblatt niemals ohne ordnungsgemäß angebrachten Metallschneidblattschutz. Bedienen Sie das Gerät nicht bei schadhaftem Blattschutz.**

⚠ **ACHTUNG! - Tragen Sie bei Arbeiten am Schneidblatt stets feste Schutzhandschuhe.**

1. Stecken Sie einen Inbusschlüssel seitlich in das Loch des unteren Halteflansches, um ein Mitdrehen des Getriebes zu verhindern. Schrauben Sie mit dem mitgelieferten Schraubenschlüssel die Mutter ab - **im Uhrzeigersinn.**
2. Nehmen Sie den oberen Halteflansch ab.
3. Montieren Sie das Schneidblatt wie in Abb. 9 dargestellt. Setzen Sie den Flansch mit der flachen Oberfläche auf das Schneidblatt auf (Abb. 9)
4. Ziehen Sie die Mutter **im Gegenuhrzeigersinn** mit dem mitgelieferten Schraubenschlüssel fest an.
5. Sichern Sie die Schraube wieder (Abb. 9).
6. Entfernen Sie nun unbedingt die Blockierung, indem Sie den Inbusschlüssel seitlich aus dem Halteflansch ziehen.
7. Falls Sie das Metallschneidblatt gegen den Fadenschneidkopf auswechseln möchten, gehen Sie bitte wie folgt vor:
8. Stecken Sie einen Inbusschlüssel seitlich in das Loch des unteren Halteflansches, um ein Mitdrehen des Getriebes zu verhindern (Abb. 10) Drehen Sie den Fadenschneidkopf **im Uhrzeigersinn** von Hand ab. Fahren Sie fort, wie unter Punkt 4-6 beschrieben.

6. MONTAGE DES SCHAFTES (Abb. 11+12)

Ziehen Sie den Sicherungsstift an der Rohrklemme heraus und drehen Sie ihn nach oben. Setzen Sie das untere Antriebswellenrohr in das obere Antriebswellenrohr ein. Drehen Sie den Sicherungsstift nach unten und lassen Sie ihn los. Bewegen Sie das untere Antriebswellenrohr, bis der Sicherungsstift einrastet. Ziehen Sie den Flügelknopf fest, um die Verbindung zu sichern.

7. MONTAGE DES SCHULTERGUTS

⚠ **ACHTUNG! - Benutzen Sie stets den Tragegurt. Befestigen Sie den Gurt am Gerät unmittelbar nach dem Start, während der Motor im Leerlauf läuft. Bevor Sie den Tragegurt abnehmen, schalten Sie den Motor stets aus.**

1. Legen Sie den Schultergurt so an, wie auf der Abb. 13 gezeigt.
2. Befestigen Sie den Karabinerhaken an der Schafthalterung des Schafts (Abb. 14)
3. Stellen Sie die Gurtlänge so ein, dass sich das Schneidwerkzeug im eingehängten Zustand parallel zum Boden befindet. Ermitteln Sie den für das montierte Schneidwerkzeug richtigen Einhängepunkt, indem Sie ein paar Übungsschwünge bei nicht laufendem Motor durchführen.
4. Tragen Sie den Gurt niemals diagonal über Schulter und Brust sondern nur auf einer Schulter, dadurch können Sie bei Gefahr das Gerät schnell vom Körper entfernen.

HINWEIS: Bei eingehängtem Tragegurt niemals den Motor starten!

Treibstoff und Öl

Treibstoff

Verwenden Sie für optimale Ergebnisse normalen, bleifreien Treibstoff gemischt mit speziellem 2-Takt-Motoröl (40:1). Halten Sie sich an die Mischanweisung.

⚠ **ACHTUNG:** Verwenden Sie niemals reinen Treibstoff ohne Öl. Der Motor wird hierdurch beschädigt und Sie verlieren den Garantieanspruch für dieses Produkt. Verwenden Sie keine Treibstoffmischung, die länger als 90 Tage gelagert wurde.

⚠ **ACHTUNG:** Verwenden Sie nur hochwertiges 2-Takt-Mischungsöl für luftgekühlte Motoren, Mischungs-verhältnis 40:1.

Treibstoffmischung

Mischen Sie den Treibstoff mit 2-Takt-Öl in einem genehmigten Behälter. Entnehmen Sie das Mischungs-verhältnis von Treibstoff zu Öl der Mischtabelle. Schütteln Sie den Behälter, um alles sorgfältig zu mischen.

Tabelle für Treibstoffmischung

Benzin	2-Takt-Öl/40:1
1 Liter	25 ml
5 Liter	125 ml

⚠ **ACHTUNG: Bei falschem Mischungsverhältnis verlieren Sie Ihren Garantieanspruch.**

Startvorgang

Kaltstart

Um den Motor beim Starten nicht zu überlasten, kürzen Sie den Schneidfaden auf 17 cm (Abb. 15).

1. Stellen Sie den Zündschalter auf Position “I” (Abb. 16)
2. Schieben Sie die Starterklappe auf Position “Start” (Abb. 17).
3. Drücken Sie die Kraftstoffpumpe (16) 6 mal (Abb. 18).
4. Zum Betätigen des Gashebels 9 muss zuvor der Sperrhebel 11 gedrückt werden. Den Gashebel drücken und auf Halbgas blockieren, indem der Sperrknopf (12) bedient wird, Gashebel loslassen (Abb. 19).
5. Halten Sie das Gerät am Griff gut fest. Ziehen Sie das Starterseil 2-3mal (Abb. 20) - ein gleichmässiges, schnelles Ziehen ist erforderlich um den Motor zu zünden.
6. Schieben Sie die Starterklappe auf Position „RUN“ (Abb. 21). Ziehen Sie am Zugstarter, bis der Motor startet.
7. Sobald der Motor angesprungen ist, kurz gasgeben, um den Gashebel aus Halbgasstellung zu lösen und den Motor auf Leerlauf bringen.
8. Lassen Sie den Motor für ca. 10 Sekunden im Leerlauf warm laufen.
9. Sollte der Motor nicht starten, wiederholen Sie die Schritte 1-8.
   HINWEIS: Startet der Motor nach wiederholten Versuchen nicht, verfahren Sie bitte, wie im Kapitel “**FEHLER DES MOTORS BEHEBEN**” (Seite 11) beschrieben.
   HINWEIS: Ziehen Sie das Starterseil immer gerade heraus. Bei einem schrägen Herausziehen reibt das Seil an der Öse. Diese Reibung verursacht ein Aufspleissen des Fadens und somit höheren Verschleiss. Halten Sie den Startgriff immer fest, wenn das Seil zurückgezogen wird. Achten Sie darauf, dass das Seil nicht zurückschnellt wenn es ausgezogen ist. Dies könnte ein Verhaken des Seils und/oder einen Schaden am Startergehäuse hervorrufen.

STARTEN BEI WARMEM MOTOR

CHOKE NICHT VERWENDEN!

Führen Sie die Schritte 1,4,6 und 7, wie unter KALTSTART beschrieben, durch.

MOTOR ABSTELLEN (Abb. 15)

Lösen Sie den Gashebel. Lassen Sie den Motor im Leerlauf laufen. Drücken Sie den Zündschalter auf die Position „Stop“. Der Motor stoppt jetzt.

⚠ **Vorgehen bei Nothalt: Wenn es notwendig Ist, das Gerät unverzüglich zu stoppen, drücken Sie den Schalter für STOP.**

Bedienungshinweise

- Sind Sie mit dem Freischneider nicht vertraut, üben Sie den Umgang bei nicht laufendem Motor (AUS/STOP).
- Gelände immer überprüfen, feste Gegenstände wie Metallteile, Flaschen, Steine o.ä. können weggeschleudert werdenund ernste Verletzungen verursachen, sowie das Gerät dauerhaft beschädigen. Sollten Sie aus Versehen einen festen Gegenstand mit dem Trimmer berühren,

schalten Sie den Motor sofort aus (AUS/OFF) und untersuchen Sie den Trimmer auf eventuelle Schäden. Benutzen Sie das Gerät niemals, wenn es beschädigt ist oder Mängel aufweist.
- Trimmen und Schneiden Sie immer im oberen Drehzahlbereich. Lassen Sie den Motor zu Beginn des Mähens oder während des Trimmens nicht in niedriger Drehzahl laufen.
- Benutzen Sie das Gerät nur zum vorgesehenen Zweck, wie Trimmen und Unkraut mähen.
- Halten Sie den Fadenkopf niemals über Kniehöhe während des Betriebes.
- Bei Hangmäharbeiten stehen Sie bitte stets unter der Schneidvorrichtung. Arbeiten Sie nur an Abhängen und Hügeln wenn Sie sicheren und festen Boden unter den Füssen haben.

Trimmen

Der Freischneider, ordnungsgemäss ausgerüstet mit Schutzschild und Fadenkopf, trimmt hohes Gras/ Gestrüpp und Unkraut an schwer zu erreichenden Stellen - entlang Zäunen, Wänden, Fundamenten und um Baumstämme. Der Trimmer kann auch zu Abmäharbeiten bis zum Boden benutzen werden (z.B. Ausputzarbeiten im Garten und an unübersichtlichem, dicht bewachsenem Gelände).

HINWEIS: Auch mit äusserster Vorsicht führt Trimmen an Fundamenten, Steinmauern, etc. zu einem erhöhtem Fadenverschleiss.

Timmen / Mähen

Schwingen Sie den Freischneider in sichelartiger Bewegung von Seite zu Seite. Halten Sie den Fadenkopf stets parallel zum Boden. Überprüfen Sie das Gelände und legen Sie die gewünschte Schneidhöhe fest. Führen und halten Sie den Fadenkopf in der gewünschten Höhe, zwecks gleichmässigem Schnitt (Abb. 23)

Kurzschnitt

Führen Sie den Freischneider gerade mit leichter Neigung nach vorne, so dass sich dieser knapp über dem Boden bewegt. Trimmen Sie immer weg vom Körper, niemals in Richtung des Benutzers (Abb. 24).

Trimmen an Zaun und Fundamenten

Um an Zäunen, Pfosten, Steinwänden und Fundamenten zu trimmen, führen Sie das Gerät langsam und mit Vorsicht, ohne den Faden auf Hindernisse aufprallen zu lassen. Wenn das Schneidwerkzeug auf ein festes Hinderniss (Stein, Mauer, Baumstamm, o.ä.) trifft, besteht die Gefahr des Rückschlages und höherem Verschleiss des Fadens.

Trimmen um Baumstämme (Abb. 27)

Um den Baum, von links nach rechts, herum laufen, damit sich langsam an den Stamm annähern, so dass der Faden nicht gegen den Baum schlägt und den Fadenkopf leicht nach vorne geneigt halten.

Beachten, dass der Nylonfaden kleine Sträucher durchtrennen oder beschädigen kann, und dass der Schlag des Nylonfadens gegen den Strauch- oder Baumstamm bei weicher Rinde die Pflanze stark beschädigen kann.

Abmähen

Beim Abmähen erfassen Sie die gesamte Vegetation bis zum Grund. Dazu neigen Sie den Fadenkopf im 30 Grad Winkel nach links. Stellen Sie den Handgriff in die gewünschte Position. Beachten Sie die erhöhte Verletzungsgefahr des Benutzers, Umherstehender und Tiere, sowie die Gefahr der Sachbeschädigung durch weggeschleuderte Objekte (z.B. Steine) (Abb. 24).

SCHNEIDEN MIT SCHNEIDBLATT (Abb. 25)

Beim Schneiden mit dem Schneidblatt tragen Sie bitte stets eine Schutzbrille, Gesichtsschutz, Schutzkleidung und Schultertragegurt.
Den Schnitt von der Oberseite der Pflanzen her beginnen, dann mit dem Messer abwärts arbeiten, und die Äste schrittweise in kleine Stücke zerkleinern.

SENSEN (Abb. 26)

Mit gleichmäßiger Geschwindigkeit vorwärts gehen, dabei eine Bogenbewegung ähnlich zum herkömmlichen Sensen ausführen, ohne den Fadenkopf während des Betriebs zu neigen.

Als Erstes versuchen einen kleinen Bereich in der richtigen Höhe zu schneiden, um dann eine gleichmäßige Schnitthöhe zu erreichen, indem der Fadenkopf auf einer konstanten Höhe vom Boden gehalten wird.

Für gröbere Schnitte kann es hilfreich sein, den Fadenkopf um ca. 30° nach links zu neigen.

ACHTUNG: Es darf nicht auf diese Weise gearbeitet werden, wenn die Möglichkeit besteht, dass Gegenstände weggeschleudert werden, die Personen oder Tiere verletzen, oder Sachschäden verursachen können.

VERKLEMMEN

Sträucher und Bäume können das Schneidblatt einklemmen und ein Stoppen des Blattes verursachen. Vermeiden Sie ein Verklemmen indem Sie geeignetes Gebüsch von der gegenüberliegenden Seite schneiden. Verklemmt das Schneidblatt während des Schneidens, stoppen Sie den Motor sofort. Halten Sie das Gerät nach oben und vermeiden Sie, dass das Schneidblatt verbiegt oder bricht, während Sie das zu mähende Gehölz vom Schneidblatt wegdrücken.

VERMEIDEN VON RÜCKSCHLAG

Beim Einsatz von Metallschneidwerkzeugen (Dickichtmesser) besteht die Gefahr des Rückschlagens, wenn das Werkzeug auf ein festes Hinderniss (Baumstamm, Ast, Stein, etc.) trifft. Das Gerät wird dabei zurückgeschleudert - gegen die Drehrichtung des Werkzeuges. Dies kann zu Verlust der Kontrolle über das Werkzeug führen - Verletzungsgefahr für Benutzer und Umherstehende!

Benutzen Sie Metallschneidwerkzeuge nicht in der Nähe von Zäunen, Metallpfosten, Grenzsteine oder Fundamenten.

Schneidfaden verlängern

Zur Verlängerung des Schneidfadens, lassen Sie den Motor auf Vollgas laufen und tippen den Fadenkopf (1) auf den Boden. Der Faden wird automatisch verlängert. Das Messer am Schutzschild kürzt den Faden auf die erforderliche Länge (Abb. 28).

Wichtig: Benutzen Sie keinen Metalldraht oder plastikumhüllten Metalldraht irgendeiner Art im Fadenkopf. Dies kann zu schweren Verletzungen beim Benutzer führen.

ACHTUNG: Entfernen Sie regelmässig alle Rasen- und Unkrautreste um ein Überhitzen des Schaftrohrs zu vermeiden. Rasen-/Gras-/ Unkrautreste verfangen sich unterhalb des Schutzschildes (Abb. 19), dies verhindert eine ausreichende Kühlung des Schaftrohrs. Entfernen Sie die Reste vorsichtig mit einem Schraubenzieher oder dergleichen.

Schneidfaden erneuern

1. Entfernen Sie die Verschlusschraube durch Drehen im Uhrzeigersinn (Abb. 30).
2. Entfernen Sie die Fadenspule und Feder von der Spindel (Abb. 30).
3. Entfernen Sie den verbleibenden Schneidfaden.
4. Legen Sie einen 6 m x 2,0 mm Faden in 2 Hälften zusammen. Legen Sie das Schlaufenende in den Schlitz der Fadenspule ein (Abb.31). Der Schlitz befindet sich in dem Mittelsteg, der die beiden Fadenkammern trennt.
5. Wickeln Sie beide Fadenhälften gleichzeitig auf die Spule auf. Die Wickelrichtung ist in die Spule eingeprägt: „Wind Cord“. Achten Sie auf feste Spannung und darauf, dass sich die beiden Fadenhälften im jeweiligen separaten Spulengehäuse befindet. Wickeln Sie den Faden auf, bis jeweils 15 cm Fadenlänge verbleiben (Abb. 32).
6. Führen Sie die jeweiligen Enden der Schnur durch die Öffnungen an der gegenüberliegenden Seite der Spule (Abb. 33).
7. Führen Sie die Feder über die Spindel und fädeln Sie die Fadenenden durch die Ösen im Gehäuse (Abb. 34).
8. Führen Sie die Spule ins Gehäuse während Sie die Fadenenden durch die Öse ziehen. Stellen Sie sicher, dass die Feder richtig zur Spule und Gehäuse positioniert ist (Abb. 34).
9. Ist die Spule im Gehäuse platziert, drücken Sie diese fest ins Gehäuse, so dass die Feder gespannt ist. Ziehen Sie fest an beiden Enden des Fadens, so dass dieser nicht zwischen Spule und Gehäuse eingeklemmt ist. Halten Sie die Federspannung durch konstanten Druck auf die Spule im Gehäuse und befestigen Sie die Schraube im Gegenuhrzeigersinn. Ziehen Sie die Schraube nur handfest an (Abb. 35).
10. Kürzen Sie die Fadenschnur auf ca. 17 cm, um den Motor in der Start- und Aufwärmphase geringer zu belasten (Abb. 15).

Wartung- und Instandhaltung

ACHTUNG ! - Tragen Sie bei den Wartungsarbeiten stets Schutzhandschuhe. Führen Sie keine Wartung bei warmen Motor aus.

Luftfilter (Abb. 36+37)

Um den Luftfilter zu reinigen:

1. Drehen Sie die Halteschraube (x) des Luftfilterdeckels heraus (Abb. 36).
2. Reinigen Sie den Filter mit Seife und Wasser. **Benutzen Sie niemals Benzin !**
3. Lassen sie den Filter an der Luft trocknen.
4. Nun setzen Sie den Filter in umgekehrter Reihenfolge wieder ein.

HINWEIS: Ersetzen sie den Luftfilter, wenn verschlissen, beschädigt oder zu stark verschmutzt.

Tankverschluss / Kraftstofffilter

ACHTUNG: Vor Beginn des Austausches entfernen SIe bitte den Kraftstoff aus dem Gerät und lagern diesen in einem zulässigen Kanister. Tankverschluss vorsichtig öffnen, damit bestehender Überdruck sich langsam abbauen kann.

HINWEIS: Halten Sie das Entlüftungsventil und den Tankdeckel sauber (Abb. 38).

1. Kraftstoffsaugkopf und Filter (A) mit einem Haken o.ä. aus dem Tank ziehen (Abb. 39).
2. Ziehen Sie den Saugkopf durch Drehbewegung ab (Abb. 39).
3. Ersetzen sie den Filter.

HINWEIS: Benutzen Sie den Trimmer niemals ohne Kraftstofffilter. Schwerwiegende Motorschäden können die Folge sein.

Vergasereinstellung

Der Vergaser ist ab Werk optimal eingestellt. Sollten weitere Einstellungen erforderlich sein, wenden Sie sich an Ihren zuständigen Kundendienst.

Zündkerze

1. Zündkerzenelektrodenabstand = 0,6 -0,7 mm (Abb. 40)
2. Ziehen Sie die Zündkerze mit einem Drehmoment von 12-15 Nm an. Setzen Sie den Zündstecker auf die Zündkerze auf.

ACHTUNG: Alle Wartungsarbeiten, die nicht in dieser Bedienungsanleitung aufgeführt sind, müssen bei einer Vertragswerkstatt durchgeführt werden. Zur Gewährleistung eines konstanten und ordnungsgemässen Betriebs dürfen nur **ORIGINALERSATZTEILE** verwendet werden.

Schärfen des Fadenschnurmessers

1. Entfernen SIe das Schneidmesser (E) vom Schutzschild (F) (Abb. 41).
2. Befestigen Sie das Messer in einem Schraubstock. Schärfen Sie das Messer mit einer Flachfeile. Feilen Sie mit Vorsicht um den Schärfwinkel einzuhalten. Feilen Sie stets nur in einer Richtung.

TRANSPORT

- Sollte der Transport der Maschine mit einem Kraftfahrzeug erfolgen, muss sie so positioniert werden, dass sie keine Gefahr darstellt und sicher befestigt werden.
- Stellen Sie sicher, dass während des Transports kein Benzin ausläuft. Vermeiden Sie Schäden und Verletzungen.
- Beim Transport und Lagerung des Gerätes sollte der Messerschutz angebracht sein.

Lagerung

1. Alle vorangehenden Wartungsvorschriften befolgen.
2. Den Trimmersehr gut reinigen und die Metallteile einfetten.
3. Den Kraftstofftank entleeren und den Deckel wieder aufschrauben.
4. Ist der Tank entleert, starten Sie den Motor.
5. Lassen Sie den Motor im Leerlauf laufen bis er stoppt, zum Entleeren des Vergasers von Kraftstoff.
6. Lassen Sie den Motor abkühlen (ungefähr 5 Minuten).
7. Lösen Sie die Zündkerze mit einem Zündkerzenschlüssel.
8. Füllen Sie einen Teelöffel mit reinem 2-Takt Öl in den Brennraum. Ziehen Sie das Starterseil mehrmals langsam zum Verteilen des Öls im Inneren des Motors. Setzen Sie die Zündkerze wieder ein.
9. Lagern Sie das Gerät an einem kühlen, trockenen Ort, sicher vor offenen Flammen und Hitzequellen wie Durchlauferhitzer, Ölheizkessel, etc..

Wiederinbetriebnahme

1. Entfernen Sie die Zündkerze.
2. Ziehen Sie das Starterseil schnell durch um verbleibendes Öl aus der Brennkammer zu entfernen.
3. Reinigen Sie die Zündkerze und überprüfen Sie deren Elektrodenabstand. Ersetzen Sie die Zündkerze bei Bedarf.
4. Bereiten Sie das Gerät zum Einsatz vor.
5. Füllen Sie den Tank mit der richtigen Kraftstoff-Ölmischung. Siehe Kapitel **“Treibstoff und Öl”**.

FEHLER DES MOTORS BEHEBEN

PROBLEM	MÖGLICHE URSACHE	KORREKTUR
Der Motor startet nicht, oder er startet, aber läuft nicht weiter.	Falscher Startvorgang	Beachten Sie die Anweisungen in dieser Anleitung.
	Falsch eingestellte Vergasermischung.	Lassen Sie den Vergaser vom autorisierten Kundendienst einstellen.
	Verrußte Zündkerze	Zündkerze reinigen/einstellen oder ersetzen.
	Verstopfter Treibstoff-Filter.	Ersetzen Sie den Treibstoff-Filter.
Der Motor startet, aber läuft nicht mit voller Leistung.	Falsche Hebelposition am Choke.	Setzen Sie den Hebel auf RUN (Betrieb)
	Verschmutztes Funkengitter.	Ersetzen Sie das Funkengitter.
	Verschmutzter Luftfilter	Filter entfernen, reinigen und erneut einsetzen.
	Falsch eingestellte Vergasermischung.	Lassen Sie den Vergaser vom autorisierten Kundendienst einstellen.
Motor stottert.	Falsch eingestellte Vergasermischung.	Lassen Sie den Vergaser vom autorisierten Kundendienst einstellen.
Keine Leistung bei Belastung.		
Motor läuft sprunghaft.	Falsche eingestellte Zündkerze.	Zündkerze reinigen/einstellen oder ersetzen.
Übermäßig viel Rauch.	Falsch eingestellte Vergasermischung.	Lassen Sie den Vergaser vom autorisierten Kundendienst einstellen.
	Falsche Treibstoffmischung.	Verwenden Sie die richtige Treibstoffmischung (Verhältnis 40:1).

Entsorgung und Umweltschutz

Reste von Kettenöl bzw. 2-Taktmischung niemals in den Abfluss bzw. die Kanalisation oder ins Erdreich schütten, sondern umweltgerecht entsorgen, z.B. an einer Entsorgungsstelle.
Wenn Ihr Gerät eines Tages unbrauchbar wird oder Sie es nicht mehr benötigen, geben Sie das Gerät bitte auf keinen Fall in den Hausmüll, sondern entsorgen Sie es umweltgerecht. Entleeren Sie Öltank und Benzintank sorgfältig und geben Sie die Reste an eine Sammelstelle. Geben Sie das Gerät bitte ebenfalls in einer Verwertungsstelle ab. Kunststoff- und Metallteile können hier getrennt und der Wiederverwertung zugeführt werden. Auskunft hierzu erhalten Sie auch in Ihrer Gemeinde- oder Stadtverwaltung.

Ersatzteile

Falls Sie Zubehör oder Ersatzteile benötigen, wenden Sie sich bitte an unseren Service.

Verwenden Sie für die Arbeit mit diesem Gerät keinerlei Zusatzteile außer denjenigen, die von unserem Unternehmen empfohlen werden. Andernfalls können der Bediener oder in der Nähe befindliche Unbeteiligte ernsthafte Verletzungen erleiden, oder das Gerät kann beschädigt werden.

CONTENTS

	Page
LIST OF COMPONENTS	1 - 2
PICTURES	3 - 6
INTENDED USE	GB-1
EXPLANATION OF THE INFORMATION PLACARD ON THE DEVICE	GB-2
RATINGS	GB-3
SAFETY REQUIREMENTS	GB-4
SCOPE OF DELIVERABLES	GB-5
BEFORE COMMISSIONING	GB-5
FUEL AND OIL	GB-6
STARTING THE ENGINE	GB-7
OPERATING ADVICE	GB-7
MAINTENANCE AND REPAIR	GB-8
TRANSPORT	GB-9
STORAGE	GB-9
CORRECTING FAILURES OF THE ENGINE	GB-10
WASTE DISPOSAL AND ENVIRONMENTAL PROTECTION	GB-10
SPARE PARTS	GB-10
WARRANTY	
EC DECLARATION OF CONFORMITY	
SERVICE	

INTENDED USE

The device is intended for cutting lawns and grass areas. The observance of the manufacturer‘s operating instructions included is a prerequisite for the proper use of the device. Any other use that is not expressly permitted in these instructions can lead to the device being damaged and a serious risk for the operator. Observe the restrictions in the safety instructions. Please note that our device has not been designed with the intention of it being used for commercial, trade or industrial applications. We accept no liability if the device is used in commercial, trade or industrial operations or corresponding activities.

Attention! Due to bodily endangerment of the operator the following work must not be undertaken with the motor scythe: Clearing pathways and as a chipper for shredding tree and hedge cuttings. Furthermore, the motor scythe must not be used for levelling bumps in the ground such as mole hills for example. For safety reasons the motor scythe must not be used as a drive unit for other tools or tool sets of any type. The machine must only be used for its intended purpose. Any other use shall be considered improper use. The user/operator, and not the manufacturer, is responsible for any damage or injuries arising from this.

Explanation of the information placard on the device

1 2 3 4 5 6 7 8 9

10 11 12 13 14 15

16 17 18 19

1. Warning!
2. Read the operating instructions before use!
3. Wear eye/head protection and hearing protection!
4. Wear sturdy footwear!
5. Wear protective gloves!
6. The distance between the machine and bystanders must be at least 15 m!
7. Watch out for objects being ejected at high speed.
8. Fire hazard! The fuel is flammable and therefore may not be spilled. Do not work next to open flames. Do not smoke. Only refill fuel when the motor is cool and is not running.
9. Maximum cutting device speed. Only use suitable cutting devices.
10. DANGER OF INJURY ! Warning! Do not put hands under the cover of the machine when it is running. Caution! Rotating electrical too!
11. ATTENTION: HOT SURFACE
12. Guaranteed acoustic capacity level L_{WA}
13. Danger of flying objects!
14. Keep third parties out of the area of risk.
15. Push the fuel pump 6 times
16. Petrol and oil are flammable and may explode. Fires, naked flames and smoking are prohibited.
17. Confirms the conformity of the power tool with the directives of the European Community.
18. Beware of blade thrust. When using metal cutting tools (thicket blade) there is the danger of kickbacks if the tool gets in touch with some solid object.
19. Switch the engine off and remove the socket plug before any work on the engine.

EXPLANATORY SYMBOLS ON THE MACHINE (if present)

Fuel tank

Engine stop switch positions

a = stop/Off
b = run/On

Choke

Primer

EXPLANATORY SYMBOLS ON THE PROTECTION DEVICES (if present)

Petrol brushcutter

RATINGS

Model		**IBF 25-1**
Engine output	kW	0,8
Engine type		2-stroke
Cubic capacity	cm³	25
Fuel	lubricated petrol	40:1
Tank volume	ml	460
Idling speed	min^{-1}	3000
Maximum engine speed	min^{-1}	10500
Max. speed of the cutting tool	min^{-1}	8500
Cutting diameter	cm	43 (Blade = 23)
Cord diameter	mm	2,0
Overall cord length	m	2 x 3,0
Cord extension		Tap'n go
Weight	kg	6,5
Noise level	dB (A)	94,3 [K 3,0 dB(A)]
Sound power level	dB (A)	111
Vibration – Brush cutter	m/s^2	4,53 [K 1,5 m/s^2]
Vibration – grass trimmer	m/s^2	7,18 [K 1,5 m/s^2]

Technical changes reserved.

The devices are manufactured in accordance with the provisions of DIN EN ISO 11806 and fully comply with the provisions of the German Product Safety Act.

Notice: The vibration value indicated was determined with a standardized tool and can be used to make comparisons with other petrol equipment as well as temporary estimates of the load through the vibrations.

⚠ **WARNING!** The vibration value may vary according to the usage of the machine and its fitted equipment, and be higher than the one indicated. Safety measures must be established to protect the user and must be based on the load estimate generated by the vibrations in real usage conditions. In this regard, all the operational cycle phases must be taken into consideration, such as switching off or idle running.

⚠ **WARNING:** This machine's starter unit generates an average sized electromagnetic field, but it is not however possible to exclude the possibility of interference on any active or passive medical devices that operators may be wearing; this could be risky for their health conditions. All those using medical devices should always consult their GP, or the device manufacturer, before using this machine.

⚠ **WARNING:** Prolonged exposure to vibrations can cause injuries and neurovascular disorders (also called "Renaud's syndrome" or "white hand"), especially to people suffering from circulation disorders. The symptoms can regard the hands, wrists and fingers and are shown through loss of sensitivity, torpor, itching, pain and discolouring of or structural changes to the skin. These effects can be worsened by low ambient temperatures and/or by gripping the handgrips excessively tightly. If the symptoms occur, the length of time the machine is used must be reduced and a doctor consulted.

When working with the device, a certain level of noise cannot be avoided. Noisy work should be scheduled for hours, during which it is allowed by statute or other local regulations. Adhere to any applicable rest times and limit your working time to the necessary minimum time. For your personal protection and the protection of people nearby, suitable hearing protection must be worn.

Noise emission information in accordance with the German Product Safety Act (ProdSG) and the EC Machine Directive: the noise pressure level at the place of work can exceed 80 dB(A). In such cases the operator will require noise protection (e.g. wearing of ear protectors).

⚠ **Please do also consider any local regulations concerning noise protection!**

SAFETY REQUIREMENTS

A) TRAINING

1) **Read the instructions carefully.** Become acquainted with the controls and the proper use of the machine. Learn how to stop the engine quickly.
2) **Only use the machine for the purpose for which it was designed, namely**
   - **cutting grass and non-woody vegetation,** using a nylon line (e.g. around the edges of lawns, flowerbeds, walls, fences and small grassy areas to tidy up the cutting done using a mower);
   - **cutting tall grass, dry branches, twigs and woody shrubs** of up to 2 cm diameter, with the help of metal or plastic blades.
   - Any other use may be dangerous and damage the machine.
   - Examples of improper use may include, but are not limited to:
   - use the machine for sweeping;
   - trimming hedges or other jobs in which the cutting device is not used on ground level;
   - pruning trees;
   - using the machine with the cutting device above the operator‘s belt level;
   - using the machine for cutting non-plant material;
   - use of the machine by more than one person
3) Never allow children or persons unfamiliar with
   - these instructions to use the machine. Local regulations
   - can restrict the age of the user.
4) The machine must never be used by more than one person.
5) **Never use the machine:**
   - when people, especially children or pets are in the vicinity;
   - if the user is tired or unwell, or has taken medicine, drugs, alcohol or any substances which may slow his reflexes and compromise his judgement;
   - if the user is not capable of holding the machine firmly with two hands and/or remaining standing on the ground whilst working.
6) Keep in mind that the operator or user is responsible for accidents or hazards occurring to other people or their property.

B) PREPARATION

1) Always wear adequate clothing which does not
   - hamper movements when using the machine.
   - Always wear slim-fitting protective clothing, fitted with shear-proof protection devices.
   - Always wear a helmet, protective gloves, eyegoggles, a half-mask respirator and safety antishear boots with non-slip soles.
   - Always wear ear and hearing protection devices.
   - Never wear scarves, shirts, necklaces, or any hanging or flapping accessory that could catch in the machine or in any objects or materials in the work area.
   - Tie your hair back if it is long.
2) **WARNING: DANGER! Petrol is highly flammable:**
   - keep the fuel in containers which have been specifically manufactured and homologated for such use;
   - never smoke when handling fuel;
   - slowly open the fuel tank to allow the pressure inside to decrease gradually;
   - top up the tank with fuel in the open air, using a funnel;
   - add fuel before starting the engine. Never remove the fuel tank cap or add fuel while the engine is running or when the engine is hot;
   - f you have spilt some fuel, do not attempt to start the engine but move the machine away from the area of spillage and avoid creating any source of ignition until the fuel has evaporated and fuel vapours have dissipated;
   - immediately clean up all traces of fuel spilt on the machine or on the ground;
   - never start the machine in the same place you refilled it with fuel;
   - make sure your clothing does not come into contact with the fuel, on the contrary, change your clothes before starting the engine;
   - always put the tank and fuel container caps back on and tighten well.
3) Replace faulty or damaged silencers.
4) **Before using the machine,** check its general condition and in particular:
   - the throttle trigger and the safety lever must move freely, they must not need forcing and should return automatically and rapidly back to the neutral position;
   - the throttle trigger must remain locked until the safety lever is pressed;
   - the engine stop switch must easily move from one position to the other;
   - the electric cables and in particular the spark plug cable must be in perfect condition to avoid the generation of any sparks, and the cap must be correctly fitted on the spark plug;
   - the machine handgrips and protection devices must be clean and dry and well fastened to the machine;
   - the cutting devices and guards must be undamaged.
5) Check the correct position of the handgrips and the connection point of the webbing, and the proper balance of the machine.
6) Before starting work make sure that the guards are suitable for the cutting tool being used and are fitted correctly.
7) Thoroughly inspect the whole work area and remove anything that could be thrown up by the machine or damage the cutting group or engine (stones, branches, iron wire, bones, etc.).

C) OPERATION

1) Do not start the engine in a confined space where dangerous carbon monoxide fumes can collect.
2) Mow only in daylight or good artificial light.
3) **Take on a firm and well-balanced position:**
   - where possible, avoid working on wet, slippery ground or in any case on uneven or steep ground

that does not guarantee stability for the operator;
- never run, but walk carefully paying attention to the lay of the land and any eventual obstacles;
- assess the potential risks of the ground to be mown and take all necessary precautions to ensure your own safety, especially on slopes or on bumpy, slippery or unstable ground;
- work along the contour on slopes, never when walking up or down and always keep downhill of the cutter.

4) Make sure the machine is securely locked when you start the engine:
   - start the motor in an area at least 3 metres from where you refuelled;
   - check that there is nobody within at least 15 metres of themachine's range of action or at least 30 metres for heavier mowing;
   - do not direct the silencer and therefore the exhaust fumes towards inflammable materials.
5) Do not change the engine governor settings or overspeed the engine.
6) Do not strain the machine too much and do not use a small machine for heavy-duty works. If you use the right machine, you will reduce the risk of hazards and improve the quality of your work.
7) Check that when the machine is running idle, there is no movement of the cutting device and, after pressing the throttle trigger, the engine quickly returns to minimum speed.
8) Ensure that the blade does not come into violent contact with foreign bodies and beware of the possibility of material being thrown up by the blades.
9) Always keep the machine connected to the webbing when working.
10) **Stop the engine:**
    - whenever you leave the machine unattended.
    - before refuelling.
    - during movements between work areas.
11) **Stop the engine and disconnect the spark plug cable:**
    - before cleaning, checking or working on the machine;
    - after striking a foreign object. Inspect themachine for any damage and make repairs before restarting it again;
    - if the machine starts to vibrate abnormally: find the cause of the vibration immediately and have it inspected at a Specialised Centre.
    - when the machine is not in use.

D) MAINTENANCE AND STORAGE

1) Keep all nuts, bolts and screws tight to be sure the equipment is in safe working condition. Routine maintenance is essential for safety and for maintaining a high performance level.
2) Do not store the machine with fuel in the tank in an area where the fuel vapours could reach an open flame, a spark or a strong heat source.
3) Allow the engine to cool before storing in any enclosure.
4) To reduce fire hazards, keep the engine, exhaust silencer and fuel storage area free from sawdust, branches, leaves, or excessive grease; never leave containers with the cut debris inside the storage area.
5) If the fuel tank has to be emptied, this should be done outdoors once the engine has cooled down.
6) Always wear protective gloves when handling the cutting device.
7) For safety reasons, never use the machine with worn or damaged parts. Damaged parts are to be replaced and never repaired. Only use original spare parts. Parts that are not of the same quality can seriously damage the equipment and compromise safety. The cutting tools must always bear the manufacturer's trademark as well as a reference to the maximum working speed.
8) Before putting the machine away, check you have removed wrenches or tools used for maintenance.
9) Store the machine out of the reach of children!

E) TRANSPORTATION AND HANDLING

1) Whenever the machine is to be handled or transported you must:
   - turn off the engine, wait for the cutting device to stop and disconnect the spark plug cap;
   - fit the cutting device guard;
   - only hold the machine using the handgrips and position the cutting device in the opposite direction to that used during operation.
2) When using a vehicle to transport the machine, position it so that it can cause no danger to persons and fasten it firmly in place to avoid it from tipping over, which may cause damage or fuel spillage.

Scope of deliverables

- Open the packaging and take the device carefully out of the packaging.
- Remove the packaging material and the packaging/transportation locks (if present).
- Check whether the delivery is complete.
- Check the device and the accessories for transportation damage.
- Keep the packaging safely until the guarantee period has expired, if possible.

ATTENTION
The device and the packing are not children's toys! Children must not be permitted to play with plastic bags, film and small parts. There is a risk of them being swallowed and danger of suffocation!

Before commissioning

Assembly

1. ASSEMBLY OF THE HANDLE (Fig. 2 + 3)

1. Optional: Assemble the handle holder (A) to the shaft.
2. Put the handlebar (8) into the seating in the below support (A), making sure that the controls are on the right.
3. Put another clamp (B) over the handle and fix the 2 screws.

2. MOUNTING THE PROTECTIVE SHIELD FOR THE METAL BLADE (Fig. 4)

1. Put the metal protection cover on the gear box and align it according to the mounting bores. Insert the three screws as shown in Fig. 4 and tighten them firmly.

ATTENTION: Make sure that all components are mounted and assembled correctly and all screws are properly tightened.

ATTENTION! - Do always act in accordance with the applicable safety instructions and apply all required safety measures. The trimmer may only be used to cut grass or smaller weeds. It is explicitly forbidden to cut any other kind of material. Do not use the trimmer as a lever to lift, remove or crush objects; do also not fix it to rigid holding devices. It is forbidden to mount any devices or supplements to the trimmer's drive unit that are not explicitly released for that purpose by the manufacturer.

3. ASSEMBLY OF THE PROTECTION COVER (Fig. 5)

Mount the protection shield extension as shown in Fig. 5 using the 3 included screws nuts and washers.

ATTENTION: When operating the device in connection with the nylon line cutting head, the plastic protection cover must always be installed to cut the nylon cutting line to the correct length and to protect the operator.

4. ASSEMBLY OF THE NYLON LINE CUTTING HEAD

1. Insert an Allen key into the hole on the side of the lower retaining flange to prevent the gear from turning. Use the included wrench to unscrew the nut turning it clockwise (Fig. 8).
2. Remove the upper retaining flange.
   Make sure to keep the nut, and upper retaining flange. These parts will be required to mount the metal blade!
3. Screw the cutting head onto the thread by turning it anticlockwise and fasten it hand-tight (Fig. 6).
   Please make sure that the line spool is properly seated in the spool housing, the spring is located under the line spool, and the line ends are led to the outside through both eyelets.

5. ASSEMBLY OF THE METAL CUTTING BLADE

ATTENTION! - Do not use the device if the cutting blade is deformed or the cutting teeth are defective or even lost. Replace defective cutting blades immediately!

ATTENTION! - Never operate devices with cutting blade without a properly installed metal cutting blade protector. Do not operate the device with a defective blade protector.

ATTENTION! - Always wear rugged protection gloves when working on the cutting blade.

1. Insert an Allen key into the hole on the side of the lower retaining flange to prevent the gear from turning. Use the included wrench to unscrew the nut turning it clockwise.
2. Remove the upper retaining flange.
3. Mount the blade as shown in Fig. 9. Put the flange with its flat surface onto the cutting blade (Fig. 9).
4. Use the included wrench to tighten the nut turning it anticlockwise.
5. Secure the screw again (Fig. 10).
6. Make sure to unblock the gear again by removing the Allen key from the bore on the side of the retaining flange.
7. To exchange the line cutting head with the metal blade please proceed as follows:
   Insert an Allen key into the hole on the side of the lower retaining flange to prevent the gear from turning (Fig. 5). Manually unscrew the line cutting head clockwise. Proceed as described in points 4-6.

6. ASSEMBLY OF THE SHAFT COUPLING (fig. 11+12)

Pull and turn the locking pin on the hose clamp. Insert the lower tube of the driveshaft into the upper tube of the driveshaft. Turn down and release the locking pin. Move the lower tube of the driveshaft until the locking pin engages. Tighten the wing knob to secure the tubing connection.

7. ASSEMBLY OF THE SHOULDER STRAP

ATTENTION! - Always use the shoulder strap. Attach the strap to the device immediately after starting it whole the engine is idling. Always switch the engine off first, when you detach the strap.

1. Put the strap on; the strap must lead over your right shoulder (Fig. 13).
2. Hook the snap hook of the shoulder strap into the bracket provided at the main tube (Fig. 14).
3. Adjust the length of the strap such that the cutting tool is positioned parallel to the ground, when the strap is put over the shoulder. Determine the correct adjustment for the respectively installed cutting tool by performing some test swings with the engine switched off.
4. Never carry the belt diagonally across your shoulders and chest, but rather only on one shoulder, so that you can rapidly move away from the tool in case of danger.

NOTE: Never start the engine with the shoulder strap hang up.

FUEL AND OIL

FUEL

For a maximum performance of your trimmer, use regular petrol (two-star, unleaded) mixed with a special 40:1 2-stroke engine oil. Please adhere to the mixing instructions.

ATTENTION: Do never use pure fuel without oil. This will damage the engine and you will loose your warranty rights. Do not use fuel mixtures that have been stored for more than 90 days.

ATTENTION: Only use high-quality 2-stroke mixing oil for air-cooled engines, mixture ratio 40:1.

FUEL MIXTURE

Mix the fuel with 2-stroke oil in an approved container. Refer to the mixing table to find the required mixture ratio for the fuel and oil. Shake the container to properly mix the two fluids.

Mixing table for fuel mixture

Petrol	2-stroke oil / 40:1
1 litre	25 ml
5 litres	125 ml

ATTENTION: If you should you use an improper mixture ratio you will loose your warranty rights.

STARTING THE ENGINE

COLD START

In order not to overtax the engine when starting it, cut the trimmer cord to 17 cm (Fig. 15).

1. Put the ignition switch in position 'I' (Fig. 16).
2. Slide the choke to position 'Start' (Fig. 17).
3. Push the fuel pump (16) 6 times (Fig. 18).
4. To push the throttle lever (9) it is necessary to first push the locking lever (11). Pull throttle lever and block it in half-gas position using the locking button (12); let go of the throttle lever (fig. 19).
5. Firmly hold the device by the handle. Pull the starter rope 2-3 times (Fig. 20); to start the motor it is required to evenly, quickly pull the rope.
6. Slide the choke to 'RUN' position (Fig. 21). Pull starter rope until the engine starts.
7. As soon as the engine starts running shortly open the throttle to unlock the throttle lever from its half-gas position.
8. Let the motor idle for about 10 seconds to warm up.
9. If the motor does not start repeat the steps 1-8.
   NOTE: If the engine should not start after several tries proceed as described in the chapter 'Trouble-shooting'.
   NOTE: Always pull out the starter rope straight. If you do not pull straight the rope will chafe at the eyelet. This chafe will cause the rope to fan out and thus to a higher wear and tear. Always hold the starter rope handle when the rope is pulled back. Do not let the rope flick back when it is pulled out. This could lead to a hook-up of the rope and/or a damage to the starter housing.

STARTING WARM ENGINE

DO NOT USE THE CHOKE!

Complete steps 1, 4, 6, and 7 as described in COLD START.

STOPPING THE ENGINE (Fig. 15)

Release the throttle lever. Let the engine idle. Push the ignition switch to position "STOP". The motor will now stop.

Emergency stop: If it should be necessary to stop the tool immediately push the "STOP" button.

OPERATING ADVICE

- If you are not familiar with the trimmer train the handling of the device with the engine not running (AUS / STOP).
- Always check the territory; solid objects as metal parts, bottles, stones etc. may be hurled away and cause serious injuries or permanently damage the device. Should you touch a solid object with the trimmer shut the engine off immediately (AUS / OFF) and examine the trimmer for possibly existing damages. Do not use the device when it is damaged or shows sign of defects.
- Always trim and cut with the engine running in the higher speed range. Do not let the engine run at low speed at the beginning of or during the trimming.
- Use the device for its provided purpose only, i.e., trimming and cutting grass and weeds.
- Never hold the cutting head higher than your knees during operation.
- If working on a slope always stand with the cutting unit above you. Only work on sloping sites if you stand on firm ground.

TRIMMING

The trimmer – properly equipped with protection cover and cutting head – trims high grass, brushwood and weeds at places that are difficult to access along fences, walls, foundations and around tree trunks. The trimmer may also be used for cutting down to the ground (e.g., clean-out works in the garden and in broken, thickly covered areas).

NOTE: When trimming near foundations, stone walls etc., even extreme care cannot avoid an increased wear of the cutting cord.

TRIMMING / MOWING

Swing the trimmer in sickle-like movements from side to side. Always hold the cutting head parallel to the ground. Examine the territory and determine the desired cutting height. Lead and hold the cutting head in the desired height to achieve an even cutting result (Fig. 23).

Low trimming

Lead the trimmer straight with a slight angle in forward direction so that it moves just over the ground. Always trim away from your body, never lead it towards the operator (Fig. 24).

TRIMMING AT FENCES AND FOUNDATIONS

To trim at fences, posts, stone walls and foundations lead the device slowly and carefully without letting the cutting cord touch any obstacles. If the cutting tool encounters any solid obstacle (stone, wall, log etc.) there is the danger of a kickback and higher wear and tear of the cutting cord.

TRIMMING AROUND TREE TRUNKS (FIg. 27)

Walk round the tree from left to right, approaching the trunks slowly so as not to strike the tree with the line and keeping the cutting line head tilted forward slightly.

Remember that the nylon line could lop or damage small shrubs and that the impact of the nylon line against the trunk of bushes or trees with soft bark could seriously damage the plant.

Clearing

When mowing away, you capture the whole vegetation down to the ground. To do so tilt the cutting head to the left with an angle of 30 degrees. Adjust the handle to the desired position. Be aware of the higher danger of injuries for the operator, surrounding persons and animals, and the danger of damages to property through hurled-away objects (e.g., stones) (Fig. 26).

CUTTING WITH THE CUTTING BLADE (Fig. 25)

When cutting with the cutting blade, always wear protection goggles, face protection, protection clothes, and use the shoulder strap.
Start cutting above the under growth and then move down with the scything blade so as to cut the brush into small pieces.

SCYTHING (Fig. 26)

Proceed at a regular pace, with a circular motion similar to a traditional scythe, without tilting the cutting line head during the operation.

First try cutting at the right height in a small area, so as to then achieve a uniform cutting height keeping the cutting line head at a constant distance from the ground.

For heavier cutting it can be useful to tilt the cutting line head by about 30°.

WARNING! Do not work in this way if there is the possibility of causing objects to be thrown, which could harm people and animals and cause damage.

IF THE CUTTING DEVICE GOT STUCK

Shrubs and trees may jam the cutting blade and cause the blade to stop. Avoid the blade from getting stuck by cutting through appropriate undergrowth and brushwood from changing sides. If the cutting blade should, however, got stuck stop the engine immediately. Hold the device up an avoid that the cutting blade deformed by bending or even breaks when you push the brushwood to be cut away from the cutting blade.

AVOIDING KICKBACKS

When using metal cutting tools (thicket blade) there is the danger of kickbacks if the tool gets in touch with some solid object (tree trunks, branches, stones etc.). If this should happen, the device is “kicked“ or thrown back against the turning direction of the tool. This may lead to the loss of control over the tool and to the danger of injury for the operator and people nearby!

Do not use metal cutting tools near fences, metal posts, boundary stones, or foundations.

Extending the cutting cord

To extend the cutting cord let the engine run at full throttle and bump the cutting head (1) on the ground. The cord is automatically extended. The cutter at the protection cover cuts the cord to the required length (Fig. 28).

Important note: Do not use metal wire or plastic-sheathed metal wire of any kind in the cutting head. This may lead to serious injuries of the operator.

ATTENTION: Regularly remove any remainders of grass and weed to avoid an overheating of the shaft tube. Remainders of grass and weeds get caught under the protection cover (Fig. 29) avoiding a sufficient cooling of the shaft tube. Remove the remainders carefully with a screwdriver or a similar tool.

Replacing the cutting cord

1. Remove the screw by turning it clockwise (Fig. 30).
2. Remove the coil and spring from the spindle (Fig. 30).
3. Remove the remaining cutting cord.
4. Fold a 6 m x 2,0 mm cord in half. Put the loop end into the slot of the spool (Fig. 31). The slot is located in the centre wall that divides the two cord chambers from each other.
5. Roll both halves of the cord concurrently around the spool. The wrapping direction is engraved in the spool: “Wind Cord”. Make sure that the cord is always tensioned and that each half of the cord stays in the proper separate spool housing. Roll up the cord until 15 cm of cord remain at each end (Fig. 32).
6. Lead each cord end through the openings at the respectively opposite side of the coil (Fig. 33).
7. Lead the spring over the spindle and thread the cord ends through the eyelets in the housing (Fig. 34).
8. Lead the coil into the housing while pulling the cord ends through the eyelets. Make sure that the spring is positioned correctly in relation to the coil and housing (Fig. 34).
9. When the coil sits in its correct position in the housing, push it firmly into the housing so that the spring is tensioned. Firmly pull at both ends of the cord so that the cord cannot be pinched between the coil and housing. Maintain the spring tension through continuous pressure on the coil in the housing and fix the screw by turning it anticlockwise. Fasten the screw fingertight only (Fig. 35).
10. Cut the cord to about 17 cm to avoid excessive load to the engine during the starting and warm-up phase (Fig. 15).

MAINTENANCE AND REPAIR

ATTENTION! Always wear protective gloves when carrying out maintenance work. Never perform maintenance works with the engine still being hot.

AIR FILTER (Fig. 36+37)

To clean the air filter:

1. Remove the fixing screw (x) of the air filter cover (Fig. 36).
2. Clean the filter using soap and water.
   Never use petrol or benzene !
3. Let the Filter dry in the air.
4. Now put the filter in again proceeding the other way round.

NOTE: Replace the filter if it is worn out, damaged or too dirty.

TANK CAP / FUEL FILTER

⚠ **ATTENTION:** Please remove the fuel from the device and store it in an approved fuel can, before you start replacing these parts. Open the tank cap carefully to allow existing pressure to slowly decrease.

NOTE: Keep the ventilating valve and tank cap clean (Fig. 38).

1. Pull the fuel suction head (A) out of the tank using a hook or similar tool (Fig. 39).
2. Pull the suction head off by concurrently turning it (Fig. 39).
3. Replace the filter (D).

NOTE: Never use the trimmer without a fuel filter. This may result in severe damage to the engine.

CARBURETTOR SETTINGS

The carburettor has an optimised setting 'ex works'. If any further adjustments should be required contact your competent customer service.

SPARK PLUG

1. Spark plug air gap: 0,6-0,7mm (Fig. 40)
2. Tighten the spark plug with a torque of 12-15Nm. Put the spark plug connector on the spark plug.

⚠ **ATTENTION: Any maintenance works that are not explicitly described in these Operating Instructions must be carried out by an authorized workshop.** To ensure a consistent and proper operation use **ORIGINAL SPARE PARTS** only.

SHARPENING THE CORD CUTTER

1. Remove the cutter (E) from the protection cover (F) (Fig. 41).
2. Put the cutter into a vice and fix it firmly. Sharpen the cutter using a flat file. File with care and keep the sharpening angle. Always file in one direction only.

TRANSPORT

- When transporting the tool by car, it must be positioned so that it poses no danger, and secured.
- Make sure that no petrol escapes during transport. Avoid damage and injuries.
- During transport and storage of the tool, the blade guard must be attached.

STORAGE

1. Follow all aforementioned maintenance instructions.
2. Thoroughly clean the trimmer and grease the metal parts.
3. Empty the fuel tank and screw the tank cap back on.
4. After the tank has been emptied, start the engine.
5. Let the engine idle until it stops to free the carburettor from fuel.
6. Let the engine cool down (about 5 minutes).
7. Remove the spark plug using a spark plug wrench.
8. Fill a tea spoon of pure 2-stroke oil into the combustion chamber. Pull the starter rope several times slowly to distribute the oil inside the engine. Put the spark plug back in.
9. Store the device in a cool, dry place where it is protected from open flames and sources of heat as flow heaters, oil-fired boilers etc.

REOPERATION

1. Remove the spark plug.
2. Pull the starter rope quickly to its full extent to remove any remaining oil from the combustion chamber.
3. Clean the spark plug and check the gap. Replace the plug if required.
4. Prepare the device for operation.
5. Fill the tank with the proper fuel/oil mixture. See chapter **'Fuels and lubricants'**.

CORRECTING FAILURES OF THE ENGINE

PROBLEM	POSSIBLE CAUSE	CORRECTION
Engine does not start or starts, but does not run further.	Wrong starting process.	Refer to the instructions in these operating instructions.
	Wrong setting of the carburettor.	Have the carburettor settings adjusted by an authorised customer service organisation.
	Fouled spark plug.	Clean/adjust or replace spark plug.
	Clogged fuel filter.	Replace the fuel filter.
Engine starts, but does not run at full power.	Wrong choke lever position.	Put the lever to position RUN (OPERATION).
	Dirty/clogged spark grid.	Replace the spark grid.
	Dirty/clogged air filter.	Remove, clean and reassemble filter.
	Wrong setting of the carburettor.	Have the carburettor settings adjusted by an authorised customer service organisation.
Engine splutters.	Wrong setting of the carburettor.	Have the carburettor settings adjusted by an authorised customer service organisation.
No power under load.		
Engine does not run smoothly.	Wrong setting of the spark plug.	Clean/adjust or replace spark plug.
Excessive exhaust gases (smoke).	Wrong setting of the carburettor.	Have the carburettor settings adjusted by an authorised customer service organisation.
	Improper fuel mixture.	Use the proper fuel mixture (ratio – 40:1).

Waste disposal and environmental protection

Should your tool become unserviceable or if you no longer require it, do not dispose of it under any circumstances in your normal household waste, but rather in an environmentally friendly manner. Empty the oil and petrol tank carefully and take the leftover fuel to a collection point. Please (also) take the tool to a recycling centre, where the plastic and metal parts can be separated out and sent for recycling. You can also obtain information on this by contacting your local authority or city council.

Spare parts

Please contact our service department if you need accessories or spare parts.

When working with this machine, do not use spare parts other than those recommended by us. Using spare parts not recommend by us can result in serious injuries to persons or damage to the machine.

SOMMAIRE

	Page
DÉSIGNATION DES PIÈCES	1 - 2
IMAGES	3 - 5
UTILISATION CONFORME	FR-1
EXPLICATION DES PANNEAUX D‘AVERTISSEMENT SUR L‘APPAREIL	FR-2
DONNÉES TECHNIQUES	FR-3
CONSIGNES DE SECURITE	FR-4
ÉTENDUE DE LA LIVRAISON	FR-6
AVANT LA MISE EN SERVICE	FR-6
CARBURANT ET HUILE	FR-7
PROCEDURE DE DEMARRAGE	FR-7
CONSEILS D’UTILISATION	FR-8
ENTRETIEN ET MAINTENANCE	FR-9
TRANSPORT	FR-10
ENTREPOSAGE	FR-10
REPARER LES PANNES DU MOTEUR	FR-10
RECYCLAGE ET PROTECTION DE L’ENVIRONNEMENT	FR-11
PIÈCES DE RECHANGE	FR-11
CONDITIONS DE GARANTIE	
DÉCLARATION DE CONFORMITÉ POUR LA CE	
SERVICE	

UTILISATION CONFORME

L‘appareil est conçu pour couper la pelouse et les surfaces enherbées. Le respect de la notice d‘utilisation fournie par le fabricant est un pré-requis à une utilisation correcte de l‘appareil. Toute autre utilisation, non explicitement autorisée dans cette notice, peut endommager l‘appareil et représenter un danger sérieux pour l‘utilisateur. Observez absolument les restrictions de ces consignes de sécurité. Veuillez noter qu‘en vertu des dispositions, nos appareils n‘ont pas été conçus pour une utilisation commerciale, artisanale ou industrielle. Nous déclinons toute responsabilité si l‘appareil est utilisé dans le domaine commercial, artisanal ou industriel, ou encore pour toute activité similaire.

Attention! Pour ne pas mettre en danger l‘utilisateur, la débroussailleuse à essence ne doit pas être utilisée pour les travaux suivants : nettoyage de trottoirs et en tant que hacheur pour hacher des sections d‘arbres ou de haies. De plus, la débroussailleuse à essence ne doit pas être utilisée pour aplanir les inégalités du sol, comme par ex. les taupinières. Pour des raisons de sécurité, la débroussailleuse ne doit pas être utilisée en tant que groupe d‘entraînement pour d‘autres outils de travail et jeux d‘outils de tout type. La machine ne doit être utilisée que pour sa destination d‘origine. Toute utilisation sortant de ce cadre n‘est pas conforme. L‘utilisateur/l‘opérateur est responsable des dommages ou blessures en résultant et pas le fabricant.

Explication des panneaux d'avertissement sur l'appareil

1

2

3

4

5

6

7

8

9

10

11

12

13

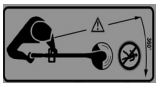
14

15

16

17

18

19

1. Avertissement !
2. Lire la notice d'utilisation avant la mise en service !
3. Porter des protections pour les yeux / la tête et les oreilles !
4. Porter des chaussures solides !
5. Porter des gants de protection !
6. La distance entre la machine et les personnes présentes doit être de 15 m minimum !
7. Attention aux projections de pièces.
8. Attention ! - L'essence est inflammable. Avant le ravitaillement en essence, laisser le moteur refroidir pendant au moins 2 minutes.
9. Vitesse maximale du dispositif de coupe. Utilisez uniquement des dispositifs de coupe appropriés.
10. RISQUE DE BLESSURE ! Les lames de coupe continuent à tourner après déconnexion de l'appareil.
11. ATTENTION: SURFACE BRULANTE
12. Niveau sonore garanti L_{WA}
13. Danger lié aux projections de pièces!
14. Ecarter des tiers personnes de la zone dangereuse.
15. Actionnez 6 fois la pompe à essence
16. L'essence et l'huile sont inflammables et peuvent exploser. Usage de feu et de flamme nue interdit et défense de fumer.
17. Indique que cet appareil électrique est conforme aux directives de la Communauté européenne.
18. Faire attention aux impulsions de lame.
19. Avant tout travail sur le moteur, arrêtez-le et retirez l'antiparasite de la bougie d'allumage.

SYMBOLES DECRIVANT LA MACHINE (si disponibles)

Réservoir de mélange

Positions de l'interrupteur du moteur
a = Arrêt/Off
b = Marche/On

Levier d'étrangleur (starter)

Amorce

SYMBOLES DECRIVANT LES DISPOSITIFS DE PROTECTION (si disponibles)

Coupe-bordures à essence

DONNÉES TECHNIQUES

Modèle		**IBF 25-1**
Puissance du moteur	kW	0,8
Type de moteur		moteur à 2 temps
Cylindrée	cm³	25
Carburant	mélange essence/huile	40:1
Contenu du réservoir à carburant	ml	460
Vitesse de rotation à vide	min^{-1}	3000
maxi. régime du moteur	min^{-1}	10500
Fréquence de rotation max. de l'outil de coupe	min^{-1}	8500
Largeur de coupe	cm	43 (Lame = 23)
Epaisseur du fil	mm	2,0
Réserve de fil	m	2 x 3,0
Prolongation		automatique du fil par contact
Poids	kg	6,5
Niveau de pression acoustique	dB (A)	94,3 [K 3,0 dB(A)]
Niveau d'intensité acoustique	dB (A)	111
Vibration - débroussailleuse	m/s²	4,53 [K 1,5 m/s^2]
Vibrations – coupe-bordure	m/s²	7,18 [K 1,5 m/s^2]

Sous réserve de modifications techniques.

Les appareils sont construits selon les prescriptions conformément à EN ISO 11806-1 et sont entièrement conformes aux prescriptions de la loi sur la sécurité de la production.

Avertissement: La valeur de vibrations indiquée a été déterminée avec un équipement standardisé; on peut l'utiliser soit pour la comparer avec celle d'autres appareils à essence, soit pour faire une estimation provisoire de la charge par les vibrations.

⚠ **ATTENTION!** La valeur des vibrations peut varier en fonction de l'emploi de la machine et de son agencement, et peut devenir supérieure à la valeur qui est indiquée. Il est nécessaire d'établir les mesures de sécurité pour la protection de l'utilisateur; ces dernières doivent être fondées sur l'estimation de la charge engendrée par les vibrations dans les conditions réelles d'utilisation. A ce sujet, il faut prendre en considération toutes les phases du cycle de fonctionnement, comme par exemple l'extinction ou le fonctionnement à vide.

⚠ **DANGER:** Le système de démarrage de cette machine génère un champ magnétique relativement faible, mais il ne peut cependant pas être exclu que des dysfonctionnements surviennent en cas d'implants actifs ou passifs de l'opérateur, avec des risques graves pour la santé. Il est fortement recommandé aux porteurs de ce type d'appareils médicaux de consulter un médecin ou le fabricant d'appareils avant d'utiliser la machine.

⚠ **ATTENTION:** Pendant le travail, portez un vêtement adapté. Votre revendeur peut vous fournir des informations utiles concernant les meilleurs dispositifs de protection du travail qui garantissent votre sécurité pendant le travail.

⚠ **ATTENTION:** En cas de travail de plus longue durée avec des outils vibrants, des blessures ou troubles vasculaires (connus sous le nom de « syndrome de Raynaud » ou « syndrome du doigt mort ») peuvent survenir pour les personnes avec des problèmes de circulation. Les symptômes peuvent toucher les mains, poignets et doigts et se manifestent sous forme d'engourdissement, de picotement , chatouillement, de douleur, de peau pâle ou de modifications structurelles de la peau. Ces effets peuvent être renforcés par des températures ambiantes faibles ou par une prise ferme des poignées. Lors de l'apparition des symptômes, les durées d'utilisation de la machine doivent être réduites et un médecin doit être consulté.

Les nuisances sonores causées par cet appareil sont inévitables. Effectuez les travaux très bruyants aux horaires autorisés et destinés à cet effet. Observez, le cas échéant, des périodes de pause et limitez la durée du travail au strict nécessaire. Pour votre protection personnelle et celle des personnes se trouvant à proximité, une protection auditive adéquante est requise.

Les indications relatives aux émissions sonores de bruit sont conformes à la loi sur la sécurité de produit (ProdSG), voire à la Directive Machines de l'Union Européenne: le niveau de pression acoustique au lieu de travail peut dépasser 80 dB (A). Dans ce cas il convient de prévoir des mesures de protection acoustique pour l'opérateur(par ex. port de protègeoreilles).

⚠ **Attention: protection contre le bruit!** Avant la mise en marche, informez-vous des prescriptions locales.

CONSIGNES DE SECURITE

A) FORMATION

1) **Lisez attentivement les instructions.** Familiarisez-vous avec les éléments de commande et l'usage correct de la machine. Apprenez à couper rapidement le moteur.
2) **La machine doit uniquement être utilisée pour l'usage prévu, à savoir**
   – coupe d'herbes et de plantes non ligneuses, au moyen d'un fil de nylon (ex. : taille de bordures de parterre, plantations, murs, clôtures ou petits espaces verts, pour terminer la coupe exécutée avec une débroussailleuse) ;
   – coupe d'herbes hautes, de petites branches et de buissons ligneux jusqu'à une section de 2 cm à l'aide de lames en métal ou en plastique.
   – Une utilisation non conforme peut généralement être dangereuse et endommager la machine.
   – Les points suivants sont considérés comme une utilisation non conforme (exemple) :
   – Utilisation de la machine pour balayer ;
   – Taille de haies ou autres travaux pour lesquels le dispositif de coupe n'est pas utilisé à la hauteur du sol ;
   – Taille d'arbres ;
   – Utilisation de la machine avec le dispositif de coupe au-dessus de la ceinture de l'opérateur ;
   – Utilisation de la machine pour la coupe de matières non végétales ;
   – Utilisation de la machine par plusieurs personnes.
3) Ne laissez jamais les enfants ou personnes qui ne disposent pas des connaissances nécessaires de ce mode d'emploi, utiliser la machine. Les dispositions locales peuvent déterminer un âge minimum pour l'utilisateur.
4) La machine ne doit pas être utilisée par plusieurs personnes
5) **Ne jamais utiliser la machine :**
   – Lorsque des personnes, notamment des enfants ou animaux sont à proximité ;
   – Lorsque l'opérateur est fatigué ou ne se sent pas bien ou lorsqu'il est sous l'emprise de médicaments ou de drogues, d'alcool ou d'autres substances, qui altèrent son attention et sa réactivité.
   – Lorsque l'opérateur n'est pas en mesure de tenir la machine avec ses deux mains ou lorsqu'il ne peut pas reposer de manière stable sur les jambes pendant le travail.
6) Notez que l'opérateur est responsable des accidents et dommages qui peuvent mettre en danger les personnes ou leur propriété.

B) MESURES PRELIMINAIRES

1) Lors du travail, l'opérateur doit porter des vêtements appropriés qui n'entravent pas ses mouvements.
   – Porter des vêtements près du corps avec des inserts de protection résistant aux coupures.
   – Porter un casque de protection, des gants, des lunettes de protection et des chaussures de sécurité résistant aux coupures avec une semelle antidérapante.
   – Porter une protection pour les oreilles.
   – Ne pas porter de châles, chemises, colliers ou autres accessoires lâches qui peuvent se coincer dans la machine ou dans des objets éventuellement situés sur le lieu de travail.
   – Attacher les cheveux longs.
2) **ATTENTION : DANGER ! L'essence est extrêmement inflammable :**
   – Stocker le carburant dans des récipients autorisés, prévus à cet effet ;
   – Ne pas fumer lors de la manipulation de carburants;
   – Ouvrir lentement le bouchon du réservoir pour réduire lentement la pression présente à l'intérieur.
   – Faire l'appoint de carburant uniquement à l'air libre à l'aide d'un entonnoir.
   – Faire le plein d'essence avant de démarrer le moteur. Pendant que le moteur tourne, ou si la machine est chaude, le bouchon du réservoir ne doit pas être ouvert ou vous ne devez pas faire le plein d'essence.
   – Si de l'essence déborde, ne pas essayer de démarrer le moteur. Essayer plutôt d'éliminer l'essence sur les surfaces encrassées de la machine. Tant que l'essence n'est pas entièrement évaporée et que les vapeurs d'essence ne se sont pas dissipées, évitez tout ce qui peut provoquer un incendie.
   – Eliminer immédiatement toute trace d'essence éventuellement projetée sur la machine ou au sol.
   – Ne pas démarrer la machine sur le lieu de ravitaillement ;
   – Tout contact entre le carburant et les vêtements doit être évité et dans ce cas, changez-vous de préférence avant de démarrer le moteur ;
   – Le bouchon du réservoir et le bouchon du réservoir d'essence doivent toujours être correctement vissés.
3) Changer les silencieux défectueux ou endommagés.
4) **Avant l'utilisation, vérifier minutieusement toute la machine et notamment :**
   – le levier d'accélérateur et le levier de sécurité doivent pouvoir être déplacés lentement, ne doivent pas être coincés et lorsqu'ils sont relâchés, ils

doivent retourner automatiquement et rapidement dans leur position initiale.
- le levier d'accélérateur doit être bloqué tant que le levier de sécurité n'est pas actionné ;
- l'interrupteur d'arrêt du moteur doit pouvoir se déplacer facilement d'une position à l'autre ;
- le câble électrique et surtout le câble de la bougie de démarrage doivent être sans défaut, pour éviter la formation d'étincelles et la prise doit être placée correctement sur la bougie d'allumage.
- les poignées et les dispositifs de protection de la machine doivent être nettoyés et séchés, puis fixés sur la machine ;
- Les dispositifs de coupe ou les dispositifs de protection ne doivent jamais être endommagés.

5) Vérifiez le positionnement correct des poignées et du point de fixation des sangles de transport, ainsi que l'équilibre de la machine.
6) Avant le début des travaux, vérifiez que les dispositifs de protection sont appropriés pour l'outil de coupe et correctement montés.
7) Vérifiez minutieusement la zone de travail et éliminez tout ce qui peut être projeté de la machine ou qui pourrait endommager le groupe de coupe et le moteur (pierres, racines, fils de fer, os, etc.).

C) LA MACHINE EN SERVICE

1) Le moteur ne doit pas fonctionner dans des endroits fermés dans lesquels du monoxyde de carbone dangereux peut s'accumuler.
2) Travaillez uniquement à la lumière du jour ou si la lumière artificielle est suffisante.
3) **Prendre une position sûre et stable :**
   - évitez le plus possible l'utilisation de la machine sur un sol humide ou glissant ou sur des sols inégaux ou pentus, lorsqu'aucune stabilité suffisante pour l'opérateur n'est garantie pendant le travail ;
   - ne courez pas, procédez toujours avec prudence et veillez aux inégalités du sol et à la présence d'éventuels obstacles ;
   - évaluez les risques potentiels du terrain en question et prenez toutes les mesures de sécurité nécessaires pour la sécurité, surtout en pente sur les terrains dangereux, glissants ou non sécurisés.
   - En pente, il faut toujours travailler en travers, jamais dans le sens de la montée ou de la descente, et toujours avec le dispositif de coupe en direction de la vallée.
4) Lors du démarrage du moteur, appuyer sur la machine :
   - démarrer le moteur à au moins 3 mètres du lieu de ravitaillement ;
   - vérifiez que les autres personnes se trouvent à au moins 15 mètres de distance du rayon d'action de la machine, et à au moins 30 mètres de distance en cas de travaux de coupe difficiles ;
   - Ne jamais orienter les silencieux et les gaz d'échappement contre les matières inflammables :
5) **Ne modifiez pas le réglage de base du moteur et ne le laissez pas trop tourner.**
6) La machine ne doit pas être exposée à des forces excessives, et les petites machines ne doivent pas être utilisées pour les travaux difficiles. L'utilisation d'une machine appropriée réduit les risques et améliore la qualité du travail.
7) S'assurer que le dispositif de coupe ne se déplace pas dans la mesure où le moteur tourne à vide, et qu'après activation du levier de démarreur, le moteur est alors retourné rapidement en marche à vide.
8) Veillez à ce que la lame ne heurte pas des corps étrangers durs et les projections éventuellement générées par le mouvement de la lame.
9) Pendant les travaux, la machine doit toujours être fixée sur la sangle de transport.
10) **Le moteur doit être arrêté :**
    - lorsque la machine est laissée sans surveillance.
    - avant de faire le plein d'essence.
    - pendant le changement de zones de travail
11) **Coupez le moteur et retirez le câble de bougie :**
    - avant de vérifier, nettoyer ou effectuer des travaux sur la machine ;
    - après avoir introduit un corps étranger. Vérifiez si des dommages sont survenus sur la machine et effectuez les réparations nécessaires avant de réutiliser la machine ;
    - lorsque la machine commence à vibrer de manière anormale : dans ce cas, rechercher immédiatement les causes des vibrations et confier la machine à une entreprise spécialisée.
    - lorsque la machine n'est pas utilisée

D) MAINTENANCE ET STOCKAGE

1) Veillez à ce que l'ensemble des écrous et vis soient serrés pour vous assurer que la machine fonctionne toujours dans de bonnes conditions. Un entretien régulier est indispensable pour la sécurité et le maintien des performances.
2) Ne conservez jamais la machine avec de l'essence dans le réservoir dans un endroit où les vapeurs d'essence pourraient entrer en contact avec un feu ouvert, une source de chaleur ou des étincelles.
3) Laissez le moteur refroidir avant d'entreposer la machine.
4) Pour éviter tout risque d'incendie, les résidus de branches, feuilles ou excès de graisses doivent être éliminés en permanence sur le moteur, le pot d'échappement et le lieu de stockage des carburants ; ne jamais laisser les déchets de coupe à l'intérieur d'un local
5) Si le réservoir doit être vidé, ceci doit avoir lieu à l'air libre et avec le moteur froid.
6) Lors de chaque intervention sur le dispositif de coupe, portez des gants.
7) Pour des raisons de sécurité, n'utilisez jamais la machine avec des pièces usées ou endommagées. Les pièces endommagées doivent être remplacées et ne doivent jamais être réparées. Utiliser uniquement des pièces d'origine. Des pièces de rechange non équivalentes peuvent endommager la machine et mettre en danger la sécurité. Les outils de coupe doivent toujours porter la marque du fabricant, ainsi qu'une référence à la vitesse de travail maximale.
8) Avant de ranger la machine, n'oubliez pas de retirer les clés ou outils utilisés pour la maintenance.

9) Ne jamais conserver la machine à portée des enfants !

E) TRANSPORT ET MANIPULATION

1) Les consignes suivantes doivent être observées lors du transport et de la manipulation de la machine :
   – Couper le moteur, attendre jusqu'à ce que le dispositif de coupe soit complètement arrêté, retirer la clé de contact,
   – monter la protection du dispositif de coupe,
   – Soulever uniquement la machine par les poignées et positionner le dispositif de coupe dans la position contraire au sens de fonctionnement.
2) Si le transport de la machine doit avoir lieu avec un véhicule motorisé, elle doit être placée de manière à ce qu'elle ne représente aucun danger et qu'elle soit correctement fixée pour empêcher le basculement avec dommages et fuites de carburant associés.

Étendue de la livraison

- Ouvrez l'emballage et sortez avec précautions l'appareil de l'emballage.
- Retirez le matériau d'emballage ainsi que les fixations d'emballage et de transport (si disponibles).
- Vérifiez si la livraison est complète.
- Contrôlez si l'appareil et les accessoires ont été endommagés pendant le transport.
- Conservez, si possible, l'emballage, pendant toute la durée de la garantie.

ATTENTION
L'appareil et le matériau d'emballage ne sont pas des jouets pour les enfants ! Les enfants ne doivent pas jouer avec les sacs en plastique, les films et les petites pièces ! Ils risquent de les avaler et de s'étouffer!

Avant la mise en service

Montage

1. MONTAGE DE LA POIGNÉE (Fig. 2+3)

1. Facultatif : Montez la fixation de la poignée sur la tige hampe.
2. Placer la poignée guidon (8) dans le réceptacle du support inférieur (A). Assurez-vous que la poignée commande soit sur le côté droit.
3. Placez ensuite une pince (B) sur la poignée et serrez les 2 vis.

2. MONTAGE DE LA CHAPE DE PROTECTION POUR LA LAME METALLIQUE (Fig. 3)

1. Posez l'écran de protection en métal sur le boîtier de l'engrenage et placez-le de manière à correspondre aux orifices de montage. Fixez les 3 vis comme présenté sur l'ill. 4 et fixez-les à fond.

ATTENTION: Veillez à ce que toutes les pièces soient correctement montées et que toutes les vis soient solidement fixées.

ATTENTION! – Observez toujours les instructions de sécurité. Le coupe-bordures doit uniquement être employé pour la coupe de gazon ou de mauvaises herbes. Il est expressément interdit de couper d'autres matériaux. N'utilisez pas votre coupe-bordures comme levier pour soulever, déplacer ou hacher des objets; ne le fixez pas non plus à des supports fixes. Il est interdit de monter sur l'engrenage du coupe-bordures des appareils ou des accessoires n'étant pas formellement destinés à cet effet par le fabricant.

3. MONTAGE DE L'ECRAN DE PROTECTION POUR FIL DE COUPE (Fig. 5)

Montez l'élargissement de la plaque de protection comme indiqué à l'ill. 5 à l'aide des 3 vis, des écrous et des disques intercalaires livrés avec l'appareil.

ATTENTION: En cas d'utilisation avec la tête de coupe, la protection en matière plastique doit toujours être installée, pour raccourcir le fil à la bonne longueur et pour protéger l'utilisateur.

4. MONTAGE DE LA TÊTE DU FIL DE COUPE

1. Enfoncez la clé mâle coudée latéralement dans l'orifice de la bride de retenue inférieure pour éviter que l'engrenage ne tourne en même temps. Dévissez l'écrou à l'aide de la clé livrée avec l'appareil – dans le sens des aiguilles d'une montre (Ill. 8).
2. Retirer la bride de retenue supérieure.

   Conservez bien l'écrou, et la bride de retenue supérieure. Vous en aurez besoin pour le montage de la lame métallique!
3. Vissez la tête de coupe du fil sur la broche filetée - dans le sens contraire aux aiguilles d'une montre – et serrez-la bien fort à la main. (ill. 6)

   Veillez à ce que la bobine de fil soit placée correctement dans le boîtier, que le ressort se trouve sous la bobine et que les extrémités du fil soient bien guidées vers l'extérieur par les deux œillets.

5. MONTAGE DE LA LAME EN MÉTAL

ATTENTION! – N'utilisez jamais l'appareil lorsque la lame est déformée ou que les dents de coupe sont endommagées ou manquantes. Remplacez immédiatement toute lame défectueuse!

ATTENTION! – N'utilisez jamais un appareil à lame sans écran de protection pour lame en métal correctement installé. N'utilisez pas l'appareil si l'écran de protection de la lame est endommagé.

ATTENTION! – Portez toujours de solides gants de travail lorsque vous effectuez des travaux sur la lame.

1. Enfoncez la clé mâle coudée latéralement dans l'orifice de la bride de retenue inférieure pour éviter que l'engrenage ne tourne en même temps. Dévissez l'écrou à l'aide de la clé livrée avec l'appareil – dans le sens des aiguilles d'une montre.
2. Retirer la bride de retenue supérieure.

3. Montez la lame comme indiqué à l'ill. 9. Posez la bride avec la surface plate sur la lame (ill. 9)
4. Serrez à fond l'écrou dans le sens contraire aux aiguilles d'une montre à l'aide de la clé fournie avec l'appareil.
5. Assurez de nouveau la vis (ill. 10).
6. A présent, il est impératif d'enlever l'arrêt en tirant latéralement la clé mâle coudée de la bride de retenue.
7. Si vous souhaitez échanger la lame métallique contre la tête de coupe du fil, procédez comme suit :

   Enfoncez la clé mâle coudée latéralement dans l'orifice de la bride de retenue inférieure pour éviter que l'engrenage ne tourne en même temps (ill.6). Dévissez à la main la tête de coupe du fil dans le sens des aiguilles d'une montre. Continuez comme décrit aux points 4 à 6.

6. MONTAGE DE L'EMBRAYAGE DE LA HAMPE (Fig. 11+12)

Tirez et tournez la goupille de verrouillage sur le collier de serrage. Insérez le tube inférieur de l'arbre d'entraînement dans le tube supérieur de l'arbre d'entraînement. Tournez vers le bas et relâchez la goupille de verrouillage. Déplacez le tube inférieur de l'arbre d'entraînement jusqu'à ce que la goupille de verrouillage s'enclenche. Serrez le bouton à ailettes pour sécuriser la connexion des tubes.

7. MONTAGE DE LA BRETELLE

ATTENTION ! – Portez toujours l'appareil avec la bretelle. Fixez la bretelle à l'appareil immé-diatement après le démarrage, pendant que le moteur tourne à vide. Avant d'enlever la bretelle, éteignez toujours le moteur.

1. Portez la bretelle de façon à ce qu'elle passe au-dessus de l'épaule droite (Ill. 13).
2. Accrochez le mousqueton de la sangle au support de l'axe (Ill. 14).
3. Réglez la longueur de la bretelle de façon à ce que l'outil de coupe soit parallèle au sol lorsqu'il est suspendu.Déterminez votre point de suspension personnel de l'outil de coupe monté en effectuant quelques mouvements d'entraînement avec moteur éteint.
4. Ne portez jamais la courroie en diagonale sur l'épaule et la poitrine, mais sur une seule épaule. Ainsi, en cas de danger, vous pourrez éloigner rapidement l'appareil de votre corps.

CONSEIL: Ne démarrez jamais le moteur avec la bretelle de port accrochée!

CARBURANT ET HUILE

CARBURANT

Pour des résultats parfaits, veuillez utiliser un carburant normal sans plomb mélangé à une huile spéciale pour moteur à 2 temps à un rapport de mélange 40 :1. Veuillez respecter les instructions de mélange.

ATTENTION : N'employez jamais de carburant pur sans huile. Le moteur en serait endommagé et vous perdriez votre droit à la garantie sur ce produit. N'utilisez pas de mélange de carburant ayant été entreposé pendant plus de 90 jours.

ATTENTION : N'employez que de l'huile pour moteur à 2 temps de haute qualité pour des moteur refroidis par air, rapport de mélange 40 :1.

MELANGE DE CARBURANT

Mélangez le carburant avec l'huile 2 temps dans un récipient autorisé. Veuillez vous conformer aux indications du tableau pour le mélange de carburant. Secouez le récipient pour bien mélanger le tout.

Tableau pour le mélange de carburant

Essence	Huile à 2 temps/40:1
1 litre	25 ml
5 litres	125 ml

ATTENTION: En cas de mauvais rapport de mélange, vous perdez votre droit à la garantie.

PROCEDURE DE DEMARRAGE

DÉMARRAGE À FROID

Pour éviter une surcharge du moteur au démarrage, raccourcissez le fil de coupe à 17 cm (Ill. 15).

1. Placez l'interrupteur d'allumage sur la position "I" (Ill. 16)
2. Glissez le starter sur la position "Start" (Ill. 17).
3. Appuyez 6 fois sur la pompe d'essence (16). (Ill. 18).
4. Avant d'activer l'accélérateur 9, le levier d'arrêt 11 doit être enfoncé. Appuyez sur le levier d'accélération et bloquez-le à mi-parcours en actionnant le bouton de blocage 12 du levier d'accélération, relâchez le levier d'accélération (ill. 19).
5. Tenez fermement l'appareil par la poignée. Tirez 2-3 fois sur la corde de démarrage (Ill. 20) – une traction rapide et régulière est nécessaire pour démarrer le moteur.
6. Placez le clapet du starter en position „RUN" (ill. 20). Tirez le starter jusqu'à ce que le moteur démarre.
7. Dès que le moteur a réagi, accélérez brièvement pour débloquer le levier d'accélération de sa position à mi-parcours et faire tourner le moteur au ralenti.
8. Laissez chauffer le moteur à vide pendant 10 secondes à peu près.
9. Au cas où le moteur ne démarrerait pas, répétez les points 1-8.

   CONSEIL: Si le moteur ne redémarre pas après quelques essais, procédez comme décrit au chapitre « Remèdes en cas de dysfonctionnement ».

   CONSEIL: Sortez la corde de démarrage toujours tout droit. Si vous tirez en biais, la corde se frotte à l'œillet. Ce frottement provoque un râpage de la corde et donc une plus forte usure. Tenez toujours bien fermement le levier de démarrage quand vous tirez la corde. Veillez à ce que la corde ne revienne pas en arrière lorsqu'elle est sortie, elle pourrait rester coincée et/ou le boîtier de démarrage être endommagé.

DÉMARRAGE LORSQUE LE MOTEUR EST CHAUD

N'UTILISEZ PAS LE STARTER !

Appliquez les étapes 1, 4, 6 et 7, comme le décrit la section consacrée au DÉMARRAGE À FROID.

ETEINDRE LE MOTEUR (Fig. 15)

Relâchez l'accélérateur. Laissez tourner le moteur à vide. Placez l'interrupteur d'allumage en position „STOP". Le moteur s'arrête.

Procédure en cas d'arrêt urgent: Au cas où il faudrait arrêter immédiatement l'appareil, pressez l'interrupteur STOP.

CONSEILS D'UTILISATION

- Si vous n'êtes pas familiarisé avec le coupe-bordures, entraînez-vous à son utilisation moteur éteint (STOP)
- Contrôlez toujours le terrain. Des objets durs tels que des morceaux de métal, des bouteilles, des pierres e.a., peuvent être projetés et causer de graves blessures, de même qu'ils peuvent endommager l'appareil à long terme. Si, par mégarde, vous touchiez un objet dur avec le coupe-bordures, éteignez tout de suite le moteur (OFF) et vérifiez si le coupe-bordures a été endommagé. N'employez jamais l'appareil s'il est endommagé ou s'il présente des déficiences.
- Débroussaillez et coupez toujours à la fréquence de rotation supérieure. Ne laissez pas tourner le moteur à une fréquence de rotation inférieure lorsque vous commencez à tondre ou pendant que vous débroussaillez.
- N'employez l'appareil que pour son usage prévu, soit débroussailler ou tondre les mauvaises herbes.
- Ne tenez jamais la tête du fil plus haut que votre genou pendant l'utilisation.
- Lorsque vous coupez sur une pente, positionnez-vous toujours au-dessous du dispositif de coupe. Ne travaillez que dans des pentes et des déclivités où vous avez un sol ferme sous vos pieds.

DEBROUSSAILLER

Le coupe-bordures, correctement équipé d'une chape de protection et d'une tête de fil, débroussaille les herbes/la broussaille hautes et les mauvaises herbes dans des endroits difficiles à atteindre – le long des clôtures, des murs, des fondations et autour des troncs d'arbres. Le coupe-bordures peut également servir pour tondre jusqu'au sol (pour les travaux de nettoyage dans le jardin et sur des terrains mal visibles, à végétation dense).

AVIS : Débroussailler le long des fondations, des murs en pierre, etc., entraîne une usure du fil plus importante, même en faisant très attention.

DEBROUSSAILLER/TONDRE

Faites osciller le coupe-bordures comme une faucille d'un côté à l'autre. Veillez à ce que la tête du fil soit toujours parallèle au sol. Contrôlez le terrain et fixez la hauteur de coupe désirée. Dirigez et tenez la tête du fil à la hauteur désirée pour obtenir une coupe régulière (ill. 23).

DEBROUSSAILLER COURT

Tenez le coupe-bordures droit, légèrement incliné vers l'avant, afin qu'il se déplace tout près du sol. Débroussailler toujours en éloignant l'appareil de votre corps, jamais en direction de l'utilisateur (ill. 24).

DEBROUSSAILLER LE LONG DE CLOTURES ET DE FONDATIONS

Pour débroussailler le long des clôtures, des poteaux, des murs en pierre et des fondations, dirigez l'appareil lentement et précautionneusement, sans laisser le fil rencontrer d'obstacles.
Si l'outil de coupe heurte un obstacle dur (pierre, mur, tronc d'arbre, etc.), il y a risque de projection vers l'arrière et d'une usure plus importante du fil.

DEBROUSSAILLER AUTOUR DES TRONCS D'ARBRES (ill. 27)

Passer autour de l'arbre, de gauche à droite, en s'approchant lentement du tronc, de manière à ce que le fil ne heurte pas l'arbre et maintenir la tête de coupe légèrement inclinée vers l'avant.

Notez que le fil en nylon peut découper les petits arbustes ou les endommager et que le choc du fil en nylon contre le tronc de l'arbuste ou de l'arbre peut fortement endommager la plante si l'écorce est molle.

TONDRE

Lorsque vous tondez, vous prenez toute la végétation jusqu'au sol. Pour ce faire, inclinez la tête du fil vers la gauche, à un angle de 30 degrés. Posez la poignée dans la position souhaitée. Soyez conscient du danger de blessure que cela représente pour l'utilisateur, pour des personnes à l'entour et des animaux ainsi qu'au danger de dommages matériels provoqués par des objets projetés (des pierres p.ex) (Fig. 26).

COUPER AVEC LA LAME (ill. 25)

Veuillez toujours porter des lunettes de protection, une protection faciale, des vêtements de protection et la bretelle lorsque vous travaillez avec la lame.
Commencer la coupe de la partie haute des plantes, puis travailler avec la lame vers le bas et broyer les branches progressivement en petits morceaux.

TRAVAIL AVEC LA FAUX (ill. 26)

Avancer à une vitesse régulière, exécuter ainsi un mouvement de coude semblable à un fauchage traditionnel, sans incliner la tête de coupe pendant l'utilisation.
Essayer d'abord de couper une petite zone à la bonne hauteur pour atteindre une hauteur de coupe uniforme en maintenant la tête de coupe à une hauteur constante par rapport au sol.
Pour une coupe grossière, il peut être utile d'incliner la tête de coupe d'env. 30° vers la gauche

ATTENTION : Il ne faut pas travailler de cette manière lorsqu'il est possible de projeter des objets, de blesser des personnes ou des animaux ou de provoquer des dommages.

COINCEMENTS

Les buissons et les arbres peuvent bloquer la lame et provoquer son arrêt. Evitez ce blocage en coupant les buissons adaptés du côté opposé. Si la lame coince pendant que vous coupez, arrêtez immédiatement le moteur.

Tenez l'appareil vers le haut et évitez que la lame ne se déforme ou ne casse pendant que vous repoussez les branchages à couper de la lame.

EVITER LES CONTRECOUPS

Lors de l'utilisation d'outils de coupe en métal (couteau pour taillis), vous risquez le contrecoup lorsque l'outil rencontre un obstacle solide (tronc d'arbre, branche, pierre, etc.). L'appareil fait alors une embardée vers l'arrière contre la direction de rotation de l'outil. Ceci peut mener à une perte de contrôle sur l'outil – danger de blessures pour l'utilisateur et les personnes à l'entour!

N'utilisez pas les outils de coupe en métal le long des clôtures, des poteaux en métal, des pierres de limitation ou des fondements.

Rallonger le fil de coupe

Pour rallonger le fil de coupe, faites tourner le moteur à pleine vitesse et tapotez la tête (1) de fil sur le sol. Le fil se rallonge automatiquement. La lame de la chape de protection raccourcit le fil à la longueur nécessaire (ill. 28).

Important: N'employez pas pour la tête de fil n'importe quel fil en métal ou un fil en métal recouvert de plastique. Ceci pourrait blesser gravement l'utilisateur.

ATTENTION : Enlevez régulièrement tous les restes d'herbe et de mauvaises herbes pour éviter une surchauffe du tube de la hampe. Les restes d'herbe et de mauvaises herbes s'enchevêtrent au-dessus de la chape de protection (ill. 29), ce qui empêche un refroidissement suffisant du tube de la hampe. Enlevez prudemment les restes avec un tournevis ou un outil similaire.

Remplacer le fil de coupe

1. Enlevez la vis en tournant dans le sens des aiguilles d'une montre (ill. 30).
2. Enlevez la bobine du fil et le ressort de la broche (ill. 30).
3. Enlevez le fil de coupe restant.
4. Pliez en 2 longueurs égales un fil de 6 m x 2,0 mm. Placez l'extrémité du nœud coulant dans l'encoche de la bobine de fil (Ill. 31). L'encoche se trouve sur la partie intermédiaire séparant les deux boîtiers de bobine.
5. Enroulez les deux moitiés du fil simultanément sur la bobine. Le sens d'enroulement est indiqué sur la bobine: « Wind Cord». Veillez à ce que le fil soit bien tendu et à ce que les deux moitiés de fil se trouvent chacune dans un boîtier de bobine séparé. Enroulez le fil jusqu'à avoir respectivement un reste de fil d'une longueur de 15 cm (Ill. 32).
6. Guidez les extrémités respectives du fil (H) à travers les ouvertures au côté opposé de la bobine (ill. 33).
7. Guidez le ressort sur la broche et enfilez les extrémités du fil par les oeillets du boîtier (ill. 34).
8. Mettez la bobine dans le boîtier tandis que vous faites passer les extrémités du fil par l'oeillet. Assurez-vous que le ressort est placé au bon endroit par rapport à la bobine et au boîtier (ill. 34).
9. Dès que la bobine est placée dans le boîtier, pressez-la bien fort dans le boîtier pour que le ressort soit tendu. Tirez aux deux extrémités du fil, afin que celui-ci ne soit pas coincé entre la bobine et le boîtier. Maintenez le ressort tendu par une pression constante de la bobine dans le boîtier et fixez la vis dans le sens contraire aux aiguilles d'une montre. Serrez la vis à la main seulement (ill. 35).
10. Raccourcissez le fil sur 17 cm environ, afin de moins charger le moteur dans la phase de démarrage et d'échauffement (ill. 15).

ENTRETIEN ET MAINTENANCE

ATTENTION ! – Portez toujours des gants lors des travaux de maintenance. N'effectuez pas de travaux de maintenance le moteur chaud.

FILTRE A AIR (Fig. 36+37)

Nettoyage du filtre à air:

1. Retirez la vis de blocage (x) du couvercle du filtre à air (Ill. 36).
2. Nettoyez le filtre avec de l'eau et du savon. **N'employez jamais d'essence !**
3. Laissez sécher le filtre à l'air libre.
4. Remettez le filtre en procédant dans l'ordre inverse.

CONSEIL: Remplacez le filtre à air quand il est usé, endommagé ou trop sale.

COUVERCLE DE RESERVOIR / FILTRE DU CARBURANT

ATTENTION : Avant de commencer à procéder au remplacement, veuillez vider le carburant de l'appareil et le conserver dans un récipient adéquat. Ouvrez prudemment le couvercle du réservoir afin qu'une surpression éventuelle puisse lentement s'échapper.

CONSEIL: Maintenez la soupape d'aération et le couvercle du réservoir propres (ill. 38).

1. Retirez la tête aspirante du carburant et le filtre (A) du réservoir à l'aide d'un crochet ou autre instrument (ill. 39).
2. Enlevez la tête aspirante par un mouvement tournant (ill. 39).
3. Remplacez le filtre.

CONSEIL: N'employez jamais le coupe-bordures sans filtre de carburant. Le moteur pourrait en être sérieusement endommagé.

REGLAGE DU CARBURATEUR

Le carburateur est réglé de façon optimale à son départ de l'usine. Si d'autres réglages devaient s'avérer nécessaires, adressez-vous au service clientèle compétent.

BOUGIE

1. Distance des électrodes des bougies = 0,6-0,7mm (ill. 40)
2. Vissez la bougie à un moment de couple de 12-15 Nm. Posez les cosses de bougie sur la bougie.

ATTENTION : Tous les travaux d'entretien non cités au présent manuel d'instruction doivent être effectués par un atelier autorisé. Afin de garantir un fonctionnement constant et correct, seules les **PIECES DE RECHANGE ORIGINALES** doivent être employées.

AIGUISAGE DE LA LAME DU FIL DE COUPE

1. Enlevez la lame (E) de la chape de protection (F) (ill. 41).
2. Fixez la lame dans un étau. Aiguisez la lame à l'aide d'une lime plate. Limez avec prudence pour respecter l'angle d'aiguisage. Ne limez toujours que dans une direction.

TRANSPORT

- Si le transport de la machine doit s'effectuer à bord d'un véhicule, celle-ci doit être positionnée de manière à ne représenter aucun danger et doit être fixée solidement.
- Pendant le transport, veillez à ce que de l'essence ne s'échappe pas. Évitez tout dommage et blessure.
- Pendant le transport et le stockage de l'appareil, la protection de la lame (protection de la chaîne) doit être placée.

ENTREPOSAGE

1. Conformez-vous à toutes les instructions d'entretien précédentes.
2. Nettoyez impeccablement le coupe-bordures et graissez les parties en métal.
3. Videz le réservoir de carburant et revisser le couvercle.
4. Lorsque le réservoir est vide, démarrez le moteur.
5. Laissez tourner le moteur à vide jusqu'à ce qu'il s'arrête pour vider le carburant restant du carburateur.
6. Laissez refroidir le moteur (environ 5 minutes).
7. Dévisser la bougie avec une clé pour bougie.
8. Mettez une cuillère à café d'huile pure pour moteur à 2 temps dans la chambre de combustion. Tirez plusieurs fois lentement sur la corde de démarrage pour bien répartir l'huile à l'intérieur du moteur. Replacez la bougie.
9. Entreposez l'appareil dans un endroit frais et sec, à l'abri de flammes ouvertes et de sources de chaleur telles que les chauffe-eau instantanés, des chaudières à huile, etc…

REMISE EN SERVICE

1. Retirez la bougie.
2. Tirez rapidement sur la corde de démarrage afin d'enlever l'huile restante de la chambre de combustion.
3. Nettoyez la bougie et vérifiez la distance des électrodes. Si nécessaire, remplacez la bougie.
4. Préparez l'appareil à la mise en service.
5. Remplissez le réservoir avec le bon mélange de carburant et d'huile. Voir chapitre **"Carburant et huile"**.

REPARER LES PANNES DU MOTEUR

PROBLEME	CAUSE EVENTUELLES	CORRECTION
Le moteur ne démarre pas, présent mode d'emploi.	Mauvais démarrage	Veuillez observer les conseils du ou il démarre, mais s'arrête
	Carburateur mal réglé	Faites régler le carburateur par un service après-vente autorisé
	Bougie encrassée	Nettoyer/régler ou remplacer la bougie.
	Filtre à carburant bouché.	Remplacez le filtre à carburant.
Le moteur démarre mais ne fonctionne pas à pleine puissance	Mauvaise position du levier de starter	Placez le levier sur RUN (Service)
	Grille à étincelles encrassée.	Remplacez la grille à étincelles.
	Filtre à air encrassé	Retirer, nettoyer et replacer le filtre à air.
	Carburateur mal réglé	Faites régler le carburateur par un service après-vente autorisé
Le moteur a des ratés.	Carburateur mal réglé	Faites régler le carburateur par un service après-venteautorisé
Puissance insuffisante en cas de charge.		
Moteur tourne irrégulièrement.	Bougie mal réglée.	Nettoyer, régler ou remplacer la bougie.
Dégagement excessif de fumée	Carburateur mal réglé	Faites régler le carburateur par un service après-vente autorisé
	Mélange inadéquat de carburant.	Utilisez le bon mélange de carburant (rapport 40:1).

Recyclage et protection de l’environnement

Ne jamais verser les restes d’huile de chaîne ou le mélange pour moteurs à 2 temps dans les égouts, les canalisations ou sur le sol, mais les recycler en respectant les principes de protection de l’environnement, par exemple en les portant à un centre de traitement des déchets.
Au cas où votre appareil devenait un jour inutilisable ou si vous n’en aviez plus l’usage, ne jetez en aucun cas l’appareil avec les déchets ménagers, mais veillez à un recyclage conforme aux principes écologiques. Videz soigneusement le réservoir à huile et à essence et allez déposer les restes dans un centre de traitement des déchets. Allez déposer l’appareil lui aussi dans un centre de recyclage. Les éléments en matière synthétique et en métal seront séparés et réutilisés. Votre commune ou l’administration urbaine vous fourniront tous les renseignements à ce sujet.

Pièces de rechange

Si vous avez besoin d‘accessoires ou de pièces de rechange, veuillez vous adresser à notre service après-vente.

N‘utilisez pour travailler avec cet appareil que des pièces supplémentaires recommandées par notre entreprise. Dans le cas contraire, l‘utilisateur ou des personnes se trouvant à proximité pourraient subir de graves blessures et l‘appareil pourrait être endommagé.

INDICE

	Pagina
IDENTIFICAZIONE DEI COMPONENTI	1 - 2
ILLUSTRAZIONE	3 - 6
IMPIEGO CONFORME ALLA DESTINAZIONE D'USO	IT-1
SPIEGAZIONE DEI CARTELLI DI AVVISO SULL'APPARECCHIO	IT-2
DATI TECNICI	IT-3
DISPOSIZIONI DI SICUREZZA	IT-4
CONTENUTO DELLA CONFEZIONE	IT-5
PRIMA DELLA MESSA IN FUNZIONE	IT-6
CARBURANTE ED OLIO	IT-7
PROCEDURA D'AVVIO	IT-7
AVVERTENZE PER L'USO	IT-7
MANUTENZIONE	IT-9
TRASPORTO	IT-9
DEPOSITO	IT-9
ELIMINAZIONE DEI GUASTI AL MOTORE	IT-10
SMALTIMENTO E TUTELA DELL'AMBIENTE	IT-11
PEZZI DI RICAMBIO	IT-11
GARANZIA	
DICHIARAZIONE CE DI CONFORMITÀ	
ASSISTENZA	

IMPIEGO CONFORME ALLA DESTINAZIONE D'USO

L'apparecchio è destinato al taglio di prati e superfici erbose. Il rispetto delle istruzioni per l'uso allegate del produttore rappresenta un presupposto per l'utilizzo conforme dell'apparecchio. Tutti gli altri usi non espressamente consentiti dalle qui presenti istruzioni possono danneggiare l'apparecchio e rappresentare una seria minaccia per l'utente. Rispettare assolutamente le restrizioni indicate dalle avvertenze di sicurezza. Tenere a mente che i nostri apparecchi non sono stati costruiti per l'impiego professionale, artigianale o industriale. Non ci assumiamo dunque alcuna responsabilità se l'apparecchio viene usato in imprese commerciali, artigianali o industriali o per attività equivalenti.

Attenzione! Visti i rischi per l'utilizzatore, il decespugliatore a motore a benzina non deve essere impiegato per i seguenti lavori: per pulire vialetti e come trituratore per sminuzzare rami ragliati da alberi e arbusti. Inoltre, il decespugliatore a motore a benzina non deve essere usato per livellare irregolarità del suolo, come per es. i mucchi di terra sollevati dalle talpe. Per motivi di sicurezza il decespugliatore a motore a benzina non deve essere usato come gruppo motore per altri utensili o set di utensili di qualsiasi tipo. La macchina può essere utilizzata solo per lo scopo a cui è destinata. Qualsiasi altro utilizzo diverso non è conforme. L'utilizzatore/l'operatore, e non il costruttore, è responsabile di danni e lesioni di ogni tipo che ne risultino.

Spiegazione dei cartelli di avviso sull'apparecchio

1

2

3

4

5

6

7

8

9

10

11

12

13

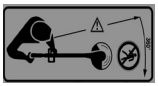
14

15

16

17

18

19

1. Avvertenza!
2. Prima della messa in funzione leggere le istruzioni per l'uso!
3. Indossare protezione per occhi, testa e udito!
4. Indossare calzature robuste!
5. Indossare guanti protettivi!
6. La distanza tra macchina e persone circostanti deve essere di almeno15 m!
7. Fare attenzione a pezzi scagliati lontano.
8. Attenzione! - La benzina è infiammabile. Prima del rifornimento, lasciare raffreddare il motore per almeno 2 minuti.
9. Numero di giri massimo del dispositivo di taglio. Utilizzare esclusivamente dispositivi di taglio adeguati.
10. PERICOLO DI FERIMENTO! Avvertenza! Non mettere mani sotto alla copertura della macchina quando questa è in funzione. Le lame continueranno a ruotare una volta spenta la macchina.
11. ATTENZIONE: SUPERFICIE INCANDESCENTE
12. Livello di potenza sonora garantito L_{WA}
13. Pericolo di pezzi volanti!
14. Tenere lontano terze persone dall'area di lavoro.
15. Premere 6 volte la pompa della benzina
16. Benzina e olio sono infiammabili e possono esplodere. Divieto di fiamme, luce scoperta e fumo.
17. Conferma la conformità dell'elettroutensile alle direttive della Comunità Europea.
18. Fare attenzione a non urtare la lama
19. Per tutti lavori sul motore spegnere il motore e sfi lare il cappuccio della candela d'accensione.

SIMBOLI DESCRITTIVI SULLA MACCHINA (se presenti)

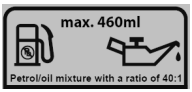

Serbatoio miscela

Posizioni dell'interruttore del motore
a = Spento/Off
b = esercizio/On

Leva starter (Starter)

Primer

SIMBOLI DESCRITTIVI SUI DISPOSITIVI PROTETTIVI (se presenti)

Decespugliatore a benzina

DATI TECNICI

Modello		**IBF 25-1**
Potenza motore	kW	0,8
Tipo di motore		a due tempi
Cilindrata	cm^3	25
Carburante	miscela benzina/olio	40:1
Capacità serbatoio	ml	460
Numero di giri al minimo	min^{-1}	3000
Numero di giri massimo motore	min^{-1}	10500
Numero di giri massimo dell'utensile da taglio	min^{-1}	8500
Larghezza di taglio	cm	43 (Lama = 23)
Spessore del filo	mm	2,0
Scorta filo	m	2 x 3,0
Prolunga del filo		automatismo ad impulsi
Peso	kg	6,5
Livello di pressione sonora	dB (A)	94,3 [K 3,0 dB(A)]
Potenza della rumorosità	dB (A)	111
Vibrazioni - Decespugliatore	m/s^2	4,53 [K 1,5 m/s^2]
Vibrazioni - Tagliabordi	m/s^2	7,18 [K 1,5 m/s^2]

La casa produttrice si riserva il diritto di apportare modifiche tecniche.

Gli apparecchi sono stati costruiti secondo le disposizioni vigenti, DIN EN ISO 11806, e rispondono pienamente ai requisiti prescritti dalla legge sulla sicurezza e dei prodotti.

Avvertenza: Il valore di vibrazioni indicato è stato determinato con una attrezzatura standardizzata e può essere utilizzato sia per il confronto con altre apparecchiature sia per la stima provvisoria del carico tramite le vibrazioni.

⚠ **ATTENZIONE!** Il valore delle vibrazioni può variare in funzione dell'utilizzo della macchina e del suo allestimento ed essere superiore a quello indicato. É necessario stabilire le misure di sicurezza a protezione dell'utilizzatore che devono basarsi sulla la stima del carico generato dalle vibrazioni nelle condizioni reali di utilizzo. A tale proposito devono essere prese in considerazione tutte le fasi del ciclo di funzionamento quali ad esempio, lo spegnimento o il funzionamento a vuoto.

⚠ **PERICOLO:** Il sistema di avviamento della macchina genera un campo magnetico relativamente debole, ove non è possibile escludere che si presentino anomalie al funzionamento in caso di impianti attivi e passivi nell'utilizzatore, con relativi gravi rischi per la salute. Si raccomanda assolutamente a coloro che portano tali impianti medici di consultare un medico o il produttore dei dispositivi prima di utilizzare la macchina.

⚠ **ATTENZIONE:** Durante i lavori indossare un abbigliamento consono. Il proprio rivenditore può fornire informazioni utili sui migliori dispositivi di protezione del lavoro per garantire la sicurezza dell'operatore durante i lavori.

⚠ **ATTENZIONE!** L'esposizione prolungata alle vibrazioni può causare lesioni e disturbi neurovascolari (conosciuti anche come "fenomeno di Raynaud" o "mano bianca") specialmente a chi soffre di disturbi circolatori. I sintomi possono riguardare le mani, i polsi e le dita e si manifestano con perdita di sensibilità, torpore, prurito, dolore, decolorazione o modifiche strutturali della pelle. Questi ef fetti possono essere ampliati dalle basse temperature ambientali e/o da una presa ec cessiva sulle impugnature. All'insorgere dei sin tomi, occorre ridurre i tempi di utilizzo della macchina e consultare un medico.

Un certo inquinamento acustico è inevitabile durante l'impiego di questo attrezzo. Concentrare i lavori particolarmente rumorosi negli orari consentiti e previsti per tali attività. Rispettare eventuali orari di riposo e limitare la durata del lavoro allo stretto necessario. Per la protezione personale dell'operatore e delle persone eventualmente presenti nelle vicinanze si raccomanda l'impiego di un'adeguata protezione dell'udito.

Indicazioni sull'emissione di rumori in base alla legge tedesca sulla sicurezza delle prodotti (ProdSG) e/o alla Direttiva Macchine: se il livello di pressione acustica determinato nel posto di lavoro supera gli 80 dB(A). In un simile caso, bisogna prevedere per l'utente delle misure di isolamento acustico (per esempio il portare un dispositivo di protezione sonora).

⚠ **Attenzione: inquinamento acustico!** Prima dell'impiego prendere conoscenza delle norme regionali.

DISPOSIZIONI DI SICUREZZA

A) FORMAZIONE

1) **Leggere attentamente le istruzioni.** Familiarizzare con le istruzioni per l'uso e l'utilizzo corretto della macchina. Apprendere come spegnere rapidamente il motore.
2) **Utilizzare la macchina solo per lo scopo a cui è destinata, cioè**
   - taglio di erba e piante non legnose, mediante filo di nylon (ad es. taglio di angoli di aiuole, piantagioni, muri, recinzioni o piccole superfici verdi per concludere il taglio eseguito con Motorsense);
   - Taglio di erba alta, piccoli rami e cespugli legnosi fino ad una sezione pari a 2 cm con lame di metallo o plastica.
   - L'uso improprio può risultare pericoloso in generale e danneggiare la macchina.
   - I seguenti punti rappresentano un uso improprio (a titolo di esempio):
   - Utilizzo della macchina per girare;
   - Taglio di siepi o altri lavori in cui il dispositivo di tag lio non viene utilizzato all'altezza del suolo;
   - Taglio di alberi;
   - Utilizzo della macchina con dispositivo di taglio sopra la linea della cinghia dell'utilizzatore;
   - Utilizzo della macchina per il taglio di materiale non vegetale;
   - Utilizzo della macchina da parte di più di una persona.
3) Non consentire mai ai bambini o a persone sprovviste della necessaria conoscenza delle presenti istruzioni per l'uso di utilizzare la macchina. Disposizioni locali possono definire l'età minima dell'utilizzatore.
4) La macchina non deve essere utilizzata da più di una persona
5) **Non utilizzare mai la macchina:**
   - mentre persone, in particolare bambini o animali si trovano nelle vicinanze;
   - Se l'utilizzatore è stanco o non si sente bene, oppure se ha assunto medicinali o droghe, alcol o altre sostanze che riducono la sua capacità di attenzione e reazione;
   - Se l'utilizzatore non è in condizioni di tenere la macchina con due mani oppure se non è in grado di tenersi stabilmente sulle gambe in equilibrio durante il lavoro**.**
6) Si noti che l'utilizzatore risponde di eventuali infortuni e danni che coinvolgano altre persone o le loro proprietà.

B) PREPARATIVI

1) Durante il lavoro, l'utilizzatore deve indossare un abbigliamento adeguato che non lo ostacolino nei suoi movimenti.
   – Indossare abbigliamento protettivo aderente con inserti protettivi resistenti ai tagli.
   – Indossare elmetto protettivo, guanti, occhiali protettivi e calzature di sicurezza antitaglio con suole antiscivolo.
   – Indossare una protezione per l'udito.
   – Non indossare sciarpe, camicie, collane o altri accessori pendenti lenti che potrebbero incastrarsi nella macchina oppure in oggetti che si trovano sul posto di lavoro.
   – Legare eventuali capigliature lunghe.
2) **ATTENZIONE: PERICOLO! La benzina è altamente infiammabile:**
   - Conservare quindi il carburante in contenitori approvati e previsti a tale scopo;
   - non fumare mentre si maneggia il carburante;
   - Aprire lentamente il tappo del serbatoio per eliminare lentamente la pressione che si è formata al suo interno;
   - Rifornire con carburante solo all'aperto con l'aiuto di un imbuto;
   - Rabboccare con benzina prima di avviare il motore. Mentre il motore è in moto o se la macchina è calda, il tappo del serbatoio non può essere aperto né è possibile rabboccare con benzina;
   - se la benzina è traboccata, non tentare di avviare il motore. Prima rimuovere la macchina dalla superficie sporca di benzina. Evitare tutto ciò che può provocare incendi fino a quando la benzina non è evaporata completamente e i vapori di benzina non si siano dissolti;
   - ogni traccia di benzina versata sulla macchina o sul pavimento deve essere rimossa immediatamente;
   - Non avviare la macchina nel luogo di rifornimento;
   - evitare il contatto tra il carburante e gli indumenti ed in tal caso, cambiarsi prima di avviare il motore;
   - Il tappo del serbatoio e il tappo del contenitore della benzina devono essere sempre avvitati bene.
3) Sostituire i silenziatori difettosi o danneggiati.
4) Prima dell'uso, controllare a fondo tutta la macchina e in particolare:
   - la leva dell'acceleratore e quella di sicurezza devono poter essere mosse agevolmente, non devono bloccarsi e quando vengono rilasciate, devono tornare rapidamente ed automaticamente nella posizione di partenza;
   - la leva dell'acceleratore deve restare bloccata fino a quando la leva di sicurezza non viene azionata;
   - l'interruttore di spegnimento del motore deve poter essere spostato da una posizione ad un'altra agevolmente;
   - il cavo elettrico e soprattutto il cavo della candela di accensione devono essere in perfetto stato per escludere la formazione di scintille e la spina deve essere applicata sulla candela di accensione secondo le disposizioni;
   - le maniglie e i dispositivi di protezione della macchina devono essere puliti e asciutti e poi essere applicati alla macchina saldamente;
   - I dispositivi di taglio o di protezione non devono mai essere danneggiati.
5) Verificare la corretta posizione delle maniglie e del punto di collegamento della tracolla e l'equilibrio della macchina.
6) Prima di iniziare i lavori, verificare che i dispositivi di protezione per il dispositivo di taglio siano adeguati e montati correttamente.
7) Controllare a fondo la zona di lavoro e rimuovere tutto ciò che potrebbe essere lanciato lontano dalla

macchina oppure che potrebbe danneggiare il gruppo di taglio e il motore (pietre, rami, filo di acciaio, ossa, ecc.).

C) LA MACCHINA IN FUNZIONE

1) Il motore non deve funzionare in ambienti chiusi in cui possono accumularsi gas pericolosi di monossido di carbonio.
2) Lavorare soltanto di giorno oppure in presenza di una buona illuminazione artificiale.
3) Assumere una posizione sicura e stabile:
   - evitare per quanto possibile l'impiego della macchina su suolo bagnato o scivoloso o in ogni caso su fondo irregolare o in pendenza laddove non è garantita una sufficiente stabilità per l'operatore durante il lavoro;
   - non correre, procedere sempre con cautela e prestare attenzione alle irregolarità del suolo e alla presenza di eventuali ostacoli;
   - valutare i potenziali rischi del terreno da trattare ed adottare tutte le misure di sicurezza necessarie per la propria sicurezza, soprattutto su pendii e terreno pericoloso, scivoloso o incerto;
4) Quando si avvia il motore, tenere saldamente la macchina:
   - avviare il motore almeno 3 metri dal luogo di rifornimento;
   - verificare che altre persone restino almeno a 15 metri di distanza dal raggio di azione della macchina e, in caso di lavori di taglio difficili, almeno a 30 metri;
   - Non indirizzare mai i silenziatori e quindi anche i gas di scarico verso materiale infiammabile;
5) Non modificare le impostazioni di base del motore e non farlo andare su di giri.
6) La macchina non deve essere esposta a forze eccessive e non utilizzare macchine di piccole dimensioni per lavori intensi. L'uso di una macchina adeguata riduce i rischi e migliora la qualità del lavoro.
7) Accertarsi che il dispositivo di taglio non si muova mentre il motore funziona al minimo e che dopo l'azionamento della leva dell'acceleratore il motore venga riportato rapidamente a folle.
8) Accertarsi che la lama non colpisca corpi estranei duri né eventuale materiale che voli a causa del movimento della lama.
9) Durante i lavori, la macchina deve essere sempre fissata alla tracolla.
10) Spegnere il motore:
    - quando si lascia la macchina incustodita.
    - prima del rifornimento.
    - durante il cambio della zona di lavoro.
11) Spegnere il motore e staccare il cavo della candela:
    - prima di controllare la macchina, pulirla o eseguire lavori sulla stessa;
    - dopo che è stato trovato un corpo estraneo. Verificare se sulla macchina sono presenti danni ed effettuare le necessarie riparazioni prima di riutilizzarla;
    - se la macchina inizia a vibrare in modo anomalo: in tal caso individuare immediatamente la causa delle vibrazioni e far eseguire le opportune indagini in un'azienda specializzata.
    - se la macchina non viene utilizzata.

D) MANUTENZIONE E IMMAGAZZINAMENTO

1) Accertarsi che tutti i dadi e le viti siano strette saldamente per garantire che la macchina funzioni sempre in buone condizioni. **Una manutenzione regolare è indispensabile per la sicurezza ed il mantenimento delle prestazioni.**
2) Non conservare mai la macchina con la benzina nel serbatoio all'interno di locali in cui i vapori di benzina possono entrare in contatto con fiamme libere, fonti di calore o scintille.
3) Lasciare raffreddare il motore, prima di mettere la macchina in magazzino.
4) Per prevenire il rischio d'incendio, il motore, il silenziatore di gas di scarico e il luogo di deposito di carburante devono essere sempre mantenuti privi di residui di rami, foglie o grasso eccessivo; non lasciare mai resti di taglio all'interno dei locali
5) Se occorre svuotare il serbatoio, ciò deve avvenire all'aperto e con il motore freddo.
6) Durante ogni intervento sul dispositivo di taglio, indossare i guanti.
7) **Per motivi di sicurezza, non utilizzare mai la macchina con componenti usurati o danneggiati. I componenti danneggiati devono essere sostituiti e non devono essere mai riparati. Utilizzare solo pezzi originali.** Pezzi di ricambio non equivalenti possono danneggiare la macchina e comprometterne la sicurezza. Gli utensili di taglio devono sempre recare il contrassegno del produttore e l'indicazione del numero di giri di lavoro massimo.
8) Accertarsi, prima di metter a posto la macchina, che la chiave inglese o gli utensili utilizzati per la manutenzione vengano rimosso.
9) Tenere la macchina fuori dalla portata dei bambini!

E) TRASPORTO E MANIPOLAZIONE

1) Attenersi alle seguenti avvertenze durante il trasporto e la manipolazione della macchina:
   - Spegnere il motore; attendere che il dispositivo di taglio sia completamente fermo, staccare la spina della candela;
   - Montare la protezione del dispositivo di taglio;
   - Sollevare la macchina esclusivamente dalle maniglie e posizionare il dispositivo di taglio nella direzione contraria alla direzione di funzionamento.
2) Se il trasporto della macchina avviene con un veicolo, posizionarla in modo che non costituisca alcun pericolo e fissarla in modo da impedire che si ribalti con conseguenti danni e fuoriuscita del carburante

Contenuto della confezione

- Aprire la confezione ed estrarre con cautela l'apparecchio dalla confezione.
- Rimuovere il materiale della confezione e le protezioni di imballaggio e trasporto (se presenti).
- Controllare che il contenuto della fornitura sia completo.
- Controllare che l'apparecchio e gli accessori non abbiano subito danni da trasporto.
- Conservare la confezione se possibile fino allo scadere del periodo di garanzia.

ATTENZIONE
Apparecchio e materiale di imballaggio non sono dei giocattoli! I bambini non possono giocare con i sacchetti di plastica, pellicole e pezzi piccoli! Pericolo di ingestione e di soffocamento!

Prima della messa in funzione

MONTAGGIO

1. MONTAGGIO DELLA MANIGLIA (fig. 2+3)

1. Facoltativo: Montare il supporto (A) dell'impugnatura sull'asta.
2. Posizionare la maniglia del manubrio (8) nella presa del supporto inferiore (A). Assicurarsi che l'elemento di controllo si trovi sul lato destro.
3. Quindi posizionare un'ulteriore graffa (B) sopra all'impugnatura e fissare le 2 viti.

2. MONTAGGIO DELLA COPERTURA PROTETTIVA PER LA LAMA DI TAGLIO METALLICA (fig. 3)

1. Appoggiare la protezione in metallo sulla scatola della trasmissione e orientarla secondo le forature di montaggio. Inserire le 3 viti come mostrato in fig. 3 e serrarle.

ATTENZIONE: fare attenzione che tutti i componenti siano correttamente montati e che le viti siano ben serrate.

ATTENZIONE! – Osservare sempre le misure di sicurezza. Il tosatore va usato solo per tagliare erba o erbacce leggere. E' assolutamente vietato tagliare altri tipi di materiale. Non usare il tosatore come leva per alzare, spostare o per sminuzzare oggetti; è anche vietato fissarlo su supporti fissi. E' vietato, inoltre, applicare sul propulsore del tosatore apparecchiature o accessori non espressivamente permessi a tal fine dal costruttore.

3. MONTAGGIO DELLA PROTEZIONE PER FILO TA GLIENTE (fig. 5)

Montare l'estensione dello schermo protettivo nelle modalità descritte in fig. 4 con l'ausilio delle 3 viti, dadi e rondelle forniti in dotazione.

ATTENZIONE: la protezione in materia plastica deve sempre essere installata durante il funzionamento con testa di taglio filo, per tagliare il filo sempre nella lunghezza corretta e per proteggere l'operatore.

4. MONTAGGIO DELLA TESTA DI TAGLIO FILO

1. Inserire una chiave a brugola lateralmente nel foro della flangia di sostegno inferiore per prevenire il trascinamento dell'ingranaggio nella rotazione. Con la chiave per dadi fornita in dotazione svitare il dado – in senso orario (fig. 8).
2. Smontare la flangia di sostegno superiore.

   Conservare il dado, e la flangia di sostegno superiore in un luogo sicuro poiché serviranno nuovamente per il montaggio della lama di taglio metallica!
3. Avvitare la testina tagliente con il filo sull'asta filettata – in senso antiorario - e stringerla a mano con forza. (Fig. 6)
   Accertarsi che il rocchetto portafilo sia correttamente posizionato nel portarocchetto, che la molla si trovi sotto al rocchetto e che le estremità del filo siano infilate verso l'esterno nelle due apposite asole.

5. MONTAGGIO DEL COLTELLO DI METALLO

ATTENZIONE! – Non usare mai l'apparecchiatura nel caso che la lama di taglio sia piegata oppure con denti di taglio ammaccati o mancanti. Sostituire subito la lama di taglio quando è danneggiata!

ATTENZIONE! – Non usare mai le apparecchiature con lama di taglio senza la protezione della lama di taglio in metallo correttamente montato. Non fare uso dell'apparecchiatura nel caso di protezione lama danneggiata.

ATTENZIONE! – Durante i lavori con la lama di taglio indossare sempre guanti di protezione.

1. Inserire una chiave a brugola lateralmente nel foro della flangia di sostegno inferiore per prevenire il trascinamento dell'ingranaggio nella rotazione. Con la chiave per dadi fornita in dotazione svitare il dado – in senso orario.
2. Smontare la flangia di sostegno superiore.
3. Montare la lama nelle modalità illustrate in fig. 9. Collocare la flangia con la superficie piana sulla lama (fig. 9).
4. Con la chiave per dadi fornita in dotazione stringere saldamente il dado in senso antiorario.
5. Bloccare nuovamente la vite (fig. 10).
6. A questo punto rimuovere assolutamente il bloccaggio estraendo la chiave a brugola lateralmente dalla flangia di sostegno.
7. Qualora si desiderasse sostituire la lama metallica con la testina tagliente col filo, procedere nel seguente modo:
   inserire una chiave a brugola lateralmente nel foro della flangia di sostegno inferiore per prevenire il trascinamento dell'ingranaggio nella rotazione (fig. 6). Svitare manualmente la testina tagliente col filo in senso orario. Procedere nelle modalità descritte ai punti 4-6.

6. MONTAGGIO DELL'ASTA (fig. 11+12)

Tirare e ruotare il perno di bloccaggio sulla fascetta stringitubo. Inserire il tubo inferiore dell'albero di trasmissione nel tubo superiore dell'albero di trasmissione. Abbassare e rilasciare il perno di bloccaggio. Spostare il tubo inferiore dell'albero di trasmissione fino all'innesto del perno di bloccaggio. Serrare la manopola ad alette per fissare il collegamento del tubo.

7. MONTAGGIO DELLA CINTURA A TRACOLLA

ATTENZIONE! – Fare sempre uso della cintura a tracolla. Fissare la cintura all'apparecchiatura subito dopo l'avvio mentre il motore va in folle. Prima di rimuovere la cintura a tracolla, spegnere sempre il motore.

1. Mettere la cintura a tracolla in modo tale che la cintura si trovi sulla spalla destra (fig. 13).

2. Fissare il gancio al bordo forato del fusto (fig. 14).
3. Regolare la lunghezza della cintura in modo tale che l'utensile di taglio, nello stato sospeso, si trovi parallelamente al terreno. Trovare il punto di sospensione corretto per l'utensile di taglio montato effettuando alcune manovre di prova a motore spento.
4. Non tenere mai la cinghia in diagonale sulla spalla e il petto, ma soltanto su una spalla, in modo che si possa allontanare velocemente lo strumento dal corpo in caso di pericolo.

AVVERTENZA: non avviare mai il motore con cintura a tracolla agganciata!

CARBURANTE ED OLIO

CARBURANTE

Per ottenere risultati ottimali utilizzare carburante normale senza piombo miscelato ad olio speciale per motori a due tempi (rapporto di miscela 40:1). Rispettare le istruzioni fornite per la miscelazione.

⚠ **ATTENZIONE:** non utilizzare mai carburante puro senza aggiunta di olio, poiché in tal caso il motore si danneggerebbe e decadrebbero i diritti di garanzia sul prodotto. Non utilizzare miscele carburanti preparate e conservate per più di 90 giorni.

⚠ **ATTENZIONE:** utilizzare soltanto olio di qualità per miscele per motori a due tempi raffreddati ad aria, rapporto di miscela 40:1.

MISCELA CARBURANTE

Miscelare il carburante con olio per motori a due tempi in un recipiente omologato. Il rapporto di miscela è riportato nell'apposita tabella. Agitare il recipiente per mescolare bene il liquido.

Tabella per la miscelazione del carburante

Benzina	olio due tempi/40:1
1 litro	25 ml
5 litri	125 ml

⚠ **ATTENZIONE: in caso di rapporto di miscela errato decadono i diritti di garanzia.**

PROCEDURA D'AVVIO

AVVIAMENTO A FREDDO

Per non sovraccaricare il motore all'avvio, accorciare il filo tagliente alla lunghezza di 17 cm (fig. 15).

1. Regolare l'interruttore di accensione sulla posizione "I" (fig. 16)
2. Spostare la farfalla di avviamento sulla posizione "Start" (fig. 17).
3. Premere la pompa del carburante (16) 6 volte (fig. 18).
4. Per azionare la leva dell'acceleratore 9 occorre prima premere la leva di bloccaggio (11). Premere la leva dell'acceleratore e bloccarla a metà corsa azionando il relativo blocco (12), quindi rilasciare la leva (fig. 19).
5. Reggere saldamente l'attrezzo per l'impugnatura. Tirare la fune del dispositivo d'avviamento 2-3 volte (fig. 20) – è necessario tirarla velocemente ed uniformemente per accendere il motore.
6. Spostare la farfalla d'avviamento in posizione „RUN (fig. 21). Tirare lo starter fino all'avvio del motore.
7. Una volta avviato il motore, dare un poco di gas per liberare la leva dell'accelleratore dalla posizione di metà corsa e portare il motore al minimo.
8. Far girare a folle il motore per circa 10 secondi.
9. Qualora il motore non dovesse accendersi, ripetere la procedura da 1 a 8.

   AVVERTENZA: se dopo diversi tentatiti il motore non si avvia, seguire la procedura illustrata al capitolo "Eliminazione guasti".

   AVVERTENZA: nel tirare il cavo d'accensione mantenerlo sempre diritto, in caso contrario la fune andrebbe a sfregare contro l'occhiello causando il logoramento del filo e quindi una maggiore usura. Tenere sempre stretto il cavo d'accensione quando viene ritirato. Accertarsi che il cavo non scatti indietro quando viene estratto. Ciò potrebbe provocare l'agganciamento del cavo stesso e/o danneggiare l'alloggiamento del dispositivo d'avviamento.

AVVIO A MOTORE CALDO

NON UTILIZZARE LA FARFALLA DI AVVIAMENTO!

Eseguire i passi 1, 4, 6 e 7 come descritto in AVVIAMENTO A FREDDO.

ARRESTO DEL MOTORE (fig. 15)

Rilasciare la leva dell'acceleratore. Far girare il motore in folle. Premere l'interruttore d'accensione fino alla posizione "Stop". A questo punto il motore si fermerà.

⚠ **Procedura in caso d'arresto d'emergenza: laddove necessario, arrestare immediatamente l'attrezzo, premere l'interruttore di STOP.**

AVVERTENZE PER L'USO

- Per acquisire dimestichezza con l'attrezzo, esercitarsi ad utilizzarlo con il motore spento (AUS/STOP).

Esaminare sempre attentamente la zona, eventuali oggetti rigidi, quali pezzi di metallo, bottiglie, pietre o simili possono essere scagliati in aria con forza dall'attrezzo e provocare gravi lesioni. In caso di urto accidentale dell'attrezzo contro un oggetto rigido, spegnere subito il motore (AUS/OFF) ed esaminare il trimmer per verificare se si è danneggiato. Non utilizzare mai l'attrezzo quando esso è danneggiato o difettoso.

- Cimare e tagliare sempre mantenendo un numero di giri elevato. Non far scendere troppo il numero di giri del motore all'inizio della falciatura o durante la cimatura.
- Utilizzare l'attrezzo solo per le applicazioni per le quali esso è indicato (ad esempio cimatura e falciatura di erbe infestanti).
- Durante il funzionamento non tenere mai la testina del filo al di sopra dell'altezza del ginocchio.
- In caso d'impiego dell'attrezzo su terreni scoscesi, mantenersi sempre al di sotto del dispositivo di taglio. Su pendii e colline lavorare col trimmer soltanto avendo terreno stabile e sicuro sotto i piedi.

CIMATURA

Il trimmer, opportunamente dotato di schermo protettivo e testina del filo, è in grado di cimare erba alta/sterpaglia ed erbe infestanti in punti difficilmente accessibili – lungo siepi, pareti, fondazioni e tronchi d'albero. Il trimmer può anche essere utilizzato per effettuare lavori di falciatura fino al terreno (ad esempio ripulitura in giardino e su terreni caratterizzati da scarsa visibilità o ricoperti di folta vegetazione).

AVVERTENZA: anche se praticata con estrema cautela, la cimatura in corrispondenza di fondazioni, muri in pietra, etc. comporta un'elevata usura del filo.

CIMATURA / RASATURA

Far oscillare il trimmer eseguendo movimenti falciformi da un lato all'altro. Mantenere la testina del filo sempre parallela al terreno. Controllare l'area su cui si deve lavorare e stabilite l'altezza di taglio desiderata. Guidare e tenere la testina del filo all'altezza desiderata per ottenere un taglio uniforme (fig. 23)

CIMATURA STRETTA

Guidare il trimmer tenendolo diritto e leggermente inclinato in avanti di modo che si sposti rimanendo leggermente sollevato dal terreno. Muovere l'attrezzo sempre verso l'esterno, mai in direzione dell'utilizzatore (fig. 24).

CIMATURA IN CORRISPONDENZA DI SIEPI E FONDAZIONI

Per tagliare in corrispondenza di siepi, pali, pareti in pietra e fondazioni guidare l'attrezzo lentamente e con cautela impedendo al filo di urtare contro ad ostacoli. Se l'utensile da taglio urta contro un ostacolo rigido (pietra, muro, tronco d'albero o simile) c'è il rischio di un contrac-colpo e di forte usura del filo stesso.

CIMATURA INTORNO A TRONCHI D'ALBERO (fig. 27)

Procedere intorno all'albero da sinistra verso destra in modo da avvicinarsi lentamente al tronco e in modo che il filo non colpisca il tronco e tenere la testina portafilo leggermente piegata in avanti.

Si noti che il filo di nylon può tagliare o danneggiare piccoli arbusti e che urti del filo di nylon contro il tronco di arbusti o alberi può danneggiare fortemente la pianta in caso di corteccia tenera.

FALCIATURA

Per la falciatura afferrare l'intera vegetazione fino al terreno. A tal fine occorre inclinare la testina del filo formando un angolo di 30 gradi verso sinistra. Regolare l'impugnatura nella posizione desiderata. Tenere conto dell'elevato rischio di ferirsi che corrono l'utilizzatore, le persone presenti nelle vicinanze e gli animali e del rischio di danni materiali causati da eventuali oggetti scagliati in aria (ad esempio pietre) (fig. 26).

TAGLIARE CON LAMA DI TAGLIO (Fig. 25)

Nel tagliare con la lama di taglio indossare sempre occhiali di protezione, una protezione del viso, indumenti di protezione e cintura a tracolla.
Iniziare il taglio dalla parte superiore delle piante, quindi lavorare con la lama verso il basso e ridurre i rami in piccoli pezzi gradualmente.

FALCI (Fig. 26)

Con una velocità uniforme procedere in avanti, eseguendo un movimento ad arco simile alla tradizionale falce senza piegare la testina portafilo durante l'esercizio.

Innanzitutto provare a tagliare una piccola zona all'altezza corretta per ottenere un'altezza di taglio uniforme mantenendo la testina portafilo ad un'altezza costante dal suolo.

Per tagli più grezzi può essere utile piegare la testina portafilo di circa 30° verso sinistra.

ATTENZIONE: Non lavorare in questo modo se esiste il rischio che vengano lanciati lontano oggetti che possono ferire persone o animali o causare danni materiali.

INCEPPAMENTO

Arbusti e alberi possono far inceppare la lama di taglio causando l'arresto della lama. Evitare un inceppamento tagliando cespugli adatti dal lato opposto. Nel caso che la lama di taglio si inceppi durante il taglio, fermare subito il motore. Tenere l'apparecchiatura verso l'alto e evitare che la lama di taglio si pieghi o si rompi e, al contempo, spingere il cespuglio da tagliare via dalla lama di taglio.

PER EVITARE CONTRACCOLPI

Nell'impiego di utensili di taglio in metallo (lama per boscaglia) c'è pericolo di contraccolpo, quando l'utensile viene in contatto con un ostacolo duro (tronco d'albero, ramo, pietra ecc.). In tal caso, l'apparecchiatura viene scaraventata indietro. – contro il verso di rotazione dell'utensile. Ciò può causare la perdita di controllo dell'apparecchiatura – pericolo di lesioni per utente e persone circostanti !

Non usare utensili di taglio in metallo nelle vicinanze di recinzioni, pali di metallo, pietre di confine o fondamenta.

Prolungamento del filo tagliente

Per prolungare il filo, far girare il motore a tutto gas e picchiettare la testina del filo (1) sul terreno. Il filo in questo modo si allunga automaticamente. La lama situata sullo schermo di protezione accorcia il filo alla lunghezza necessaria (fig. 28).

Importante: non utilizzare fili metallici o fili metallici rivestiti di plastica di alcun tipo nella testina del filo in quanto ciò potrebbe causare gravi lesioni all'utilizzatore.

ATTENZIONE: rimuovere regolarmente tutti i residui erbosi e di erbe infestanti onde evitare che il tubo del fusto si surriscaldi. I residui di materiale tagliato, infatti, tendono a rimanere incastrati sotto allo schermo di protezione (fig. 29) impedendo così un sufficiente raffreddamento del tubo del fusto. Togliere con prudenza i residui con un cacciavite o con un attrezzo simile.

Sostituzione del filo

1. Togliere la vite svitandola in senso orario (fig. 30).
2. Rimuovere il rocchetto portafilo e la molla dall'asta (fig. 30).

3. Togliere il filo rimanente.
4. Piegare in due a metà un filo di 6 m x 2,0 mm. Infilare l'estremità piegata nell'asola del rocchetto portafilo (fig. 31). L'asola si trova nel ponticello centrale che separa le due camere del filo.
5. Avvolgere le due metà del filo contemporaneamente sul rocchetto. Il senso di avvolgimento è impresso sul rocchetto stesso: „Wind Cord". Accertarsi che il filo sia ben testo e che le due metà si trovino nel rispettivo apposito comparto del rocchetto. Avvolgere il filo fino a quando non ne rimangono circa 15 cm di lunghezza (fig. 32).
6. Far passare le rispettive estremità del cordino attraverso le fessure situate sul lato opposto del rocchetto (fig. 33).
7. Guidare la molla sopra all'asta ed infilare le estremità del filo nelle asole situate nell'alloggiamento.
8. Introdurre il rocchetto nell'alloggiamento e contemporaneamente tirare le estremità del filo facendole passare attraverso l'asola. Accertarsi che la molla sia posizionata correttamente rispetto al rocchetto ed all'alloggiamento (fig. 34).
9. Una volta posizionato il rocchetto nell'alloggiamento, spingerlo all'interno di modo che la molla sia in tensione. Tirare bene entrambe le estremità del filo di modo che non rimanga incastrato fra il rocchetto e l'alloggiamento. Mantenere la pressione costante del rocchetto all'interno dell'alloggiamento e fissare la vite girandola in senso antiorario. Stringere la vite soltanto a mano (fig. 35).
10. Accorciare il cordoncino del filo a circa 17 cm per non sovraccaricare il motore in fase di avviamento e riscaldamento (fig. 15).

MANUTENZIONE

ATTENZIONE! – Nell'effettuare interventi di manutenzione indossare sempre i guanti protettivi. Non sottoporre l'attrezzo a manutenzione quando il motore è ancora caldo.

FILTRO DELL'ARIA (Fig. 36+37)

Per pulire il filtro dell'aria:
1. Svitare la vite di arresto (x) del coperchio del filtro dell'aria (fig. 36).
2. Lavare il filtro con acqua e sapone.
   Non utilizzare mai benzina!
3. Lasciare asciugare il filtro all'aria aperta.
4. A questo punto reinserire il filtro seguendo la procedura inversa.

AVVERTENZA: sostituire il filtro dell'aria qualora sia usurato, danneggiato o troppo sporco.

TAPPO DEL SERBATOIO / FILTRO DEL CARBURANTE

ATTENZIONE: prima di procedere alla sostituzione, estrarre il carburante dall'attrezzo e depositarlo in una tanica adeguata. Aprire con cautela il tappo del serbatoio di modo che la pressione interna possa scaricarsi gradualmente.

AVVERTENZA: tenere sempre puliti la valvola di sfiato ed il coperchio del serbatoio (fig. 38).

1. Estrarre succhieruola e filtro (A) con un gancio o simile dal serbatoio (fig. 39).
2. Estrarre la succhieruola con un movimento rotatorio (fig. 39).
3. Sostituire il filtro.

AVVERTENZA: non utilizzare mai il trimmer senza filtro del carburante in quanto ciò potrebbe arrecare gravi danni al motore.

REGOLAZIONE DEL CARBURATORE

La preimpostazione del carburatore alla potenza ottimale è stata effettuata in fabbrica. Qualora dovessero essere necessarie ulteriori registrazioni, rivolgersi ad un tecnico specializzato in zona.

CANDELA D'ACCENSIONE

1. Distanza interelettrodica = 0,6-0,7mm (fig. 37)
2. Stringere la candela con una coppia torcente di 12-15 Nm. Posizionare i connettori d'accensione sulla candela.

ATTENZIONE: tutti gli interventi di manutenzione che non sono contemplati nelle presenti istruzioni per l'uso debbono essere effettuati da un'officina autorizzata. Al fine di garantire un funzionamento costante e regolare, possono essere utilizzati soltanto **PEZZI DI RICAMBIO ORIGINALI**.

AFFILATURA DELLA LAMA TAGLIAFILO

1. Smontare la lama di taglio (E) dallo schermo protettivo (F) (fig. 38).
2. Fissare la lama in una morsa a vite. Affilare la lama con una lima piatta. Limare con cautela per rispettare l'angolo di affilatura. Limare sempre nella stessa direzione.

TRASPORTO

- Qualora il trasporto della macchina avesse luogo con un automezzo, questa deve essere posizionata in modo da non presentare alcun pericolo ed essere fissata in modo sicuro.
- Accertarsi che non fuoriesca benzina durante il trasporto. Evitare che si presentino danni o lesioni.
- In caso di trasporto e di stoccaggio dello strumento, dovrebbe essere applicata una protezione della lama.

DEPOSITO

1. Seguire tutte le norme di manutenzione sopra riportate.
2. Pulire a fondo il trimmer e ingrassare le parti metalliche.
3. Svuotare il serbatoio del carburante e riavvitare il coperchio.
4. Una volta svuotato il serbatoio, riavviare il motore.
5. Lasciar girare il motore al minimo fino all'arresto, per svuotare il carburante dal carburatore.
6. Lasciar raffreddare il motore (circa 5 minuti).
7. Allentare la candela di accensione con una chiave per candele.
8. Introdurre un cucchiaino di olio per motori a due tempi puro nella camera di combustione. Tirare più volte il cavo d'accensione per distribuire l'olio all'interno del motore. Rimontare la candela.

9. Depositare l'attrezzo in un luogo fresco, asciutto ed al sicuro da fiamme libere e fonti infiammabili quali scalda-acqua istantanei, caldaie ad olio combustibile ecc.

RIMESSA IN FUNZIONE

1. Smontare la candela d'accensione.
2. Tirare il cavo d'accensione rapidamente e a fondo per rimuovere l'olio residuo dalla camera di combustione.
3. Pulire la candela d'accensione e controllarne la distanza interelettrodica. All'occorrenza sostituire la candela.
4. Approntare l'attrezzo per l'uso.
5. Riempire il serbatoio della giusta miscela di carburante /olio. Si veda al riguardo il capitolo **"Carburanti e lubrificanti"**.

ELIMINAZIONE DEI GUASTI AL MOTORE

PROBLEMA	POSSIBILE CAUSA	CORREZIONE
Il motore non si avvia, oppure parte, ma poi si ferma	Accensione errata	Osservare le istruzioni riportate nel presente libretto
	Miscela del carburatore	Rivolgersi ad un centro di assistenza mal regolata. autorizzato per la regolazione
	Candela sporca	Pulire/regolare o sostituire la candela
	Filtro del carburante otturato	Sostituire il filtro
Il motore si avvia, ma non gira a piena potenza	Posizione errata della leva sull'arricchitore	Regolare la leva su RUN (marcia)
	Griglia parascintille sporca	Sostituire la griglia
	Filtro dell'aria sporco	Smontare, pulire e rimontare il filtro
	Miscela del carburatore mal regolata	Rivolgersi ad un centro di assistenza autorizzato per la regolazione
Il motore gira a scatti	Miscela del carburatore mal regolata	Rivolgersi ad un centro di assistenza autorizzato per la regolazione
Manca potenza alla sollecitazione		
Il motore gira in modo discontinuo	Candela mal regolata	Pulire/regolare o sostituire la candela
Eccessivo sviluppo di fumo	Miscela del carburatore mal regolata	Rivolgersi ad un centro di assistenza autorizzato per la regolazione
	Miscela del carburante sbagliata	Utilizzare la giusta miscela (rapporto 40:1).

Smaltimento e tutela dell’ambiente

Non scaricare i residui di olio per catena e/o miscela negli scarichi, nelle fognature o nel terreno, bensì smaltirli in modo ecologico, ad esempio conferendoli in discarica.

Una volta divenuto inutilizzabile o non più necessario l’attrezzo non potrà essere gettato in nessun caso nella spazzatura di casa, ma dovrà essere smaltito in modo ecologico. Svuotare accuratamente i serbatoi di olio e benzina e conferire i residui di tali sostanze alla raccolta differenziata. (Anche) l’attrezzo dovrà essere consegnato ad un centro di raccolta e recupero. I componenti di plastica e metallo qui potranno essere separati e destinati al riciclo. Informazioni al riguardo sono disponibili anche presso gli enti pubblici comunali e municipali.

Pezzi di ricambio

Nel caso in cui abbiate necessità di accessori o pezzi di ricambio, siete pregati di rivolgervi alla nostra assistenza.

Non utilizzare per il lavoro con questo apparecchio parti aggiuntive di nessun genere, tranne quelle raccomandate dalla nostra azienda. In caso contrario, l‘operatore o persone estranee che si trovano nelle vicinanze possono essere gravemente ferite, oppure l‘apparecchio subire danni.

CONTENIDO

CONTENIDO	PÁGINA
DENOMINACIÓN DE LAS PIEZAS	1 - 2
IMÁGENES	3 - 6
USO PARA EL QUE FUE DISEÑADA	ES-1
EXPLICACIÓN DE LAS PLACAS DE INDICACIONES EN EL APARATO	ES-2
DATOS TÉCNICOS	ES-3
INDICACIONES DE SEGURIDAD	ES-4
CONTENIDO DE LA MERCANCÍA ENTREGADA	ES-5
ANTES DE LA PUESTA EN SERVICIO	ES-6
COMBUSTIBLE Y ACEITE	ES-7
PROCEDIMIENTO DE ARRANQUE	ES-7
INDICACIONES PARA EL MANEJO	ES-7
MANTENIMIENTO Y REPARACIONES	ES-9
TRANSPORTE	ES-9
ALMACENAMIENTO	ES-9
SOLUCIONAR ERRORES DEL MOTOR	ES-10
EVACUACIÓN Y PROTECCIÓN DEL MEDIO AMBIENTE	ES-11
PIEZAS DE REPUESTO	ES-11
CONDICIONES DE GARANTÍA	
DECLARACIÓN DE CONFORMIDAD CE	
SERVICE	

USO PARA EL QUE FUE DISEÑADA

Esta máquina fue diseñada para cortar el césped o zonas de hierba. Es imprescindible que cumpla las instrucciones de uso del fabricante que se incluyen para utilizar la máquina adecuadamente. Cualquier otro uso que no esté expresamente permitido en esas instrucciones puede causar daños en la máquina o suponer un gran riesgo para quien la maneja. Lea las restricciones en las instrucciones de seguridad. Tenga en cuenta que nuestra máquina no se ha diseñado para utilizarla con fines comerciales, de mercado, o para aplicaciones industriales. No asumimos ningún tipo de responsabilidad si se utiliza con fines comerciales, de mercado, en operaciones industriales, o actividades similares.

Atención: No se deben realizar los siguientes trabajos con la segadora, dado que la persona que maneja la máquina puede sufrir daños físicos: Limpiar caminos o triturar madera de árboles o de restos de poda. Asimismo, la segadora no debe utilizarse para nivelar baches del suelo como, por ejemplo, montículos. Por motivos de seguridad, la segadora no debe utilizarse como unidad de tracción para otras herramientas o conjuntos de herramientas de ningún tipo. La máquina solamente debe utilizarse para el uso para el que fue diseñada. Cualquier otro uso se considerará inadecuado. La persona que utilice/maneje la máquina, no el fabricante, es la responsable de cualquier daño o lesión causado por los citados usos indebidos.

Explicación de las placas de indicaciones en el aparato

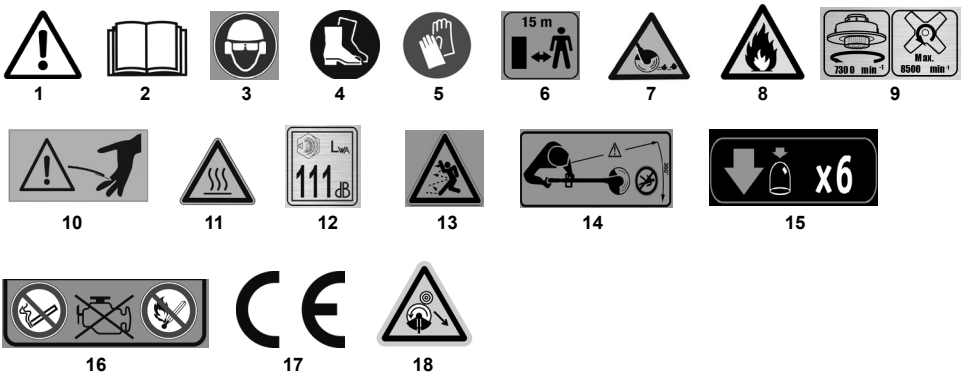

1. Advertencia
2. Antes de la puesta en servicio, lea las instrucciones de uso.
3. Utilice protección ocular, facial y auditiva.
4. Utilice calzado firme.
5. Utilice guantes de protección.
6. La distancia entre la máquina y las personas alrededor debe ser de por lo menos 15 m.
7. Tenga cuidado con las piezas proyectadas.
8. Atención - La gasolina es inflamable. Antes de repostar, permita enfriar el motor, como mínimo, 2 minutos
9. Hay unas revoluciones máximas de la unidad de corte. Nunca aplicar revoluciones más altas durante el trabajo.
10. Precaución: Herramienta recirculante. La herramienta es arrastrada.
11. ATENCIÓN: Superficies calientes.
12. Nivel de ruido garantizado L_{WA}
13. Se ha de poner atención a los objetos lanzados por el aire.
14. Mantenga a los terceros fuera de la zona de peligro.
15. Pulse la bomba de gasolina 6 veces
16. La gasolina y el aceite son inflamables y pueden explotar. Se prohíbe el fuego, las luces descubiertas y fumar.
17. Ratifica la conformidad de la herramienta eléctrica con las directivas de la Comunidad Europea.
18. Prestar atención al impulso de la cuchilla. ¡Peligro de retroceso!

SÍMBOLOS DESCRIPTIVOS EN LA MÁQUINA (si los hay)

Depósito de mezcla

Posiciones del interruptor del motor

a = Desc./OFF

b = Funcionamiento/ON

Palanca de estrangulador (motor de arranque)

Cebador

SÍMBOLOS DESCRIPTIVOS EN LOS DISPOSITIVOS PROTECTORES (si los hay)

Cortabordes de gasolina

DATOS TÉCNICOS

Modelo		**IBF 25-1**
Potenci	kW	0,8
Tipo de motor		2 tiempos
Cilindrada	cm³	25
Combustible	mezcla de gasolina y aceite	40:1
Capacidad del depósito	ml	460
Número de revoluciones del motor	r.p.m.	3000
Revoluciones en ralentí	r.p.m.	10500
Revoluciones máx. herramienta de corte	r.p.m.	8500
Anchura del corte	cm	43 (cuchilla = 23)
Grosor del hilo	mm	2,0
Reserva de hilo	m	2 x 3,0
Alargo de hilo por avance		automático por pasos
Peso	kg	6,5
Nivel de presión acústica L_{pA}	dB (A)	94,3 [K= 3,0 dB(A)]
Nivel de potencia acústica L_{WA}	dB (A)	111
Vibraciones Cortadora de cepillos	m/s²	4,53 [K= 1,5 m/s^2]
Vibraciones Cortadora de césped	m/s²	7,18 [K= 1,5 m/s^2]

Se reserva el derecho de efectuar modificaciones por motivos técnicos.

Los aparatos han sido construidos de acuerdo con las disposiciones de la norma EN ISO 11806-1, y cumplen totalmente los requisitos de la Ley de Seguridad de Productos.

Advertencia: El valor de vibraciones indicado ha sido determinado con un equipo estandarizado y puede ser utilizado tanto para compararlo con otros equipos como para valorar provisionalmente la carga por medio de las vibraciones.

⚠ **¡ATENCIÓN!** El valor de las vibraciones puede variar según el uso de la máquina y de su montaje y ser superior al indicado. Se aconseja establecer las medidas de seguridad de protección del usuario que deben descender estimando la carga generada por las vibraciones en las condiciones reales de uso. Para dicha finalidad deben tomarse en consideración todas las fases del ciclo de funcionamiento como por ejemplo, el apagado o el funcionamiento en vacío.

⚠ **PELIGRO:** El sistema del motor de arranque de la máquina genera un campo magnético relativamente débil, aunque no se puede descartar totalmente que puedan producirse perturbaciones en el funcionamiento de implantes del usuario activos o pasivos (p. ej. marcapasos), con los consiguientes riesgos graves para la salud. Se recomienda encarecidamente a los portadores de estos dispositivos médicos que consulten a un médico o al fabricante de los dispositivos antes de utilizar la máquina.

⚠ **ATENCIÓN:** Lleve durante el trabajo una indumentaria adecuada para el uso. Su proveedor comercial puede proporcionarle información útil sobre los mejores dispositivos de protección para el trabajo que le garanticen su seguridad durante las labores con la máquina.

⚠ **PELIGRO:** La exposición prolongada a las vibraciones puede causar lesiones y disturbios neurovasculares (conocido también como “fenómeno de Raynaud” o “mano blanca”) especialmente a quien sufre de disturbios circulatorios. Los síntomas pueden afectar a las manos, las muñecas y los dedos y se manifiestan con pérdida de sensibilidad, torpor, prurito, dolor, decoloración o cambios e structurales de la piel. Estos efectos pueden aumentar por las bajas temperaturas ambientales y/o por una excesivo uso de las empuñaduras. Cuando sienta los síntomas es necesario reducir los tiempos de uso de la máquina y consultar a un médico.

No se puede evitar que este aparato produzca cierto nivel de ruido. Posponga por ello los trabajos que produzcan más ruido a horarios autorizados y destinados a ello. Cumpla eventualmente los horarios de descanso y limite la duración del trabajo a lo imprescindible. El operario de la máquina y las personas que se encuentren en las inmediaciones deberán llevar protectores auditivos para su propia seguridad.

Datos relativos a la emisión de ruido según la Ley alemana de seguridad de productos (ProdSG) y la Directriz de maquinaria de la CE: El nivel de presión acústica en el lugar de trabajo puede sobrepasar los 80 dB(A). En este caso, el operador deberá tomar medidas de protección contra el ruido (p. ej. llevar una protección en el oído).

⚠ **Atención: ¡ Protección contra el ruido!** Al poner en marcha, observar las disposiciones regionales pertinentes.

INDICACIONES DE SEGURIDAD

A) Antes del servicio

1) **Las instrucciones deben leerse con atención.** El usuario ha de familiarizarse con los elementos de mando porque ello le proporciona la seguridad necesaria para manejar la máquina.
2) **Utilice la máquina únicamente para su finalidad prevista, es decir.**
   – **Corte de hierba y plantas no leñosas** mediante un hilo de nylon (por ejemplo, poda de bordes de setos, plantas, muros, vallados o pequeñas superficies de césped para finalizar el corte realizado con una desbrozadora);
   – **Corte de hierba alta, ramas pequeñas y malas hierbas leñosas** con ayuda de cuchillas metálicas o plásticas.

   Un uso inadecuado (no conforme) puede ser peligroso en general y causar daños a la máquina.
   Los puntos siguientes se consideran un uso inadecuado (por ejemplo):
   – Uso de la máquina para barrer;
   – Corte de setos u otros trabajos para los que el dispositivo de corte no se utiliza a la altura del suelo;
   – Poda de árboles;
   – Uso de la máquina con el dispositivo de corte por encima de la cintura del operario;
   – Uso de la máquina para cortar
   – materiales no vegetales;
   – Uso de la máquina por más de una persona.
3) Nunca permita que los niños u otras personas que no estén familiarizadas con las instrucciones de uso manejen la máquina. La edad mínima para su manejo puede estar regulada en la normativa local.
4) No está permitido el uso de la máquina por más de una persona.
5) **No utilice nunca la máquina:**
   – Mientras haya personas cerca, en particular niños o animales;
   – Si el usuario está cansado o no se siente bien, o si ha tomado medicamentos o drogas, alcohol u otras sustancias que limiten su atención o su capacidad de reacción;
   – Si el usuario no está en condiciones de sostener la máquina con las dos manos o si no se puede mantener mientras trabaja de manera estable sobre sus piernas.
6) Tenga en cuenta que la persona que maneje la máquina es responsable de aquellos accidentes en los que se vean involucradas otras personas o sus bienes.

B) Prepararse para el trabajo

1) Durante el trabajo, el usuario tiene que llevar una ropa adecuada que no le impida realizar movimientos.
   – Lleve ropa protectora ajustada al cuerpo con refuerzos resistentes a los cortes.
   – Lleve casco de protección, guantes, gafas protectoras y calzado de seguridad resistente a los cortes con suela antideslizante.
   – Lleve protección auditiva.
   – No lleve pañuelos, camisas, collares ni otros accesorios que cuelguen sueltos y que puedan quedar atrapados en la máquina o en objetos que puedan encontrarse en su puesto de trabajo.
   – Recójase el cabello, si lo lleva largo.
2) **¡Cuidado! La gasolina es muy inflamable:**
   – Almacene la gasolina solamente en recipientes destinados a ese uso;
   – No fume mientras llena el depósito con gasolina o mientras utiliza la desbrozadora;
   – Es posible que aumente la presión dentro del depósito de gasolina por eso la tapa debe aflojarse poco a poco a fin de reducir la presión;
   – Llene el depósito de combustible únicamente si está al aire libre y con ayuda de un embudo;
   – Se debe llenar el depósito de gasolina antes de poner en marcha el motor. No debe abrir el tapón de sellado ni llenar el depósito con gasolina mientras el motor está en marcha o la máquina aún está caliente;
   – Si la gasolina se desborda no intente encender el motor. Lo que debe hacer es retirar la máquina de la zona por la que se hayan derramado los restos de gasolina. No intente encender la máquina mientras el vapor de gasolina no se haya disipado por completo;
   – Elimine de inmediato cualquier rastro de gasolina que haya podido caer sobre la máquina o al suelo;
   – No arranque la máquina en el lugar en el que haya hecho el repostaje;
   – Debe evitar el contacto entre el combustible y la ropa, y en caso de que ocurra, cámbiese de ropa antes de arrancar el motor;
   – El tapón del tanque y el cierre del depósito de gasolina siempre tienen que estar bien cerrados.
3) Remplace los silenciadores que estén defectuosos.
4) **Antes de utilizarla, compruebe con detalle la máquina, en particular:**
   – La palanca del gas y la palanca de seguridad tienen que poder moverse con facilidad y no atascarse; si se sueltan, tienen que volver de nuevo de manera automática y rápida a su posición de salida;
   – La palanca del gas tiene que permanecer bloqueada mientras no se accione la palanca de seguridad;
   – El interruptor de parada del motor tiene que poder desplazarse fácilmente de una posición a otra;
   – El cable eléctrico y, sobre todo, el cable de las bujías, tienen que estar en perfecto estado para evitar la formación de chispas; el conector tiene que estar bien conectado a la bujía;
   – Los mangos y dispositivos de protección de la máquina tienen que limpiarse y secarse y, por último, fijarse bien a la máquina;
   – No dañe nunca los dispositivos de corte o de protección.
5) Compruebe si los mangos y el punto de conexión de las correas de sujeción están en su posición correcta, así como el equilibrio de la máquina.
6) Antes de comenzar el trabajo, compruebe si los dispositivos de protección son adecuados para la herramienta de corte y están correctamente montados.
7) Compruebe la zona en la que va a segar, pues puede haber objetos duros como piedras, piezas de metal,

etc. que la máquina puede coger y lanzarlos disparados a gran velocidad. ¡Puede hacerse daño!

C) Manejo

1) La máquina sólo debe utilizarse en áreas exteriores que dispongan de una buena ventilación. En estancias cerradas, los gases de escape de monóxido de carbono pueden ser mortales.
2) Trabaje únicamente con luz diurna o con una buena luz artificial.
3) **Adopte una posición segura y estable:**
   – Evite, siempre que sea posible, utilizar la máquina sobre un suelo mojado o deslizante o, en cualquier caso, sobre suelos irregulares o en pendiente, si no está garantizada una estabilidad suficiente para el usuario durante el trabajo;
   – No corra, avance siempre con precaución y tenga cuidado con las irregularidades del terreno y la presencia de posibles obstáculos;
   – Evalúe los riesgos potenciales del terreno en el que trabaje y tome todas las medidas de seguridad necesarias para su propia seguridad, sobre todo, cuando esté en pendientes o terrenos peligrosos, resbaladizos o inseguros;
   – Cuando se sitúe en rampas, trabaje siempre transversalmente a la pendiente, nunca hacia arriba o hacia abajo y siempre con el dispositivo de corte en dirección al valle.
4) Cuando arranque el motor, sostenga la máquina con firmeza:
   – Arranque el motor al menos a una distancia de 3 metros del lugar del repostaje;
   – Asegúrese de que las demás personas se encuentren a una distancia de al menos 15 metros del radio de acción de la máquina y de 30 metros por lo menos cuando realice trabajos pesados;
   – No dirija nunca los amortiguadores de ruido y, por lo tanto, los gases de escape hacia materiales inflamables:
5) **No cambie la configuración básica del motor** y no permita que se pase de vueltas.
6) La máquina no debe someterse a ninguna fuerza excesiva; las máquinas pequeñas no pueden utilizarse para realizar trabajos pesados. El uso de una máquina adecuada reduce los riesgos y mejora la calidad del trabajo.
7) Asegúrese de que el dispositivo de corte no se mueva mientras el motor gira en vacío y de que después de accionar la palanca de gas del motor, sea posible ponerlo de nuevo rápidamente en marcha en vacío.
8) Tenga cuidado de que la cuchilla no choque con cuerpos duros y vigile los materiales que puedan salir despedidos por el movimiento de la cuchilla.
9) Durante los trabajos, la máquina siempre tiene que estar fija a la correa de sujeción.
10) **Es necesario parar el motor:**
   – si deja la máquina sin vigilancia.
   – antes de repostar gasolina.
   – durante el cambio de las zonas de trabajo.
11) **Pare el motor y desconecte el cable de la bujía:**
   – antes de comprobar, limpiar o realizar algún trabajo en la máquina;
   – después de golpear algún cuerpo extraño. Verifique si se han producido daños en la máquina y efectúe las reparaciones necesarias antes de volver a utilizarla;
   – si la máquina empieza a vibrar de forma anómala: en ese caso, investigue de inmediato las causas de las vibraciones y deje que una empresa especializada realice las investigaciones.
   – si no se utiliza la máquina.

D) Mantenimiento y almacenamiento

1) Cerciórese de que todas las tuercas y tornillos estén bien apretados para estar seguro de que la máquina siempre trabaje en buenas condiciones. **Un mantenimiento regular es indispensable para la seguridad de la máquina y el mantenimiento de su rendimiento.**
2) No conserve nunca la máquina con gasolina en el depósito dentro de una sala en la que los vapores de gasolina pudieran entrar en contacto con llamas, una fuente de calor o chispas.
3) Deje que se enfríe el motor antes de dejar la máquina en una sala.
4) A fin de reducir al mínimo el peligro de incendio, es imprescindible mantener el tubo de escape libre de césped, follaje y excesos de grasa lubricante.
5) Si es necesario vaciar el depósito, hay que hacerlo al aire libre y con el motor frío.
6) Póngase guantes cada vez que vaya a tocar el dispositivo de corte.
7) **Para el mantenimiento del recortador deben utilizarse exclusivamente las piezas de recambio originales que ofrece el concesionario.** El uso de piezas diferentes o de accesorios y piezas de recambio no previstos para este recortador puede provocar lesiones graves en el usuario y, además, puede anular el derecho de garantía.
8) Antes de retirar la máquina, cerciórese de que ha sacado la llave de tornillo o las herramientas utilizadas para el mantenimiento.
9) ¡No mantenga la máquina al alcance de los niños!

E) Transporte y manejo

1) Deben tenerse en cuenta las indicaciones siguientes para el transporte y manejo de la máquina:
   – Apague el motor, espere hasta que el dispositivo de corte se pare por completo y desconecte el conector de la bujía;
   – Monte la protección del dispositivo de corte;
   – Levante la máquina exclusivamente por los mangos y posicione el dispositivo de corte en dirección contraria a la dirección de marcha.
2) Si el transporte de la máquina tiene lugar a bordo de un vehículo, ésta debe estar posicionada de manera que no suponga ningún peligro y que pueda fijarse de manera segura para impedir que vuelque, lo que provocaría daños y la salida del combustible.

Contenido de la mercancía entregada

- Abra el embalaje y saque la máquina con cuidado.
- Retire los envoltorios, así como los embalajes y protecciones de seguridad para el material (si los hay).

- Compruebe que la entrega está completa.
- Compruebe que la máquina y sus accesorios no estén dañados a causa del transporte.
- Guarde, si es posible, el embalaje en lugar seguro hasta que expire el periodo de garantía.

ATENCIÓN:
La máquina y los embalajes no son un juguete. Los niños no pueden jugar con las bolsas de plásticos, los adhesivos y las partes pequeñas, pues corren el riesgo de tragarlas y asfixiarse.

Antes de la puesta en servicio

MONTAJE

1. MONTAJE DE LA EMPUÑADURA (fig. 2+3)

1. Montar la sujeción del asa al mango, en la dirección que indica la flecha (véase el adhesivo de advertencia), colocar las pinzas (A) por encima del mango y fijar los 2 tornillos.
2. Montar el asa en la sujeción y, después, colocar otra pinza (B) por encima del asa, fijando los 2 tornillos restantes.
   Inclinar el asa de guía hacia delante, hasta que se encuentre en una posición agradable, antes de apretar los tornillos.

2. MONTAJE DE LA CUBIERTA PROTECTORA DE LA HOJA CORTANTE METÁLICA (fig. 3)

1. Coloque la protección metálica sobre la caja del engranaje y ajústela a los taladros de montaje existentes. Introduzca los 3 tornillos según lo indicado en la figura 4 y apriételos.

¡Atención!: Verifique que todas las piezas de construcción estén correctamente montadas y que todos los tornillos estén fijados.

¡ATENCIÓN! – Observe siempre las advertencias de seguridad. El cortador se utilizará sólo para césped o hierbas cortas. Queda excluido el corte de cualquier otro material. No utilice nunca el recortabordes como palanca para subir, desplazar o desmenuzar objetos. No lo monte nunca en soportes fijos. Queda prohibido realizar modificaciones del accionamiento de la máquina no autorizados expresamente por el fabricante.

3. MONTAJE DE LA PROTECCIÓN DE PLÁSTICO (fig. 5)

Montar la ampliación de las placas protectoras de la forma indicada en la fig. 5, con la ayuda de los 3 tornillos, tuercas y arandelas suministradas.

¡ATENCIÓN!: Al utilizar bobina de hilo resulta imprescindible disponer de la protección de plástico para así poder cortar el hilo a la longitud correcta y para proteger al usuario.

4. MONTAJE DE LA BOBINA DE HILO CORTANTE

1. Insertar una llave de hexágono interior lateralmente por el orificio de la brida de sujeción inferior, para evitar así que el engranaje también gire. Desatornillar la tuerca con la ayuda del destornillador suministrado **(en el sentido de las agujas del reloj)** (fig. 8)**.**
2. Extraer la brida de sujeción superior.
3. **Guardar en lugar seguro la tuerca y la brida de sujeción superior, que se precisarán para montar la hoja metálica cortante.**
4. Atornillar el cabezal con el hilo cortante sobre el husillo roscado **en el sentido contrario a las agujas del reloj,** y apretarlo a mano (ver la fig. 6).
5. Procurar que la bobina de hilo quede correctamente asentada en el armazón, que el resorte se encuentre debajo de la bobina del hilo, y que los extremos del hilo estén pasados por ambos extremos del ojal hacia fuera.

5. MONTAJE DE LA CUCHILLA METÁLICA

¡ATENCIÓN! – ¡No utilice nunca el aparato con la hoja de cuchilla deformada o con dientes defectu-osos. Cambie las hojas de cuchilla defectuosos de inmediato!

¡ATENCIÓN! – No maneje nunca aparatos con cuchilla sin la protección correspondiente cor-rectamente montada. Si la protección de hoja está defectuosa, resulta preferible no utilizar el aparato.
¡ATENCIÓN! – Para manipular la hoja de cuchilla, lleve siempre guantes de protección duros. .

1. Insertar una llave de hexágono interior lateralmente por el orificio de la brida de sujeción inferior, para evitar así que el engranaje también gire. Desatornillar la tuerca con la ayuda del destornillador suministrado **(en el sentido de las agujas del reloj)**.
2. Extraer la brida de sujeción superior.
3. Montar la hoja cortante de la forma representada en la fig. 9. Colocar la brida con la superficie plana sobre la hoja cortante (fig. 9).
4. Apretar la tuerca **en el sentido contrario a las agujas del reloj** con la llave suministrada.
5. Volver a asegurar el tornillo (fig. 10).
6. Extraer ahora el bloqueo, sacando para ello la llave de hexágono interior lateralmente de la brida de sujeción.
7. Si desea cambiar la hoja cortante metálica por el cabezal de hilo cortante, proceda como sigue:
8. Insertar una llave de hexágono interior lateralmente por el orificio de la brida de sujeción inferior, para evitar así que el engranaje también gire (fig. 6). Desatornillar el cabezal de hilo cortante con la mano **en el sentido de las agujas del reloj**. Proceda de la forma descrita en los puntos 4-6.

6. MONTAJE DE LA PIEZA SUPERPUESTA (fig. 11+12)

Extraiga el pasador de bloqueo de la abrazadera del tubo y gírelo hacia arriba. Introduzca el tubo del eje de transmisión inferior en el tubo del eje de transmisión superior. Gire el pasador de bloqueo hacia abajo y suéltelo. Mueva el tubo del eje de transmisión inferior hasta que el pasador de bloqueo encaje. Apriete el pomo de mariposa para asegurar la conexión.

7. MONTAJE DE LA CORREA PORTADORA

¡ATENCIÓN! – Utilice el recortabordes siempre con la correa portadora. Fije la correa después de encender la máquina con el motor en marcha en vacío. Apague el motor antes de volver a sacar la correa.

1. Colóquese la correa encima de su hombro derecho (Fig. 13).
2. Enganche el gancho de carabinero de la correa en el fijador (Fig. 14).
3. Ajuste la longitud de la correa, de modo que las herramientas cortantes se encuentren en posición paralela al suelo.
4. No coloque nunca el cinto de manera diagonal sobre hombro y pecho sino solo sobre un hombro ya que, de este modo, en caso de peligro puede alejar rápidamente el aparato del cuerpo.

NOTA: ¡No encienda nunca el motor con la correa portadora colgada!

COMBUSTIBLE Y ACEITE

COMBUSTIBLE

Para conseguir un rendimiento óptimo debe emplearse combustible normal sin plomo con aceite para motores de 2 tiempos en una mezcla de 40:1. Deben cumplirse estas indicaciones para la mezcla.

ATENCIÓN: No se ha de emplear nunca combustible sin aceite. Ello provocaría daños en el motor y el propietario perdería cualquier derecho de garantía sobre este producto. Nunca emplear mezclas de combustible y aceite que han sido almacenadas por un período superior a 90 días.

ATENCIÓN: Sólo emplear aceite de mezcla para motores de 2 tiempos refrigerados por aire; relación de la mezcla: 40:1.

MEZCLA DE COMBUSTIBLE

La mezcla entre el combustible y el aceite para motores de dos tiempos debe prepararse en un recipiente autorizado para estos líquidos. La relación de la mezcla para el combustible y el aceite puede consultarse en la tabla de mezclas. Agitar el recipiente cuidadosamente para conseguir una buena mezcla.

Tabla de mezclas de combustible

Gasolina	Aceite para motores de dos tiempos / 40:1
1 litro	25 ml
5 litros	125 ml

ATENCIÓN: Si la relación de la mezcla es incorrecta, se perderá cualquier derecho de garantía.

PROCEDIMIENTO DE ARRANQUE

ARRANQUE EN FRÍO

A fin de evitar la sobrecarga del motor durante el arranque, acortar el hilo cortante a 17 cm (fig. 15).

1. Colocar el interruptor de encendido a la posición „I" (fig.16).
2. Deslizar la válvula de arranque a la posición "Start" (fig. 17).
3. Pulsar la bomba de combustible (16) unas 6 veces (fig. 18).
4. Para accionar la palanca del gas 9, debe pulsarse primero la palanca de cierre 11. Pulsar la palanca del gas y enclavarla a medio gas manejando el bloqueo 12 de la palanca del gas, y soltar la palanca del gas (fig. 19).
5. Sujetar bien la máquina por el asa. Estira el cable de arranque unas 2-3 veces (fig. 20). Es necesario tirar de forma continua y rápida para arrancar el motor.
6. Deslizar la válvula de arranque a la posición "RUN" (fig. 21). Tirar del cable del estárter, hasta que arranque el motor
7. Tan pronto como haya arrancado el motor, dar un poco de gas para soltar la palanca del gas de la posición a medio gas y hacer marchar el motor en vacío.
8. Dejar funcionar el motor en ralentí durante aprox. 10 segundos, para que se caliente.
9. Si el motor no arranca, repetir los pasos 1-8.

   NOTA: Si el motor no arranca después de varios intentos repetidos, proceder según las indicaciones contenidas en el capítulo "Reparaciones".

   NOTA: Siempre se ha de tirar de la cuerda de arranque en ángulo recto. Si se tira con mayor inclinación, la cuerda roza el ojete y este rozamiento provoca roturas en los hilos de la cuerda y, en consecuencia, aumenta el desgaste. Sujetar siempre el asa de arranque mientras se tira de la cuerda. Ha de vigilarse que la cuerda no salte para atrás después de tirar de ella porque se podría enganchar en el ojete y/o provocar daños en la carcasa del estárter.

NO UTILICE EL ESTRANGULADOR DURANTE EL ARRANQUE CON EL MOTOR CALIENTE.

Realice los pasos 1, 4, 6 y 7, como se describe en el ARRANQUE CON EL MOTOR FRÍO.

DESCONEXIÓN DEL MOTOR (fig. 15)

Aflojar la palanca del gas. Dejar que el motor funcione en ralentí. Presionar el interruptor de encendido a la posición „STOP" (ahora se detiene el motor).

Procedimiento en caso de paro de emergencia: Si fuese necesario detener el aparato de forma inmediata, pulsar el conmutador para STOP (PARO).

INDICACIONES PARA EL MANEJO

- Los usuarios que emplean el recortador por primera vez, deben familiarizarse con su manejo, haciendo maniobras con el motor apagado (DESCONECTADO / STOP).
- Revisar siempre el terreno, los objetos duros tales como piezas de metal, botellas, piedras y similares pueden ser lanzados al aire, provocar lesiones graves y dañar la máquina de forma permanente. En caso de tocar un objeto duro con el recortador, apagar inmediatamente el motor (DESCONECTADO / STOP) y comprobar si la máquina presenta daños. No utilizar nunca la máquina si presenta daños o defectos.
- Aplicar siempre altas revoluciones para cortar, no empezar la tarea nunca a bajas revoluciones.
- Utilizar la máquina sólo para los fines previstos como igualar superficies y cortar mala hierba.
- No levantar nunca el cabezal del hilo a una altura mayor que las rodillas mientras la máquina está en marcha.
- Al cortar en pendiente, el usuario siempre debe colocarse por debajo de la máquina de corte. Sólo trabajar en

pendientes y colinas si el terreno permite tener un punto de apoyo seguro y firme para los pies.

CORTE DE IGUALADO

Equipado correctamente con cubierta protectora y cabezal de hilo, el recortador puede utilizarse para igualar superficies donde el césped / las malezas y la mala hierba crecen muy alto en lugares de difícil acceso tales como a lo largo de cercados, muros, cimientos y alrededor de troncos de árboles. El recortador también puede ser empleado para segar a cero (p. ej. para trabajos de limpieza en el jardín o cortes en terrenos difíciles de vegetación abundante).

NOTA: Incluso al trabajar con gran precaución, los cortes de igualado cerca de cimientos, muros de piedra etc. causan un mayor desgaste del hilo.

CORTE DE IGUALADO / SEGADO

Mover el recortador con movimientos en forma de hoz, de un lado para otro. Mantener el cabezal de hilo siempre en posición paralela respecto al suelo. Comprobar el terreno y seleccionar la altura de corte deseada. Sujetar el cabezal de hilo siempre a la misma altura para conseguir un corte uniforme (fig. 23)

CORTE DE IGUALADO MÁXIMO

Llevar el recortador siempre en línea recta y ligeramente inclinado hacia delante, de modo que este se mueva justo por encima del nivel del suelo. Cortar siempre en dirección opuesta al usuario y nunca en su dirección (fig. 24).

CORTE DE IGUALADO JUNTO A CERCADOS Y CIMIENTOS

Para realizar cortes de igualado junto a cercados, postes, muros de piedra y cimientos, llevar la máquina lentamente y con cuidado sin que el hilo choque contra ningún obstáculo. Si la herramienta de corte da contra un obstáculo duro (piedra, muro, tronco o similar), existe el peligro de que la máquina rebote y ello aumenta el desgaste del hilo.

CORTE DE IGUALADO ALREDEDOR DE TRONCOS (fig. 27)

Para pasar alrededor de un tronco, llevar el recortador con cuidado y lentitud, de modo que el hilo de corte no toque la corteza del árbol. Cortar alrededor de árboles siempre de izquierda a derecha. Enganchar el césped y las malas hierbas con la punta del hilo e inclinar el cabezal de hilo ligeramente hacia delante.

Tenga en cuenta que el hilo de nylon puede tronchar o dañar arbustos pequeños y que el golpe del hilo de nylon contra el tronco del arbusto o del árbol puede dañar gravemente la planta si tiene una corteza blanda.

SEGADO A CERO

El segado a cero significa cortar toda la vegetación hasta ras de suelo. Para ello debe inclinarse el cabezal de hilo en un ángulo de 30 grados hacia la izquierda. Colocar el asa de mano en la posición deseada. Debe tenerse en cuenta el elevado peligro de lesiones para el usuario, así como las personas y animales alrededor, además del peligro de causar daños materiales por objetos lanzados al aire (p. ej. piedras) (fig. 26).

CORTAR CON LA HOJA DE CUCHILLA (Fig. 25)

Al cortar con la hoja de cuchilla, lleve siempre puestas gafas protectoras, protección de la cara, ropa de protección y la correa portadora.
Comenzar a cortar desde la parte alta de la planta y trabajar después hacia abajo con el disco de corte, triturando las ramillas en pequeños fragmentos.

CORTAR CON GUADAÑA (Fig. 26)

Mover el recortador con movimientos en forma de hoz, de un lado para otro. Mantener el cabezal de hilo siempre en posición paralela respecto al suelo. Comprobar el terreno y seleccionar la altura de corte deseada. Sujetar el cabezal de hilo siempre a la misma altura para conseguir un corte uniforme.

El segado a cero significa cortar toda la vegetación hasta ras de suelo. Para ello debe inclinarse el cabezal de hilo en un ángulo de 30 grados hacia la izquierda.

ATENCIÓN: Debe tenerse en cuenta el elevado peligro de lesiones para el usuario, así como las personas y animales alrededor, además del peligro de causar daños materiales por objetos lanzados al aire (p. ej. piedras).

ATASCOS

Al entrar en contacto con arbustos o árboles, la cuchilla podría atascarse provocando la parada de la hoja. Evite estos atascos, cortando estas hierbas desde el lado con-trario. Al atascarse la hoja de cuchilla, el motor se parará de inmediato. Mantenga entonces la máquina levantada hacia arriba procurando que la hoja no se deforme o se rompa mientras aparta los ramales atascados.

EVITAR RETROCESO

Al utilizar cuchillas metálicas (cuchilla para hierba espesa) existe el peligro de retroceso, si la máquina intenta cortar materiales muy duros (troncos, ramas, piedras, etc.). En este caso, la máquina sufre un impulso de retroceso en contra del sentido de rotación de la cuchilla. Como consecuencia, el usuario podría perder el control sobre el recortabordes, ¡con el consiguiente peligro para él mismo y otras personas!

No utilice nunca las cuchillas metálicas cerca de vallados, postes metálicos, rocas, etc.

ALARGAR EL HILO DE CORTE

Para alargar el hilo de corte, dejar que el motor vaya a potencia máxima y topar con el cabezal de hilo (1) en el suelo. El hilo se alarga automáticamente. La cuchilla situada debajo de la cubierta protectora corta el hilo a la longitud necesaria (fig. 28).

Importante: Nunca utilizar alambre metálico ni alambres con recubrimientos de plástico de ningún tipo en el cabezal de hilo, puesto que ello puede provocar lesiones graves.

ATENCIÓN: Retirar con frecuencia todos los restos de césped y de mala hierba para evitar el sobrecalentamiento del tubo de base. Los restos de césped y de mala hierba se enganchan por debajo de la cubierta protectora (fig. 29), lo que impide que

el tubo de base pueda enfriarse correctamente. Eliminar estos restos con cuidado y ayuda de un destornillador u objeto similar.

Cambiar el hilo de corte

1. Retirar el tornillo (A) girándolo en sentido de las agujas del reloj (fig. 30).
2. Retirar la bobina de hilo y el resorte del husillo (fig. 31).
3. Eliminar el hilo de corte restante.
4. Ensamblar un hilo de 6 m x 2,0 mm en 2 mitades. Insertar el extremo del lazo en la ranura de la bobina del hilo (fig. 31). La ranura se encuentra en el nervio central que separa las dos cámaras de hilo.
5. Bobinar las dos mitades del hilo al mismo tiempo sobre la bobina. La dirección de bobinado está estampada en la bobina („Wind Cord“). Debe asegurarse que el hilo esté bien tensado y que cada una de las mitades del hilo se encuentre en la carcasa separada de la bobina correspondiente. Enrollar el hilo, hasta que por ambos lados sobresalgan 15 cm de hilo (fig. 32).
6. Pasar los dos extremos del hilo por las aberturas que se encuentran en el lado opuesto de la bobina (fig. 33).
7. Llevar el resorte por encima del husillo y pasar los extremos del hilo por los ojetes situados en la carcasa (fig. 34).
8. Introducir la bobina en la carcasa y, al mismo tiempo, pasar los extremos del hilo por el ojete. Debe asegurarse que el resorte quede bien posicionado en relación a la bobina y la carcasa (fig. 34).
9. Una vez colocada la bobina en la carcasa, presionar la bobina con fuerza en la carcasa para conseguir la tensión correcta del resorte. Tirar con fuerza de ambos extremos del hilo, de modo que éste no quede enganchado entre la bobina y la carcasa. Mantener la tensión del resorte mediante la presión constante de la bobina dentro de la carcasa y apretar el tornillo enroscándolo en sentido contrario a las agujas del reloj Fijar el tornillo sin ejercer ninguna fuerza especial (fig. 35).
10. Recortar el hilo a una longitud de aprox. 17 cm para reducir la carga sobre el motor en la fase de arranque y calentamiento (fig. 15).

MANTENIMIENTO Y REPARACIONES

⚠ **ATENCIÓN: Llevar siempre guantes protectores durante las tareas de mantenimiento. No realizar ningún mantenimiento mientras el motor está caliente.**

FILTRO DE AIRE (fig. 36 y 37)

Limpieza del filtro de aire:

1. Desatornillar el tornillo de sujeción (x) de la tapa del filtro de aire (fig. 36).
2. Limpiar el filtro con agua y jabón.
   ¡Nunca utilizar gasolina!
3. Dejar secar el filtro al aire.
4. Después, colocar el filtro en el orden contrario.

NOTA: Cambiar el filtro de aire cuando está gastado, dañado o muy sucio.

TAPA DEL DEPOSITO DE GASOLINA / FILTRO DE COMBUSTIBLE

⚠ **ATENCIÓN:** Antes de cambiar el elemento debe vaciarse completamente el depósito de la máquina. La gasolina se ha de guardar en un deposito autorizado para este fin. Abrir la tapa del depósito con cuidado para que la sobrepresión existente pueda reducirse paulatinamente.

NOTA: Mantener siempre limpias la válvula de ventilación y la tapa del depósito (fig. 38).

1. Sacar el cabezal de aspiración de gasolina junto con el filtro (A) del depósito (fig. 39) mediante un gancho o un objeto similar.
2. Separar el cabezal de aspiración girándolo (fig. 39).
3. Cambiar el filtro.

NOTA: El recortador no debe emplearse nunca sin el filtro de combustible, ello podría causar daños graves en el motor.

AJUSTE DEL CARBURADOR

El carburador se entrega de fábrica con los ajustes optimizados. En el caso de que sean necesarios algunos ajustes adicionales, rogamos que el cliente se dirija al servicio técnico competente.

BUJÍA

1. Distancia de electrodos de la bujía =0,6-0,7mm (fig. 40)
2. Apretar la bujía con un par de apriete de 12-15 Nm. Montar el contacto de encendido en la bujía.

AFILADO DE LA CUCHILLA RECORTADORA DEL HILO

1. Retirar la cuchilla de corte (E) de la cubierta protectora (F) (fig. 41).
2. Sujetar la cuchilla con un tornillo de banco y afilarla con una lima plana. Realizar esta tarea con cuidado para respetar siempre el ángulo de afilado. Limar siempre en la misma dirección.

TRANSPORTE

- Si el transporte de la máquina tiene lugar a bordo de un automóvil, esta tiene que estar posicionada de manera que no suponga ningún peligro y pueda fijarse de manera segura.
- Asegúrese de que durante el transporte no se derrama gasolina. Evite daños y lesiones.
- Durante el transporte y el almacenamiento del aparato la protección de cuchilla debería estar colocada.

ALMACENAMIENTO

1. Respetar todas las normas de mantenimiento anteriormente indicadas.
2. Limpiar el recortador a fondo y lubricar las piezas de metal.
3. Vaciar el depósito de combustible y volver a enroscar la tapa del depósito.
4. Una vez vaciado del depósito, arrancar el motor.
5. Dejar trabajar el motor en ralentí hasta que se pare, esto sirve para eliminar el combustible restante en el carburador.

6. Esperar a que enfríe el motor (aprox. 5 minutos).
7. Aflojar la bujía con una llave especial.
8. Poner en la cámara de combustión una cucharadita de puro aceite para motores de 2 tiempos. Tirar varias veces lentamente de la cuerda de arranque a fin de repartir el aceite uniformemente en el interior del motor. Volver a colocar la bujía.
9. Guardar la máquina en un lugar fresco y seco, protegido de fuego abierto y fuentes de calor, tales como calentadores de agua instantáneos, calderas de fuel, etc.

NUEVA PUESTA EN SERVICIO

1. Retirar la bujía.
2. Tirar rápidamente de la cuerda de arranque hasta el tope para eliminar los restos de aceite de la cámara de combustión.
3. Limpiar la bujía y comprobar la distancia entre los electrodos. Si fuese necesario, cambiar la bujía.
4. Preparar la máquina para el servicio.
5. Llenar el depósito con la correcta mezcla de combustible y aceite (véase para ello el capítulo **“Combustible y lubricantes”)**.

SOLUCIONAR ERRORES DEL MOTOR

PROBLEMA	POSIBLE CAUSA	CORRECCIÓN
El motor no arranca o se para enseguida.	Arranque equivocado	Observe las indicaciones del manual de instrucciones.
	Carburador no correctamente ajustado	Recurra al servicio técnico.
	Bujía no correctamente ajustada	Limpiar / ajustar o cambiar la bujía.
	Bujía cubierta de hollín, filtro de carburante obstruido	Limpiar, ajustar o cambiar la bujía, cambiar el filtro.
El motor arranca pero no funciona con rendimiento óptimo.	Posición errónea de la palanca del cebador	Coloque la palanca en RUN (FUNCIONAMIENTO).
	Rejilla parachispas sucia	Cambie la rejilla parachispas
	Filtros de aire sucios	Limpie los filtros de aire.
	Carburador no correctamente ajustado	Recurra al servicio técnico
El motor no funciona correctamente.	Carburador no correctamente ajustado	Recurra al servicio técnico.
No funciona con carga.		
El motor funciona a intervalos.	Bujía no correctamente ajustada	Limpiar / ajustar o cambiar la bujía.
Se produce mucho humo.	Carburador no correctamente ajustado	Recurra al servicio técnico.
	Mezcla de carburante no correcta	Utilice la mezcla de carburante correcta (40:1)

EVACUACIÓN Y PROTECCIÓN DEL MEDIO AMBIENTE

No verter restos de aceite para cadenas o mezcla de 2 tiempos al desagüe, ni a la canalización, ni al suelo, sino, evacuarlos de una forma ecológica, p.ej. en un punto de recogida autorizado.
Si el aparato algún día se volviese carente de utilidad o ya no se necesite, no debe tirarse el aparato en cuestión, bajo ninguna circunstancia, a la basura doméstica, sino, evacuarlo de una forma ecológica. Vaciar además el tanque de aceite y el tanque de gasolina cuidadosamente, entregando los restos habidos en un punto de recogida autorizado. También el aparato deberá entregarse en un punto de recogida autorizado. Las piezas de material sintético y de metal podrán así ser separadas allí y reutilizarse en la cadena de producción. Información relativa a la evacuación también puede solicitarse en las administraciones de las comunidades o urbanas correspondientes.

PIEZAS DE REPUESTO

Si necesita accesorios o piezas de repuesto, diríjase a nuestro servicio técnico.
Para el trabajo con este aparato, utilice únicamente las piezas de recambio recomendadas por nuestra empresa. En caso contrario, tanto el usuario como las personas que se encuentren a su alrededor podrían sufrir lesiones graves, o el aparato podría dañarse.

INHOUD

	Zijkant
BENAMING VAN DE ONDERDELEN	1 - 2
AFBEELDINGEN	3 - 6
BEDOELD GEBRUIK	NL-1
UITLEG BIJ DE INSTRUCTIESTICKERS OP DE MACHINE	NL-2
TECHNISCHE GEGEVENS	NL-3
VEILIGHEIDSVOORSCHRIFTEN	NL-4
LEVEROMVANG	NL-6
VOOR INGEBRUIKNAME	NL-6
BRANDSTOF EN OLIE	NL-7
STARTPROCEDURE	NL-7
BEDIENINGSAANWIJZINGEN	NL-7
ONDERHOUD EN REPARATIES	NL-8
TRANSPORT	NL-8
OPSLAG	NL-8
MOTORSTORINGEN VERHELPEN	NL-10
AFVALVERWERKING EN MILIEUBEHEER	NL-11
RESERVEONDERDELEN	NL-11
GARANTIEVOORWAARDEN	
EG-CONFORMITEITSVERKLARING	
SERVICE	

BEDOELD GEBRUIK

De machine is geschikt voor het maaien van gras en gazons. Het opvolgen van de gebruikshandleiding van de fabrikant is een voorwaarde voor een correct gebruik van de machine. Elke andere toepassing die niet uitdrukkelijk in deze handleiding wordt toegestaan, kan tot schade aan de machine leiden en een ernstig gevaar vormen voor de gebruiker. Houd absoluut rekening met de beperkingen in de veiligheidsaanwijzingen. Houd er rekening mee dat onze machines volgens het bedoeld gebruik niet zijn geconstrueerd voor commercieel, professioneel of industrieel gebruik. We accepteren geen garantie als de machine wordt gebruikt voor commerciële, professionele, industriële en hiermee vergelijkbare werkzaamheden.

Let op! Vanwege het risico op lichamelijk letsel bij de gebruiker, mag de benzinemotorzeis niet worden gebruikt voor de volgende werkzaamheden: voor het reinigen van looppaden en als hakselaar voor het verkleinen van boom- en hegsnijafval. Verder mag de benzinemotorzeis niet worden gebruikt voor het egaliseren van bodemoneffenheden, zoals molshopen. Uit veiligheidsoverwegingen mag de benzinemotorzeis niet als aandrijfaggregaat voor andere werkgereedschappen en gereedschapsets van welke aard dan ook worden gebruikt. De machine mag alleen volgens het bedoeld gebruik worden gebruikt. Elk verdergaand gebruik geldt als niet bedoeld. Voor daardoor ontstane schade of letsel van welke aard dan ook, is de gebruiker/bediener verantwoordelijk en niet de fabrikant.

Uitleg bij de instructiestickers op de machine

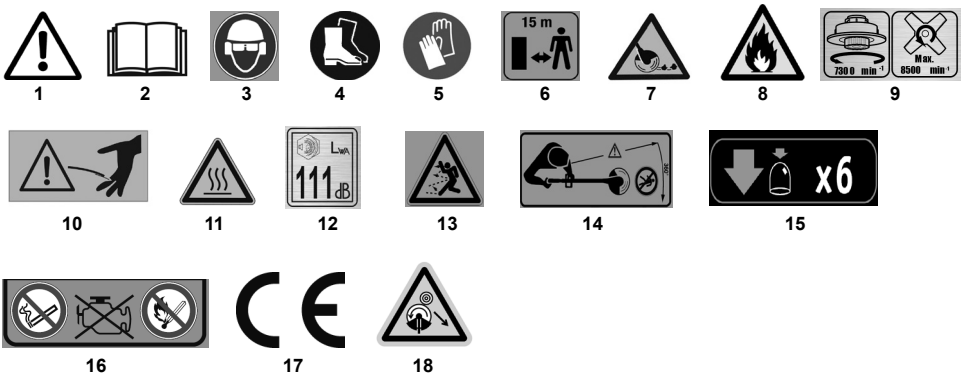

1. Waarschuwing!
2. Lees vóór het in gebruik nemen de gebruikshandleiding!
3. Draag oog- / hoofd- en gehoorbescherming!
4. Draag vast schoeisel!
5. Draag veiligheidshandschoenen!
6. De afstand tussen machine en omstanders moet minimaal 15 m zijn!
7. Let op weggeslingerde objecten.
8. Let op! - Benzine is ontvlambaar. Voor het tanken moet de motor ten minste 2 minuten afkoelen.
9. Maximum toerental van de snij-inrichting. Gebruik uitsluitend geschikte snij-inrichtingen.
10. GEVAAR OP LETSEL! Omvallend gereedschap! Gereedschap blijft nalopen!
11. LET OP: Heet oppervlak.
12. Gegarandeerd geluidsvermogensniveau LWA
13. Gevaar door rondvliegende onderdelen!
14. Derden buiten de gevarenzone houden.
15. Druk 6 keer op de benzinepomp
16. Benzine en olie zijn brandgevaarlijk en kunnen exploderen. Voor, open verlichting en roken verboden.
17. Bevestigt de conformiteit van het elektrische gereedschap met de richtlijnen van de Europese Unie.
18. Kijk uit voor de impact van het mes. Gevaarlijke terugslag!

BESCHRIJVING VAN DE SYMBOLEN OP DE MACHINE (indien aanwezig)

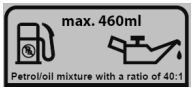

Mengreservoir

Standen van de motorschakelaar

a = Uit/Off

b = Aan/On

Chokehendel (Starter)

Brandstofpomp (Primer)

BESCHRIJVING VAN DE SYMBOLEN OP DE VEILIGHEIDSINRICHTINGEN (indien aanwezig)

Benzinebosmaaier

TECHNISCHE GEGEVENS

Model		**IBF 25-1**
Motorvermogen	kW	0,8
Motortype		2-takt
Cilinderinhoud	cm³	25
Brandstof	benzine/oliemengsel	40:1
Tankinhoud	ml	460
Max. motortoerental	min-1	10500
Stationair toerental	min-1	3000
Max. motortoerental van het snijwerktuig	min-1	8500
Snijbreedte	cm	43 (mes = 23)
draaddikte	mm	2,0
Draadvoorraad	m	2 x 3,0
Draadverlenging		tikautomaat
Gewicht	kg	6,5
Geluidsdrukniveau L_{pA}	dB (A)	94,3 [K= 3,0 dB(A)]
Geluidsvermogenniveau L_{WA}	dB (A)	111
Trilling Borstelsnijder	m/s²	4,53 [K= 1,5 m/s2]
Trilling Grastrimmer	m/s²	7,18 [K= 1,5 m/s2]

Technische wijzigingen blijven voorbehouden.

De apparaten zijn gebouwd volgens de voorschriften van DIN EN ISO 11806 en voldoen volledig aan de voorschriften van de productveiligheidswetgeving.

Aanwijzing: De aangegeven schommel-emissiewaarde moet volgens een genormeerde meetprocedure worden vastgesteld en kan ter vergelijking met andere gereedschappen worden vastgesteld. De aangegeven schommel-emissiewaarde kan ook worden vastgesteld door een voorlopige schatting van de belasting door schommelingen.

⚠ **LET OP!** De schommelwaarde kan afhankelijk van het gebruik en het gebruikte gereedschap wijzigen en

ook boven de aangegeven waarde liggen. Er bestaat een noodzaak om veiligheidsmaatregelen ter bescherming van de gebruiker te definiëren, die berusten op het afwegen van de belasting door schommelingen tijdens de daadwerkelijke gebruiksvoorwaarden (hierbij moeten alle onderdelen van de bedrijfscyclus in acht worden genomen, bijv. de tijden waarin het gereedschap is uitgeschakeld en dergelijk waarin deze is ingeschakeld maar zonder belasting draait).

⚠ **GEVAAR:** Het startsysteem van deze machine veroorzaakt een relatief zwak magnetisch veld, waarbij echter toch niet uitgesloten kan worden, dat functiestoringen bij actieve of passieve implantaten van de bediener op kunnen treden, met overeenkomstig ernstige risico's voor de gezondheid. Dragers van deze medische hulpmiddelen wordt daarom dringend aanbevolen een arts of de fabriek van de hulpmiddelen te raadplegen, voordat de machine gebruikt wordt.

⚠ **LET OP:** Bij langer durende werkzaamheden met vibrerend gereedschap kunnen met name bij personen met doorbloedingsstoringen letsel en vaataandoeningen (ook wel het "Raynaud-syndroom") optreden. De symptomen kunnen de handen en vingers betreffen en komen tot uiting als verdoofde, tintelende, gevoelige, bleke huid of structurele veranderingen van de huid. Deze effecten kunnen door lage omgevingstemperaturen resp. door met name stevig vastgrijpen van de handgrepen worden versterkt. Bij het optreden van de symptomen moeten de gebruikstijden van de machine worden verkort, en moet een arts worden geraadpleegd.

Een beetje geluidsoverlast door dit apparaat is niet vermijdbaar. Voer geluidsintensieve werkzaamheden op de daarvoor toegestane en bepaalde tijden uit. Houd u aan de rusttijden en beperk de werkduur tot het noodzakelijke. Voor uw persoonlijke bescherming en de bescherming van personen in uw omgeving dient er geschikte gehoorbescherming gedragen te worden.

Specificaties betreffende geluidsemissie conform de productveiligheidswet (ProdSG) resp. EG-Machinerichtlijn: de geluidsdruk op de arbeidsplaats kan 80 dB(A) overschrijden. Hierdoor zijn beschermende maatregelen noodzakelijk (b.v. dragen van gehoorbescherming).

⚠ **Let op het volgende:** Dit apparaat mag in woongebieden volgens de Duits verordening ter bescherming tegen

machineluid van september 2002 op zon- en feestdagen evenals op werkdagen van 20:00 uur tot 7:00 uur niet in bedrijf genomen worden.

Bovendien geldt het gebruiksverbod op de volgende tijdstippen van de dag: van 7:00 uur tot 9:00 uur, van 13:00 uur tot 15:00 uur en van 17:00 tot 20:00 uur.

Neem bovendien de voorschriften voor lawaaibescherming in uw land in acht!

VEILIGHEIDSVOORSCHRIFTEN

A) VOOR HET GEBRUIK

1) **Lees de instructies zorgvuldig door.** Zorg dat u vertrouwd bent met de bedieningsonderdelen en het correcte gebruik van de machine. Leer hoe u de motor snel kunt uitschakelen.
2) **De machine uitsluitend voor het desbetreffende gebruiksdoel gebruiken,** dit betekent:
   – **maaien van gras en niet houtachtige planten,** met behulp van een nylondraad (bijv. het trimmen van borders, beplantingen, muren, omheiningen of groene zones met een beperkte oppervlakte, om het werk van de maaimachine af te werken);
   – **maaien van hoog gras, kleine takken en houtachtig onkruid** met behulp van de metalen of kunststof messen.
   – Een onjuist gebruik kan over het algemeen gevaarlijk zijn en de machine beschadigen.
   – De volgende punten behoren tot onjuist gebruik (voorbeelden):
   – De machine gebruiken om te vegen;
   – Heggen knippen of andere werkzaamheden waarbij de snij-inrichting niet op grondhoogte gebruikt wordt;
   – Snoeien van bomen;
   – Gebruiken van de machine met de snij-inrichting boven de riemhoogte van de bediener;
   – Gebruiken van de machine voor het maaien van niet-plantaardig materiaal;
   – Gebruiken van de machine door meer dan één persoon tegelijk.
3) Laat kinderen of personen die niet over de vereiste kennis van deze gebruikshandleiding beschikken, nooit de machine gebruiken. Lokale bepalingen kunnen de minimumleeftijd van de gebruiker definiëren.
4) De machine mag uitsluitend door één persoon worden gebruikt.
5) **Machine nooit gebruiken:**
   – Als personen, met name kinderen of dieren in de buurt zijn;
   – Als de gebruiker moe is of zich niet goed voelt, of als medicijnen of drugs, alcohol of andere stoffen zijn ingenomen, die als bijwerking het attentie- en reactievermogen negatief beïnvloeden;
   – Als de gebruiker niet in staat is om de machine met twee handen vast te houden resp. als deze bij de werkzaamheden niet stabiel op de benen het evenwicht kan behouden.
6) Let op dat de gebruiker verantwoordelijk is voor ongevallen met andere personen en schade aan hun eigendommen.

B) VOORBEREIDENDE MAATREGELEN

1) Tijdens de werkzaamheden moet de gebruiker geschikte kleding dragen die de gebruiker niet hindert in zijn bewegingen.
   – Nauwsluitende veiligheidskleding met snijbestendige veiligheidsinzetstukken dragen.
   – Veiligheidshelm, handschoenen, veiligheidsbril en snijbestendige veiligheidsschoenen met antislipzool dragen.
   – Gehoorbescherming dragen.
   – Geen sjaal, hemd, halsketting of andere hangende accessoires dragen die gegrepen kunnen worden door de machine of voorwerpen die op de werkplaats aanwezig zijn.
   – Lang haar bijeenhouden.
2) **LET OP: GEVAAR! Benzine is zeer ontvlambaar:**
   – Brandstof moet in de juiste containers worden bewaard die geschikt zijn voor gebruik;
   – Bij de omgang met brandstoffen mag niet worden gerookt;
   – Tankdop langzaam openen om de interne druk geleidelijk af te laten;
   – Brandstof uitsluitend in de open lucht met behulp van een trechter bijvullen;
   – Brandstof moet voor het starten van de motor worden bijgevuld. Bij een draaiende motor of bij een hete machine mag de tankdop niet worden geopend en mag geen benzine worden bijgevuld;
   – is benzine gemorst, mag niet worden geprobeerd de motor te starten. De machine moet dan van het met benzine vervuilde oppervlak worden verwijderd. Als de benzine niet volledig is verdampt, dient u alles te vermijden wat een brand zou kunnen veroorzaken;
   – Enige sporen van eventuele op de machine of op de grond gemorste benzine direct verwijderen;
   – De machine niet bij het vulpunt starten;
   – De brandstof mag niet in contact komen met kleding. Mocht dit toch gebeuren, dient u zich eerst te verkleden alvorens de motor wordt gestart;
   – Tankdop en sluiting van het benzinereservoir moeten altijd goed zijn dichtgeschroefd.
3) Defecte of beschadigde geluiddempers vervangen.
4) **Vóór het gebruik** de gehele machine grondig controleren en met name:
   – De gashendel en de veiligheidshendel moeten vrij kunnen bewegen, zonder geforceerd te worden, en bij het loslaten moeten ze automatisch en snel terug in de neutrale stand komen;
   – De gashendel moet geblokkeerd blijven, zolang de veiligheidshendel niet gebruikt wordt;
   – De stopschakelaar van de motor moet makkelijk van de ene stand in de andere gebracht kunnen worden;

– De elektrische kabel en in het bijzonder de kabel van de bougie moeten onbeschadigd zijn om te voorkomen dat vonken ontstaan; de kap moet correct op de bougie aangebracht zijn;
– De handgrepen en veiligheidsinrichtingen van de machine moeten schoon, droog, en stevig bevestigd zijn op de machine;
– Snij-inrichtingen of veiligheidsinrichtingen mogen nooit beschadigd zijn.

5) Controleer de juiste positie van de handgrepen en het aansluitpunt van de draagriem, alsook de stabiliteit van de machine.
6) Controleer voor aanvang van de werkzaamheden of de veiligheidsinrichtingen voor het snijgereedschap geschikt zijn en juist zijn gemonteerd.
7) Controleer grondig het werkbereik en verwijder alles wat door de machine zou kunnen worden weggeslingerd of de snij-inrichting en de motor zou kunnen beschadigen (stenen, takken, ijzerdraad, botten enz.).

C) DE MACHINE IN GEBRUIK

1) De motor mag niet worden gestart in gesloten ruimtes waar zich gevaarlijke koolstofmonoxide kan ontwikkelen.
2) Werkzaamheden mogen uitsluitend bij daglicht of bij voldoende kunstlicht worden uitgevoerd.
3) **Een veilige en stabiele positie innemen:**
   – Vermijd zoveel mogelijk te werken op een natte of gladde grond, of in ieder geval op oneffen of steile terreinen die de stabiliteit van de gebruiker tijdens de werkzaamheden niet kunnen garanderen;
   – Ren niet maar loop normaal en let op oneffenheden van het terrein en de aanwezigheid van eventuele hindernissen;
   – Beoordeel de mogelijke risico's verbonden met het te bewerken terrein en tref alle noodzakelijke voorzorgsmaatregelen voor de eigen veiligheid, met name op hellingen, gladde of onveilige terreinen;
   – Op hellingen moet men dwars te werk gaan, nooit bergopwaarts of bergafwaarts en altijd met snij-inrichting richting het dal.
4) Bij het starten van de motor de machine vasthouden:
   – De motor pas minimaal 3 meter van het vulpunt vandaan starten;
   – Controleer of andere personen zich op minstens 15 meter afstand van de actieradius van de machine bevinden, of op minstens 30 meter in geval van zwaardere werkzaamheden;
   – Geluidsdemper en dus ook de uitlaatgassen nooit richting ontvlambare stoffen richten:
5) **Wijzig niet de basisinstelling van de motor** en laat het toerental van de motor niet overmatig oplopen.
6) De machine mag niet aan overmatige krachten worden blootgesteld en kleinere machines mogen niet worden gebruikt voor de zwaardere werkzaamheden. Het gebruiken van een geschikte machine, vermindert de risico's en verbetert de kwaliteit van de werkzaamheden.
7) Controleer of de snij-inrichting niet beweegt zolang de motor stationair draait en dat na het bedienen van de gashendel van de motor deze ook weer snel op stationair draaien wordt gebracht.
8) Let op dat het mes niet tegen harde voorwerpen botst en let op eventueel wegspringend materiaal door de beweging van het mes.
9) Tijdens de werkzaamheden moet de machine altijd op de draagriem zijn bevestigd.
10) **De motor uitschakelen:**
   – Laat de machine nooit onbeheerd achter.
   – Voordat u gaat tanken.
   – Tijdens het verplaatsen tussen de werkzones.
11) **Schakel de motor uit en trek de bougiekabel los:**
   – voordat u de machine controleert, reinigt of werkzaamheden aan de machine uitvoert;
   – Nadat een vreemd voorwerp is geraakt. Controleer de machine op eventuele beschadigingen en voer de nodige reparaties uit alvorens de machine opnieuw te gebruiken;
   – Als de machine op abnormale wijze begint te trillen: in dit geval onmiddellijk de oorzaak van de trillingen opsporen en deze laten nakijken door een gespecialiseerd servicecentrum.
   – Als het apparaat niet gebruikt wordt.

D) ONDERHOUD EN OPSLAG

1) Zorg dat alle moeren en schroeven zijn vastgedraaid zitten om er zeker van te zijn dat de machine altijd op een veilige manier gebruiksklaar is. **Een regelmatig onderhoud is onmisbaar voor de veiligheid en het in stand houden van het prestatieniveau.**
2) Zet de machine niet met benzine in de tank in een ruimte waar de benzinedampen met vlammen, vonken of een warmtebron in aanraking zouden kunnen komen.
3) Laat de motor afkoelen, voordat u de machine in een ruimte neerzet.
4) Om het risico op brand te beperken, worden de motor, de geluidsdemper van de uitlaat en de opslagzone van de benzine vrij gehouden van zaagsel, takjes, bladeren of overtollig vet; laat geen snijresten in de ruimte achter.
5) Als u de tank moet legen, moet dit in de open lucht gebeuren en als de motor koud is.
6) Draag bij elke bediening aan de snij-inrichting handschoenen.
7) **Gebruik de machine om wille van veiligheidsredenen nooit met versleten of beschadigde onderdelen. De beschadigde onderdelen moeten worden vervangen en mogen nooit worden gerepareerd. Alleen originele onderdelen gebruiken.** Niet gelijkwaardige reserveonderdelen kunnen de machine beschadigen en uw gezondheid in gevaar brengen. Het snijgereedschap moet altijd het kenmerk van de fabrikant dragen, net als de verwijzing naar het maximum toerental.
8) Controleer voor het opruimen van de machine of u de gebruikte moersleutels of het gebruikte gereedschap voor het onderhoud hebt verwijderd.
9) Machine niet in de nabijheid van kinderen bewaren!

E) TRANSPORT EN BEDIENING

1) De volgende instructies moeten in acht worden genomen bij het transport en de bediening van de machine:

– Motor uitschakelen, onderhouden tot de snij-inrichting volledig stilstaat, bougiekap verwijderen;
– Beveiliging van de snij-inrichting monteren;
– Machine uitsluitend aan de handgrepen optillen en de snij-inrichting positioneren in tegengestelde richting van de looprichting.

2) Wanneer de machine vervoerd wordt met een voertuig, moet het op dusdanige wijze worden geplaatst dat er voor niemand gevaar kan ontstaan en stevig worden geblokkeerd om te voorkomen dat de machine omvalt en beschadigd wordt of dat brandstof lekt.

Leveromvang

- Open de verpakking en haal de machine voorzichtig uit de verpakking.
- Verwijder het verpakkingsmateriaal, evenals de verpakkings- / en transportbeveiligingen (indien aanwezig).
- Controleer of de leveromvang compleet is.
- Controleer de machine en accessoires op transportschade.
- Bewaar de verpakking indien mogelijk tot het aflopen van de garantie.

LET OP!
Machine en verpakkingsmateriaal zijn geen kinderspeelgoed! Kinderen mogen niet met kunststofzakken, folie en kleine onderdelen spelen! Er bestaat gevaar voor inslikken en verstikking!

Voor ingebruikname

Montage

1. Montage van de handgreep (afb. 2+3)

1. Monteer de greephouder op de schacht in de richting van de pijl, zie de waarschuwingssticker, plaats de klemmen (A) over de schacht en bevestig de 2 schroeven.
2. Monteer de greep aan de greephouder, plaats daarna nog een klem (B) over de greep en bevestig de resterende 2 schroeven.

Kantel de geleidehendel naar voren totdat deze in een comfortabele positie voor u zit, voordat u de schroeven vastdraait.

2. MONTAGE VAN DE VEILIGHEIDSAFDEKKING VOOR HET METALEN SNIJMES (afb. 3)

1. Plaats de veiligheidsafdekking op het transmissiehuis en lijn de montageboringen passend uit. Zet de 3 schroeven erin als te zien op afb. 3 in en draai ze stevig vast.

⚠ **LET OP: Let erop, dat alle onderdelen correct gemonteerd en de schroeven vastgedraaid zijn.**

⚠ **LET OP! - Neem de veiligheidsmaatregelen altijd in acht. De bosmaaier mag allen voor het maaien van gras of licht onkruid worden gebruikt. Het is absoluut verboden andere materiaalsoorten te maaien. Gebruik de bosmaaier niet als hendel om voorwerpen op te tillen, te verplaatsen of te versnipperen; bevestig hem ook niet aan stijve houders. Het is verboden aan de aandrijving van de bosmaaier apparaten of toevoegingen aan te brengen die niet door de fabrikant uitdrukkelijk voor dit doel vermeld zijn.**

3. MONTAGE VAN DE BESCHERMKAPUITBREIDING (Afb. 5)

Monteer de beschermkapuitbreiding als in afb. 4 weergegeven met behulp van de 3 meegeleverde schroeven, moeren en sluitringen.

⚠ **LET OP: De kunststof veiligheidsafdekking moet tijdens bedrijf met draadsnijkop altijd geïnstalleerd zijn om de draad tot de juiste lengte in te korten en de gebruiker te beschermen.**

4. MONTAGE VAN DE DRAADSNIJKOP

1. Steek een inbussleutel zijdelings in het gat van de onderste bevestigingsflens om meedraaien van de aandrijving te voorkomen. Schroef met de meegeleverde moersleutel de moer er - **rechtsom af** (afb. 8).
2. Neem de bovenste bevestigingsflens eraf.
3. **Bewaar de moer en de bovenste bevestigingsflens goed. Deze zijn nodig voor de montage van het metalen snijmes!**
4. Schroef de draadsnijkop - **linksom** - op de schroefspil en draai hem stevig vast. (Afb. 6)
5. Let erop, dat de draadspoel deugdelijk in het spoelhuis zit, dat de veer zich onder de draadspoel bevindt en dat de draadeinden door de twee draadogen naar buiten gevoerd zijn.

5. MONTAGE VAN HET METALEN MES

⚠ **LET OP! - Gebruik het apparaat nooit, wanneer het snijmes verbogen is of de snijtanden beschadigd zijn of ontbreken. Vervang een beschadigd snijmes direct!**

⚠ **LET OP! - Bedien apparaten met een snijmes nooit zonder deugdelijk aangebrachte bescherming van het metalen snijmes. Bedien het apparaat niet met een beschadigde snijmesbescherming.**

⚠ **LET OP! - Draag bij het werken aan het snijmes altijd stevige beschermende handschoenen.**

1. Steek een inbussleutel zijdelings in het gat van de onderste bevestigingsflens om meedraaien van de aandrijving te voorkomen. Schroef met de meegeleverde moersleutel de moer er - **rechtsom** af**.**
2. Neem de bovenste bevestigingsflens eraf.
3. Monteer het snijmes zoals in afb. 9 weergegeven. Trek de flens met het vlakke oppervlak op het snijmes (afb. 9)
4. Draai de moer **linksom** met de meegeleverde schroefsleutel stevig vast.
5. Borg de schroef weer (afb. 9).
6. Verwijder nu absoluut de blokkering, door de inbussleutel zijdelings uit de bevestigingsflens te trekken.
7. Wanneer u het metalen snijmes door de draadsnijkop wilt vervangen, gaat u als volgt te werk:
8. Steek een inbussleutel zijdelings in het gat van de onderste bevestigingsflens om meedraaien van de aandrijving te voorkomen (afb. 10) Draai de draadsnijkop er **rechtsom** met de hand af. Ga verder zoals onder punt 4-6 beschreven.

6. MONTAGE VAN DE SCHACHT (afb. 2+3)

Trek de borgpen van de buisklem uit en draai hem naar boven. Steek de onderste aandrijfasbuis in de bovenste aandrijfasbuis. Draai de borgpen naar beneden en laat hem los. Beweeg de onderste aandrijfasbuis totdat de borgpen vastklikt. Draai de vleugelknop vast om de verbinding te beveiligen.

7. MONTAGE VAN DE SCHOUDERRIEM

LET OP! - Gebruik de draagband altijd. Bevestig de riem direct na het starten van het apparaat terwijl de motor stationair draait. Voordat u de draagriem eraf neemt, de motor altijd uitschakelen.

1. Plaats de schouderriem zoals in afb. 13 wordt weergegeven.
2. Bevestig de karabijnhaken aan de schachthouders van de schacht (afb. 14)
3. Stel de riemlengte zodanig in, dat het snijgereedschap zich in ingehangen toestand parallel aan de bodem bevindt. Bepaal het voor het gemonteerde snijgereedschap correcte inhangpunt door een paar oefenzwaaien met niet draaiende motor uit te voeren.
4. Draag de riem nooit diagonaal over de schouder en borst, maar alleen over één schouder. Zo kunt u bij een eventueel gevaar het apparaat snel van het lichaam verwijderen.

AANWIJZING: Bij ingehangen draagriem nooit de motor starten!

Brandstof en olie

Brandstof

Gebruik voor optimale resultaten normale, loodvrije brandstof gemengd met speciale 2-taktmotorolie (40:1). Volg de mengaanwijzingen op.

LET OP: Gebruik nooit pure brandstof zonder olie. De motor wordt hierdoor beschadigd en u verliest de garantie op dit product. Gebruik geen brandstofmengsel dat meer dan 90 dagen is opgeslagen.

LET OP: Gebruik alleen hoogwaardige 2-taktmengolie voor luchtgekoelde motoren, mengverhouding 40:1.

Brandstofmengsel

Meng de brandstof met 2-taktolie in een goedgekeurd reservoir. De mengverhouding van brandstof en olie vindt u in de mengtabel. Schud het reservoir om alles zorgvuldig te mengen.

Tabel voor brandstofmengsel

Benzine	2-taktolie/40:1
1 liter	25 ml
5 liter	125 ml

LET OP: Bij een verkeerde mengverhouding verliest u uw aanspraak op garantie.

Startprocedure

Koude start

Om de motor bij het starten niet te overbelasten de snijdraad tot 17 cm inkorten (afb. 15).

1. Zet de contactschakelaar op stand “I” (afb. 16).
2. Schuif de startklep in de stand “Start” (afb.17).
3. Druk 6 keer op de brandstofpomp (16) (afb. 18).
4. Om de gashendel 9 te gebruiken, moet tevoren op de vergrendelingshendel 11 gedrukt worden. Op de gashendel drukken en met de vergrendelknop (12) op halfgas blokkeren, de gashendel loslaten (afb. 19).
5. Houd het apparaat stevig vast. Trek 2-3 keer aan de startkabel (afb. 20) - gelijkmatig, snel trekken helpt de motor om te starten.
6. Schuif de startklep in de stand „RUN“ (afb. 21). Trek aan de trekstarter tot de motor start.
7. Zodra de motor aangeslagen is, kort gas geven, om de gashendel uit de halfgasstand te halen en de motor stationair laten lopen.
8. Laat de motor ca. 10 seconden lang stationair warm lopen.
9. Mocht de motor niet starten, de stappen 1-8 herhalen. **AANWIJZING:** Start de motor na verschillende pogingen niet, handel dan als in het hoofdstuk **“MOTORSTORINGEN VERHELPEN”** (pagina 11) is beschreven.

AANWIJZING: Trek de startkabel er altijd recht uit. Wanneer deze er scheef uitgetrokken wordt, wrijft de kabel langs het oog. Deze wrijving veroorzaakt uitsplitsen van de draad en betekent du een hogere slijtage. Houd de startgreep altijd vast, wanneer aan de kabel getrokken wordt. Let erop, dat de kabel niet terugschiet, wanneer hij uitgetrokken is. Hierdoor kan de kabel vasthaken en/of schade aan de starterbehuizing veroorzaken.

STARTEN MET WARME MOTOR,

CHOKE NIET GEBRUIKEN!

Voer de stappen 1, 4, 6 en 7 uit als onder KOUDE START is beschreven.

MOTOR UITZETTEN (afb. 15)

De gashendel loslaten. Laat de motor stationair draaien. Druk de contactschakelaar in de stand „Stop“. De motor stopt nu.

Handelwijze bij noodstop: Wanneer het nodig is om het apparaat direct te stoppen op de schakelaar STOP drukken.

Bedieningsaanwijzingen

- Bent u niet vertrouwd met de bosmaaier, oefen dan de omgang hiermee met een niet draaiende motor (UIT/STOP).
- Controleer altijd het terrein, vaste voorwerpen zoals stukken metaal, flessen, stenen, o.i.d. kunnen worden weggeslingerd en ernstig letsel veroorzaken, alsook het apparaat permanent beschadigen. Mocht u per ongeluk een vast voorwerp met de trimmer raken, schakel dan de motor direct uit (UIT/OFF) en controleer de trimmer op eventuele schade. Gebruik het apparaat nooit als deze is beschadigd of gebreken vertoond.

- Trim en maai altijd in het bovenste toerentalbereik. Laat de motor bij aanvang van het maaien of tijdens het trimmen nooit met een laag toerental draaien.
- Gebruik het apparaat alleen voor de bedoelde doeleinden, zoals trimmen en onkruid maaien.
- Houd tijdens het gebruik de draadkop nooit boven kniehoogte.
- Bij werkzaamheden op hellingen altijd onder de snij-inrichting gaan staan. Werk alleen op hellingen en heuvels als u veilige en vaste grond onder uw voeten heeft.

TRIMMEN

De trimmer, volgens de voorschriften voorzien van een beschermplaat en een draadkop, trimt hoog gras/gebladerte en onkruid op moeilijk bereikbare plekjes – langs hagen, wanden, fundamenten en rond boomstammen. De trimmer kan ook voor maaiwerkzaamheden aan de grond worden gebruikt (bijv. snoeiwerkzaamheden in de tuin en op onoverzichtelijk dicht begroeid terrein).

TIP: Ook bij het in acht nemen van uiterste voorzichtig-heid leidt trimmen langs fundamenten, stenen muren enz. tot meer slijtage van de draad.

TRIMMEN / MAAIEN

Beweeg de trimmer in sikkelvormige bewegingen heen en weer. Houd de draadkop altijd parallel ten opzichte van de grond. Controleer het terrein en bepaal de gewenste maaihoogte. Leid en houd de draadkop op de gewenste hoogte, voor een gelijkmatig maairesultaat (afb. 23).

DICHT TRIMMEN

Leid de trimmer recht met een lichte neiging naar voren, zodat de trimmer vlak boven de grond beweegt. Trim altijd van het lichaam weg, nooit in de richting van de gebruiker.

TRIMMEN LANGS HAAG EN FUNDAMENTEN

Om langs heggen, posten, stenen muren en fundamenten te trimmen, leidt u het apparaat langzaam en voorzichtig, zonder de draad tegen obstakels aan te laten stoten. Wanneer het maai-apparaat tegen een vast obstakel (steen, muur, boomstam e.d.) aankomt, bestaat het risico op terugslag en grotere slijtage van het draad.

Trimmen rond boomstammen (afb. 27)

Loop rond de boom van links naar rechts en nader de stam langzaam om er niet met de draad tegen te komen; houd de draadkop iets naar voren.

Houd er rekening mee dat de nylondraad kleine heesters kan doorsnijden of beschadigen en dat het contact tussen de nylondraad en de stam van heesters of bomen met zachte schors de plant kan beschadigen.

AFMAAIEN

Bij het afmaaien pakt u alle vegetatie tot op de grond. Daartoe buigt u de draadkop in een hoek van 30 graden naar links. Zet de handgreep in de gewenste positie. Let goed op het verhoogde risico van letsel voor gebruiker, omstanders en dieren, alsmede op het risico van zaakbeschadiging door weggeslingerde objecten (bijv. stenen) (afb. 24).

MAAIEN MET HET MAAIBLAD (afb. 25)

Bij het maaien met het maaiblad altijd veiligheidsbril, veiligheidskleding en schoudergordel dragen.

Aan de bovenkant van de planten met maaien beginnen, dan met het mes naar beneden werken en de takken stap voor stap in kleine stukjes versnipperen.

ZEISEN (afb. 26)

Werk met een gelijkmatige snelheid voorwaarts, hierbij een boogbeweging uitvoeren zoals bij traditioneel maaien, zonder de draadkop tijdens het gebruik te hellen.

Probeer de juiste maaihoogte eerst uit in een kleine zone, om een uniform maairesultaat te verkrijgen door de draadkop op een constante hoogte van het terrein te houden.

Voor zwaarder werk kan het nuttig zijn, de draadkop ongeveer 30° naar links te laten hellen.

LET OP: Er mag niet op deze wijze worden gewerkt als de mogelijkheid bestaat dat voorwerpen worden weggeslingerd, die letsel kunnen veroorzaken bij personen of dieren of materiële schade veroorzaakt kan worden.

VAST BLIJVEN ZITTEN

Struiken en bomen kunnen in het maaiblad vastklemmen en het stilstaan van het blad veroorzaken. Voorkom het vast blijven zitten, door geschikt struikgewas vanaf de tegenoverliggende zijde te maaien. Blijft het maaiblad tijdens het maaien vast zitten, zet dan onmiddellijk de motor stop. Houd het apparaat omhoog en voorkom dat het maaiblad verbuigt of breekt terwijl u het te maaien struikgewas van het maaiblad wegdrukt.

VOORKOMEN VAN TERUGSLAG

Bij het monteren van metalen snijwerktuigen (Struikenmessen) bestaat het risico van terugslag, wanneer het apparaat met een vast voorwerp (boomstam, dikke tak, steen enz.) in aanraking komt. Het apparaat wordt daarbij teruggeslingerd – tegen de draairichting van het werktuig in. Dit kan er toe leiden dat u de controle over het apparaat verliest – letselrisico voor de gebruiker en vomstanders!!

Gebruik de metalen snijwerktuigen niet in de buurt van schuren, metalen posten, grenspalen of fundamenten.

Snijdraad verlengen

Voor het verlengen van de snijdraad, de motor volgas laten draaien en met de draadkop (1) op de grond tikken. De draad wordt automatisch verlengd. Het mes aan de beschermkap snijdt de draad af op de vereiste lengte af (afb. 28).

Belangrijk: Gebruik in de draadspoel geen metaaldraad of metaaldraad met kunststofmantel van welke aard dan ook. Dit kan tot ernstig letsel bij de gebruiker leiden.

LET OP: Verwijder regelmatig alle gras- en onkruidresten om het verhitten van de schachtbuis te voorkomen. Gras-/onkruidresten gaan vastzitten onder de beschermkap (afb. 19), dit verhindert een voldoende koeling van de schachtbuis. Verwijder de resten voorzichtig met een schroevendraaier of iets dergelijks.

Snijdraad vernieuwen

1. Verwijder de sluitschroef door deze rechtsom te draaien (afb. 30).
2. Verwijder de draadspoel en veer van de spil (afb. 30).
3. Verwijder de resterende snijdraad.
4. Plaats een 6 m x 2,0 mm draad in 2 helften aan elkaar. Leg het einde van de lus in de gleuf van de draadspoel (afb.31). De gleuf bevindt zich in het centrale deel, dat beide draadkamers scheidt.
5. Wikkel beide draadhelften gelijktijdig op de spoel. De wikkelrichting is in de spoel gebosseleerd: „Wind Cord“. Let op de vaste spanning en let er dat beide draadhelften zich in het betreffende afzonderlijke spoelhuis bevinden. Wikkel de draad op tot er telkens 15 cm draadlengte resteert (afb. 32).
6. Voer de betreffende einden van het snoer door de openingen aan de tegenoverliggende zijde van de spoel.(afb. 33).
7. Leid de veer over de spil en rijg de draadeinden door de ogen in de behuizing (afb. 34).
8. Leid de spoel in de behuizing terwijl u de draadeinden door de ogen trekt. Zorg ervoor, dat de veer correct ten opzichte van de spoel en behuizing gepositioneerd is (afb. 34).
9. Is de spoel in de behuizing geplaatst, drukt u die stevig in de behuizing, zodat de veer gespannen is. Trek stevig aan beide einden van de draad zodat deze niet tussen spoel en behuizing vastgeklemd zit. Houd de veerspanning door constante druk op de spoel in de behuizing en bevestig de schroef rechtsom. Draai de schroef alleen met de hand vast (afb. 35).
10. Kort de draadsnoer in tot ca. 17 cm, om de motor in de start- en opwarmfase geringer te belasten (afb. 15).

Onderhoud en reparaties

LET OP! - Draag bij het onderhoudswerkzaamheden altijd stevige beschermende handschoenen. Voer geen onderhoud uit bij een warme motor.

Luchtfilter (afb. 36+37)

Om het luchtfilter te reinigen:

1. Draai de borgschroef (x) uit het luchtfilterdeksel (afb. 36).
2. Reinig het filter met water en zeep.
   Gebruik nooit benzine!
3. Laat het filter in de lucht drogen.
4. Zet het filter er nu in omgekeerde volgorde in terug.

AANWIJZING: Vervang het luchtfilter wanneer het versleten, beschadig of sterk vervuild is.

Tankdop/brandstoffilter

LET OP: Voordat het vervangen wordt, de brandstof uit het apparaat verwijderen en in een goedgekeurde houder opslaan. De tankdop voorzichtig openen, opdat de bestaande druk langzaam kan afnemen.

AANWIJZING: Houd het ontluchtingsventiel en het tankdeksel schoon (afb. 38).

1. De brandstofzuigkop en het filter (A) met een haak o.i.d. uit de tank trekken (afb. 39).
2. Trek de zuigkop er door een draaibeweging af (afb. 39).
3. Vervang het filter.

AANWIJZING: Gebruik de trimmer nooit zonder brandstoffilter. Ernstige motorschade kan het gevolg zijn.

Carburateurinstelling

De carburateur is in de fabriek optimaal ingesteld. Mochten verdere instellingen nodig zijn, neem dan contact op met uw plaatselijke servicedienst.

Bougie

1. Bougie elektrodeafstand = 0,6 -0,7 mm (afb. 40)
2. Draai de bougie met een aanhaalmoment van 12-15 Nm vast. Zet de ontstekingsplug op de bougie.

LET OP: Alle onderhoudswerkzaamheden die niet staan vermeld in de gebruikshandleiding, moeten bij een erkende dealer worden uitgevoerd Voor het waarborgen van een constant en beoogd gebruik mogen uitsluitend **ORIGINELE RESERVEONDERDELEN** worden gebruikt.

Slijpen van het draadsnoermes

1. Verwijder het maaimes (E) van de beschermkap (F) (afb. 41).
2. Bevestig het mes in een bankschroef. Slijp het mes met een platte vijl. Vijl voorzichtig om de scherphoek te behouden. Vijl steeds in één richting.

TRANSPORT

- Wanneer de machine vervoerd wordt met een voertuig, moet het op dusdanige wijze worden geplaatst dat er voor niemand gevaar kan ontstaan en stevig wordt bevestigd.
- Controleer of er tijdens het transport geen benzine weglekt. Vermijd schade en letsel.
- Bij het transport en de opslag van het apparaat moet de mesbescherming zijn aangebracht.

Opslag

1. Alle voorafgaande onderhoudsvoorschriften opvolgen.
2. De trimmer heel goed reinigen en de metalen delen invetten.
3. De brandstoftank leeg maken en het deksel er weer opschroeven.
4. Als de tank geleegd is, de motor starten.
5. Laat de motor stationair lopen tot hij stopt om de brandstof uit de carburateur te halen.
6. Laat de motor afkoelen (ongeveer 5 minuten).
7. Draai de bougie met een bougiesleutel los.
8. Doe een theelepel zuivere 2-taktolie in de branderkamer. Trek langzaam meerdere keren aan de startkabel om de olie binnenin de motor te verdelen. Plaats de bougie weer.
9. Bewaar het apparaat op een koele, droge plaats, uit de buurt van open vlammen en hittebronnen zoals geisers, olieketel enz.

Weer in bedrijf stellen

1. Verwijder de bougie.
2. Trek snel aan de startkabel om de resterende olie uit de verbrandingskamer te verwijderen.

3. Reinig de bougie en controleer de elektrodeafstand ervan. Vervang de bougie indien nodig.
4. De machine voorbereiden voor het gebruik.
5. Vul de tank met het juiste brandstof-/oliemengsel. Zie hoofdstuk **“Brandstof en olie”**.

MOTORSTORINGEN VERHELPEN

PROBLEEM	MOGELIJKE OORZAAK	CORRECTIE
De motor start niet of start, maar loopt niet verder	Verkeerde startprocedure	Neem de aanwijzingen in deze handleiding in acht.
	Verkeerd ingesteld carburatiemengsel.	Laat de carburateur door een geautoriseerde servicedienst instellen.
	Bougie onder het roet	Bougie reinigen/instellen of vervangen.
	Verstopt brandstoffilter.	Vervang het brandstoffilter.
De motor start, maar draait niet met vol vermogen.	Verkeerde hendelpositie op de choke.	Zet de hendel op RUN (gebruik)
	Vervuild vonkenvanger.	Vervang de vonkenvanger.
	Vervuild luchtfilter	Filter verwijderen, reinigen en weer plaatsen.
	Verkeerd ingesteld carburatiemengsel.	Laat de carburateur door een geautoriseerde servicedienst instellen.
Motor stottert.	Verkeerd ingesteld carburatiemengsel.	Laat de carburateur door een geautoriseerde servicedienst instellen.
Gering vermogen bij belasting.		
Motor loopt onregelmatig.	Verkeerd ingestelde bougie.	Bougie reinigen/instellen of vervangen.
Overmatige rookontwikkeling.	Verkeerd ingesteld carburatiemengsel.	Laat de carburateur door een geautoriseerde servicedienst instellen.
	Verkeerd brandstofmengsel.	Gebruik het juiste brandstofmengsel (verhouding 40:1).

Afvalverwerking en milieubeheer

Restanten van kettingolie resp. van een 2-taktmengsel nooit in de afvoer resp. in de riolering of in de grond laten weglopen, maar volgens de milieuvoorschriften bij het afval aanbieden, bijvoorbeeld bij een afvalverwerkingsstation.
Wanneer uw apparaat op zeker moment niet meer te gebruiken is of wanneer u het niet meer nodig heeft, gooi het apparaat dan nooit weg bij het gewone huis-, tuin- en keukenafval, maar verwijder het overeenkomstig de milieuvoorschriften. Leeg de olietank en de benzinetank goed en bied het restant aan bij een afvalverzameldepot. Bied het apparaat eveneens bij een recyclingbedrijf aan. Kunststof onderdelen en metalen onderdelen kunnen hier worden gescheiden en voor hergebruik geschikt worden gemaakt. Informatie hierover kunt u ook krijgen bij uw gemeente.

Reserveonderdelen

Heeft u accessoires of reserveonderdelen nodig, neem dan contact op met onze servicedienst.
Gebruik bij de werkzaamheden met dit apparaat geen accessoires, behalve degene die door ons bedrijf worden aanbevolen. Anders kunnen de bediener of de in de omgeving aanwezige omstanders ernstig letsel oplopen of kan het apparaat worden beschadigd.

SPIS TREŚCI **Strona**

CZĘŚCI	1 - 2
RYSUNKI	3 - 6
ZASTOSOWANIE ZGODNE Z PRZEZNACZENIEM	PL-1
OBJAŚNIENIE TABLICZEK INFORMACYJNYCH NA URZĄDZENIU	PL-2
DANE TECHNICZNE	PL-3
PRZEPISY DOTYCZĄCE BEZPIECZEŃSTWA	PL-4
ZAKRES DOSTAWY	PL-6
PRZED URUCHOMIENIEM	PL-6
PALIWO I OLEJ	PL-7
PROCES URUCHAMIANIA	PL-7
WSKAZÓWKI DOTYCZĄCE OBSŁUGI	PL-7
KONSERWACJA I UTRZYMANIE W DOBRYM STANIE	PL-9
TRANSPORT	PL-9
PRZECHOWYWANIE	PL-10
USUWANIE USTEREK SILNIKA	PL-10
POSTĘPOWANIE Z ODPADAMI I OCHRONA ŚRODOWISKA	PL-11
CZĘŚCI ZAMIENNE	PL-11
WARUNKI GWARANCJI	
DEKLARACJA ZGODNOŚCI WE	
SERWIS	

ZASTOSOWANIE ZGODNE Z PRZEZNACZENIEM

Urządzenie przeznaczone jest do cięcia trawników i powierzchni zielonych. Przestrzeganie instrukcji użytkowania, dołączonej przez producenta, jest warunkiem prawidłowego użytkowania urządzenia. Każde inne zastosowanie, które nie było wyraźnie dozwolone w tej instrukcji, może prowadzić do uszkodzenia urządzenia i stanowić poważne zagrożenie dla użytkownika. Proszę koniecznie przestrzegać ograniczeń zawartych we wskazówkach bezpieczeństwa. Należy pamiętać, że nasze urządzenia nie są przeznaczone do zastosowania zawodowego, rzemieślniczego lub przemysłowego. Umowa gwarancyjna nie obowiązuje, gdy urządzenie było stosowane w zakładach rzemieślniczych, przemysłowych lub o podobnym profilu działalności.

Uwaga! Z powodu zagrożenia dla użytkownika kosa spalinowa nie jest przeznaczona do wykonywania następujących prac: czyszczenie ścieżek i jako rozdrabniacz ścinek z drzewa lub żywopłotu. Ponadto kosa spalinowa nie może być używana do wyrównywania nierówności podłoża, jak np. kopców kretów. Ze względów bezpieczeństwa kosa spalinowa nie może być używana jako napęd dla innych narzędzi roboczych lub wszelkiego rodzaju zestawów narzędzi. Urządzenia należy używać wyłącznie zgodnie z przeznaczeniem. Zastosowanie inne lub wykraczające poza powyższe uważa się za niezgodne z przeznaczeniem. Za powstałe w wyniku niewłaściwego użytkowania szkody lub obrażenia odpowiedzialność ponosi użytkownik/operator, a nie producent.

Objaśnienie tabliczek informacyjnych na urządzeniu

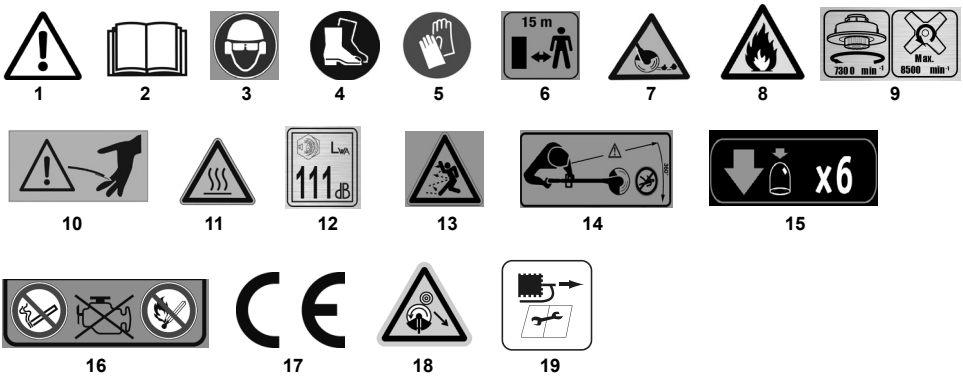

1. Ostrzeżenie!
2. Przed uruchomieniem należy przeczytać instrukcję użytkowania!
3. Zakładać okulary ochronne, kask i nauszniki ochronne!
4. Zakładać pełne obuwie!
5. Zakładać rękawice ochronne!
6. Odstęp między maszyną a osobami znajdującymi się w pobliżu musi wynosić co najmniej 15 m!
7. Zwracać uwagę na odpryskiwanie elementów.
8. Uwaga! - Benzyna jest łatwopalna. Przed rozpoczęciem tankowania odczekać co najmniej 2 minuty, aż silnik ostygnie.
9. Maksymalna prędkość obrotowa urządzenia tnącego. Stosować wyłącznie odpowiednie urządzenia tnące.
10. NIEBEZPIECZEŃSTWO OBRAŻEŃ! Obracające się narzędzie! Wybieg narzędzia!
11. UWAGA: Gorąca powierzchnia.
12. Gwarantowany poziom mocy akustycznej L_{WA}
13. Zagrożenie ze strony unoszących się części!
14. Usunąć osoby postronne ze strefy zagrożenia.
15. Nacisnąć pompę benzynową 6 razy
16. Benzyna i olej są łatwopalne i mogą eksplodować. Zakaz używania ognia, otwartego źródła światła i palenia tytoniu.
17. Potwierdza zgodność elektronarzędzia z dyrektywami Wspólnoty Europejskiej.
18. Zwracać uwagę na uderzenie noża. Niebezpieczny odrzut!
19. Przed rozpoczęciem wszystkich prac przy urządzeniu wyłączyć silnik i wyciągnąć wtyczkę świecy zapłonowej.

SYMBOLE OPISOWE NA MASZYNIE (jeżeli są dostępne)

Zbiornik mieszany

Pozycje przełącznika silnika

a = Wył/Off

b = Praca/On

Dźwignia ssania (rozrusznik)

Primer

SYMBOLE OPISOWE NA URZĄDZENIACH OCHRONNYCH (jeżeli są dostępne)

Podkaszarka spalinowa

DANE TECHNICZNE

Model		**IBF 25-1**
Moc silnika	kW	0,8
Typ silnika		2-suwowy
Pojemność skokowa	cm³	25
Paliwo	Mieszanka benzyna/olej	40:1
Zawartość zbiornika	ml	460
Prędkość obrotowa biegu jałowego silnika	min^{-1}	3000
Maks. prędkość obrotowa silnika	min^{-1}	10 500
Maks. prędkość obrotowa narzędzia tnącego	min^{-1}	8500
Szerokość cięcia	cm	43 (nóż = 23)
Grubość żyłki	mm	2,0
Zapas żyłki	m	2 x 3,0
Przedłużenie żyłki		Automatyka krokowa
Waga	kg	6,5
Poziom ciśnienia akustycznego dB (A)	97,3	[K 3,0 dB(A)]
Poziom mocy akustycznej dB (A)	111	
Wibracje – Kuter szczotkowy	m/s²	4,53 [K 1,5 m/s^2]
Wibracje – Podkaszarka do trawy	m/s²	7,18 [K 1,5 m/s^2]

Zmiany techniczne zastrzeżone.

Urządzenia są skonstruowane zgodnie z przepisami, norma DIN EN ISO 11806, i w pełni odpowiadają przepisom ustawy o bezpieczeństwie produktów.

Wskazówka: Podana wartość emisji drgań została określona zgodnie ze znormalizowaną metodą pomiarową i może być wykorzystana do porównania z innymi narzędziami. Podana wartość emisji drgań może być również wykorzystana do wstępnej oceny obciążenia spowodowanego drganiami.

⚠ **UWAGA!** Wartość drgań może się zmieniać w zależności od zastosowania i narzędzi i może być również wyższa od podanej wartości. Istnieje konieczność ustanowienia środków bezpieczeństwa w celu ochrony operatora, na podstawie oszacowania obciążenia przez wibracje w rzeczywistych warunkach użytkowania (należy uwzględnić wszystkie elementy cyklu eksploatacji, przykładowo czas, w którym narzędzie jest wyłączone, i taki, w którym narzędzie jest włączone, ale pracuje bez obciążenia).

⚠ **ZAGROŻENIE:** Układ rozruchowy tej maszyny wytwarza stosunkowo słabe pole magnetyczne, przy czym nie można wykluczyć, że przy aktywnych lub pasywnych implantach operatora może dojść do zakłóceń działania, co wiąże się z odpowiednio poważnymi zagrożeniami dla zdrowia. Osobom z takimi urządzeniami medycznymi zaleca się zatem, aby przed użyciem urządzenia skonsultować się z lekarzem lub producentem urządzenia.

⚠ **UWAGA:** Długotrwała praca z wibrującymi narzędziami może, szczególnie u osób z zaburzeniami krążenia, powodować urazy i choroby naczyniowe (znane jako „zespół Raynauda” lub „trupie palce”). Objawy mogą dotyczyć dłoni, nadgarstków i palców, a objawiają się drętwieniem, mrowieniem, łaskotaniem, bólem, bladością skóry lub zmianami strukturalnymi skóry. Efekty te mogą być spotęgowane przez niską temperaturę otoczenia lub przez szczególnie mocne chwytanie uchwytów. W przypadku wystąpienia objawów należy skrócić czas użytkowania maszyny i skonsultować się z lekarzem.

Nie da się całkowicie uniknąć obciążenia hałasem powodowanym przez urządzenie. Głośne prace należy wykonywać w dozwolonych godzinach. Przestrzegać ew. czasu odpoczynku i ograniczyć wykonywanie prac do minimum. W celu własnej ochrony lub ochrony znajdujących się w pobliżu osób należy zakładać odpowiednią ochronę słuchu.

Dane na temat emisji dźwięków według ustawy o bezpieczeństwie produktów (niem. ProdSG) lub dyrektywy maszynowej WE: Poziom ciśnienia akustycznego w miejscu pracy może przekraczać 80 dB (A). W takim przypadku niezbędne są środki profilaktyczne dla operatora (np. zatyczki do uszu lub nauszniki).

⚠ **Należy wiedzieć, że:** Zgodnie z niemieckim rozporządzeniem o ochronie przed hałasem maszynowym z września 2002 roku opisywanego urządzenia nie wolno używać w niedziele i dni świąteczne, a także w dni robocze od godz. 20:00 do 7:00.
Dodatkowo zakaz wykonywania prac obowiązuje w następujących godzinach dnia: od 7:00 do 9:00, od 13:00 do 15:00 i od 17:00 do 20:00.
Dodatkowo należy przestrzegać również lokalnych przepisów dot. ochrony przed hałasem!

PRZEPISY DOTYCZĄCE BEZPIECZEŃSTWA

A) PRZED UŻYCIEM

1) **Uważnie przeczytać wskazówki.** Zapoznać się z elementami obsługi i prawidłowym użytkowaniem maszyny. Nauczyć się, jak szybko wyłączać silnik.
2) **Używać maszyny tylko do przewidzianego celu przeznaczenia,** tzn.
   – **koszenia trawy i roślin niewłóknistych,** za pomocą żyłki nylonowej (np. przycinanie krawędzi rabat, nasadzeń, murów, ogrodzeń lub małych powierzchni zielonych w celu uzupełnienia cięcia wykonanego kosą silnikową);
   – **przycinania wysokiej trawy, małych gałęzi i włóknistych chwastów** za pomocą metalowych lub plastikowych noży.
   – Niezgodne z przeznaczeniem używanie może być generalnie niebezpieczne i spowodować uszkodzenie maszyny.
   – Poniższe punkty oznaczają niezgodne z przeznaczeniem używanie (przykładowe):
   – używanie maszyny do zamiatania;
   – przycinanie żywopłotów lub inne prace, podczas których urządzenie tnące nie jest używane na poziomie podłoża;
   – przycinanie drzew;
   – używanie maszyny z urządzeniem tnącym znajdującym się powyżej linii pasa operatora;
   – używanie maszyny do cięcia materiałów innych niż roślinne;
   – używanie maszyny przez więcej niż jedną osobę.
3) Nigdy nie pozwalać na obsługę maszyny przez dzieci lub osoby, które nie posiadają wymaganej znajomości niniejszej instrukcji obsługi. Lokalne przepisy mogą określać minimalny wiek użytkownika.
4) Maszyna nie może być używana przez więcej niż jedną osobę.
5) **Nigdy nie używać maszyny, jeśli:**
   – w pobliżu znajdują się inne osoby, zwłaszcza dzieci lub zwierzęta domowe;
   – użytkownik jest zmęczony lub nie czuje się dobrze, lub jeśli zażył leki lub narkotyki, alkohol lub inne substancje, które upośledzają jego zdolność do zwracania uwagi i reagowania;
   – użytkownik nie jest w stanie utrzymać maszyny dwoma rękami lub jeśli nie jest w stanie utrzymać stabilnej równowagi na nogach podczas pracy.
6) Należy pamiętać, że użytkownik ponosi odpowiedzialność za wypadki i szkody, które mogą przydarzyć się innym osobom lub ich własności.

B) DZIAŁANIA PRZYGOTOWAWCZE

1) Podczas pracy użytkownik musi nosić odpowiednią odzież, która nie krępuje jego ruchów.
   – Nosić ściśle przylegającą odzież ochronną z wkładkami zabezpieczającymi przed przecięciem.
   – Nosić kask ochronny, rękawice, okulary ochronne i odporne na przecięcia obuwie ochronne z antypoślizgową podeszwą.
   – Zakładać ochronę słuchu.
   – Nie nosić szalików, koszul, naszyjników ani innych luźno zwisających akcesoriów, które mogłyby zaplątać się w maszynę lub ewentualnie w ruchome przedmioty znajdujące się na stanowisku pracy.
   – Związać długie włosy.
2) **UWAGA: ZAGROŻENIE! Benzyna jest cieczą skrajnie łatwopalną:**
   – paliwo przechowywać w przewidzianych do tego celu, zatwierdzonych pojemnikach;
   – nie palić podczas pracy z paliwami;
   – powoli otworzyć korek wlewu paliwa, aby powoli uwolnić powstałe ciśnienie;
   – uzupełniać paliwo wyłącznie na wolnym powietrzu za pomocą lejka;
   – tankować paliwo przed uruchomieniem silnika. Jeśli silnik pracuje lub maszyna jest gorąca, nie wolno otwierać korka wlewu paliwa i dolewać benzyny;
   – jeżeli nastąpił wyciek benzyny, nie wolno podejmować próby uruchomienia silnika. Należy usunąć urządzenie z powierzchni zabrudzonej benzyną. Do momentu całkowitego odparowania benzyny i ulotnienia się oparów benzyny unikać wszystkiego, co mogłoby spowodować pożar;
   – natychmiast usuwać wszelkie ślady rozlanej benzyny na maszynie lub podłożu;
   – nie uruchamiać maszyny w miejscu napełniania;
   – unikać kontaktu paliwa z ubraniem, a w takim przypadku lepiej zmienić ubranie przed uruchomieniem silnika;
   – korek wlewu paliwa i korek zbiornika paliwa muszą być zawsze mocno dokręcone.
3) Wymienić wadliwe lub uszkodzone tłumiki.
4) **Przed użyciem** dokładnie sprawdzić całą maszynę, a w szczególności:
   – dźwignia gazu i dźwignia bezpieczeństwa muszą poruszać się łatwo, nie mogą się zacinać, a po ich zwolnieniu muszą automatycznie i szybko powracać do pozycji wyjściowej;
   – dźwignia gazu musi pozostać zablokowana, dopóki nie jest uruchamiana dźwignia bezpieczeństwa;
   – wyłącznik zatrzymania silnika musi być łatwo regulowany z jednej pozycji na drugą;
   – przewód elektryczny, a przede wszystkim przewód świecy zapłonowej, muszą być w idealnym stanie, aby zapobiec iskrzeniu, a wtyczka musi być prawidłowo zamocowana na świecy zapłonowej;
   – uchwyty i urządzenia ochronne maszyny muszą być oczyszczone i wysuszone, a na koniec mocno przymocowane do maszyny;
   – urządzenia tnące lub urządzenia ochronne nie mogą być uszkodzone.
5) Sprawdzić prawidłową pozycję uchwytów i punktu przyłączenia pasów nośnych oraz równowagę maszyny.
6) Przed rozpoczęciem pracy sprawdzić, czy urządzenia ochronne narzędzia tnącego są odpowiednie i prawidłowo zamontowane.

7) Sprawdzić dokładnie obszar roboczy i usunąć wszystko, co mogłoby odskoczyć z maszyny lub uszkodzić urządzenie tnące i silnik (kamienie, gałęzie, drut stalowy, kości itp.).

C) MASZYNA PODCZAS ZASTOSOWANIA

1) Silnik nie może pracować w zamkniętych pomieszczeniach, w których mogą gromadzić się niebezpieczne gazy tlenku węgla.
2) Pracować tylko w dziennym świetle lub przy dobrym sztucznym oświetleniu.
3) **Przyjąć bezpieczną i stabilną pozycję:**
   – unikać, w miarę możliwości, używania maszyny na mokrym lub śliskim podłożu, oraz w każdym razie na nierównym lub stromym podłożu, jeśli dla użytkownika podczas pracy nie jest zapewniona wystarczająca stabilność;
   – nie biegać, zawsze postępować ostrożnie, zwracać uwagę na nierówności terenu i obecność ewentualnych przeszkód;
   – ocenić potencjalne zagrożenia związane z obrabianym terenem i podjąć wszelkie niezbędne środki bezpieczeństwa dla własnego bezpieczeństwa, przede wszystkim na zboczach, niebezpiecznym, śliskim lub niebezpiecznym terenie;
   – Na zboczach pracować zawsze poprzecznie do zbocza, nigdy pod górę lub w dół, i zawsze z urządzeniem tnącym skierowanym w stronę doliny.
4) Podczas uruchamiania silnika mocno trzymać maszynę:
   – uruchamiać silnika dopiero w odległości wynoszącej co najmniej 3 metry od miejsca tankowania;
   – sprawdzić, czy inne osoby znajdują się w odległości co najmniej 15 metrów od promienia działania maszyny, a w przypadku ciężkich prac tnących w odległości co najmniej 30 metrów;
   – tłumików i tym samym spalin nigdy nie kierować na materiały łatwopalne:
5) **Nie zmieniać ustawień podstawowych silnika** i nie przekraczać obrotów.
6) Maszyna nie może być narażona na działanie nadmiernych sił, a małych maszyn nie wolno używać do ciężkich prac. Używanie odpowiedniej maszyny zmniejsza ryzyko i poprawia jakość pracy.
7) Upewnić się, że urządzenie tnące nie porusza się podczas pracy silnika na biegu jałowym, a po uruchomieniu dźwigni gazu silnik szybko powraca na bieg jałowy.
8) Uważać, aby nóż nie uderzał w twarde ciała obce i w materiał, który może unosić się wskutek ruchu noża.
9) Podczas pracy maszyna musi być zawsze połączona z pasem nośnym.
10) **W poniższych przypadkach należy wyłączyć silnik:**
   – maszyna zostaje pozostawiona bez nadzoru.
   – przed dolaniem paliwa.
   – podczas zmiany miejsca pracy.
11) **Wyłączyć silnik i wyjąć kabel świecowy:**
   – przed sprawdzeniem maszyny, jej czyszczeniem lub pracami na niej;
   – po natrafieniu na ciało obce. Sprawdzić, czy maszyna nie jest uszkodzona i wykonać niezbędne naprawy przed ponownym użyciem maszyny;
   – jeśli maszyna zaczyna wibrować w nietypowy sposób: niezwłocznie ustalić przyczyny wibracji i zlecić przeprowadzenie niezbędnych badań przez wyspecjalizowaną firmę.
   – gdy maszyna nie jest używana.

D) KONSERWACJA I PRZECHOWYWANIE

1) Upewnić się, czy wszystkie nakrętki i śruby są mocno dokręcone, aby mieć pewność, że maszyna zawsze pracuje w dobrych warunkach. **Regularna konserwacja jest nieodzowna dla zapewnienia bezpieczeństwa i utrzymania wydajności.**
2) Nie przechowywać maszyny z benzyną w zbiorniku w pomieszczeniu, w którym opary benzyny mogą mieć styczność z otwartym ogniem, ciepłym źródłem lub iskrami.
3) Przed odstawieniem maszyny do pomieszczenia schłodzić silnik.
4) Aby zmniejszyć ryzyko pożaru, zawsze utrzymywać silnik, tłumik gazów spalinowych i miejsce przechowywania paliwa wolne od resztek gałęzi, liści lub nadmiaru smaru; nigdy nie pozostawiać pojemników z resztkami po cięciu wewnątrz pomieszczenia
5) Jeśli konieczne jest opróżnienie zbiornika, należy to zrobić na zewnątrz i przy zimnym silniku.
6) Podczas pracy z urządzeniem tnącym zawsze nosić rękawice.
7) **Ze względów bezpieczeństwa nie wolno używać maszyny z zużytymi lub uszkodzonymi częściami. Uszkodzone części należy wymienić i nigdy ich nie naprawiać. Używać wyłącznie oryginalnych części zamiennych.** Części zamienne o innej jakości mogą uszkodzić maszynę i zagrażać bezpieczeństwu pracy. Na narzędziach tnących musi być zawsze umieszczony znak producenta oraz również informacja o maksymalnej prędkości roboczej.
8) Przed usunięciem maszyny upewnić się, że usunięto wszystkie klucze płaskie lub narzędzia używane do konserwacji.
9) Nie przechowywać maszyny w miejscu dostępnym dla dzieci!

E) TRANSPORT I OBSŁUGA

1) Podczas transportu i obsługi maszyny przestrzegać następujących wskazówek:
   – wyłączyć silnik, odczekać aż urządzenie tnące całkowicie się zatrzyma, odłączyć wtyczkę świecy zapłonowej;
   – zamontować osłonę urządzenia tnącego;
   – podnosić maszynę tylko za uchwyty i ustawić urządzenie tnące w kierunku przeciwnym do kierunku ruchu.
2) Jeżeli urządzenie ma być transportowane przy użyciu pojazdu, ustawić je w taki sposób, aby nie stanowiło zagrożenia i było pewnie zamocowane w celu zapobiegnięcia przechyleniu oraz następczym szkodom i wyciekowi paliwa.

Zakres dostawy

- Otworzyć opakowanie i wyjąć ostrożnie urządzenie.
- Usunąć materiał opakowaniowy oraz zabezpieczenia opakowaniowe / transportowe (o ile występują).
- Sprawdzić, czy dostawa jest kompletna.
- Sprawdzić urządzenie i elementy wyposażenia pod kątem uszkodzeń transportowych.
- Zachować opakowanie w miarę możliwości do końca okresu gwarancyjnego.

UWAGA

Urządzenie i materiał opakowaniowy nie są zabawkami dla dzieci! Dzieci nie mogą bawić się plastikowymi workami, folią i małymi elementami! Istnieje niebezpieczeństwo połknięcia i uduszenia się!

Przed uruchomieniem

Montaż

1. Montaż uchwytu (Rys. 2+3)

1. Opcjonalnie: Zamontować mocowanie uchwytu (A) na trzonku.
2. Umieścić rączkę kierownicy (8) w zamocowaniu dolnego uchwytu (A). Upewnić się, że elementy obsługowe znajdują się po prawej stronie.
3. Następnie umieścić klamrę (B) na uchwycie i przykręcić 2 śruby.

2. MONTAŻ POKRYWY OCHRONNEJ DLA METALOWEGO OSTRZA TNĄCEGO (rys. 3)

1. Nałożyć pokrywę ochronną na obudowę przekładni i wyrównać ją z otworami montażowymi. Włożyć 3 śruby, jak pokazano na rys. 3, i mocno je dokręcić.

UWAGA: Upewnić się, że wszystkie elementy konstrukcyjne są prawidłowo zamontowane, a śruby dokręcone.

UWAGA! - Postępować zawsze zgodnie ze wskazówkami bezpieczeństwa. Podkaszarka może być używana wyłącznie do cięcia trawy lub lekkich chwastów. Bezwzględnie zabronione jest cięcie innych rodzajów materiałów. Nie używać podkaszarki jako dźwigni do podnoszenia, przesuwania lub rozdrabniania przedmiotów; nie mocować jej również przy sztywnych uchwytach. Zabrania się montowania na napędzie podkaszarki urządzeń i dodatków, które nie zostały wyraźnie przewidziane przez producenta.

3. MONTAŻ PRZEDŁUŻENIA OSŁONY (Rys. 5)

Zamontować przedłużenie osłony, jak pokazano na rys. 4, za pomocą 3 dostarczonych śrub, nakrętek i podkładek.

UWAGA: Podczas pracy z głowicą tnącą żyłki musi być zawsze założona osłona ochronna z tworzywa sztucznego, aby skrócić żyłkę na właściwą długość i chronić użytkownika.

4. MONTAŻ GŁOWICY TNĄCEJ ŻYŁKI

1. Włożyć klucz imbusowy z boku w otwór dolnego kołnierza przytrzymującego, aby zapobiec obracaniu się przekładni. Za pomocą dostarczonego klucza płaskiego odkręcić nakrętki – **w kierunku zgodnym z ruchem wskazówek zegara** (Rys. 8).
2. Zdjąć górny kołnierz przytrzymujący. **Przechowywać nakrętkę i górny kołnierz przytrzymujący w bezpiecznym miejscu. Są one potrzebne do zamocowania metalowego ostrza tnącego!**
3. Przykręcić głowicę tnącą żyłki na wrzeciono gwintowane – **w kierunku przeciwnym do ruchu wskazówek zegara** – i dokręcić ręcznie. (Rys. 6)
4. Przestrzegać, aby szpula żyłki była prawidłowo osadzona w obudowie szpuli, aby sprężyna znajdowała się pod szpulą żyłki i aby końce żyłki były prowadzone na zewnątrz przez dwa oczka żyłki.

5. MONTAŻ NOŻA METALOWEGO

UWAGA! - Nigdy nie używać urządzenia, jeśli ostrze tnące jest wygięte lub jeśli zęby tnące są wyszczerbione lub wybrakowane. Natychmiast wymienić uszkodzone ostrze tnące!

UWAGA! - Nigdy nie obsługiwać urządzeń z ostrzem tnącym bez prawidłowo zamontowanej osłony metalowego ostrza tnącego. Nie używać urządzenia z uszkodzoną osłoną ostrza.

UWAGA! - Podczas pracy z ostrzem tnącym zawsze nosić wytrzymałe rękawice ochronne.

1. Włożyć klucz imbusowy z boku w otwór dolnego kołnierza przytrzymującego, aby zapobiec obracaniu się przekładni. Za pomocą dostarczonego klucza płaskiego odkręcić nakrętki – **w kierunku zgodnym z ruchem wskazówek zegara.**
2. Zdjąć górny kołnierz przytrzymujący.
3. Zamontować ostrze tnące, jak pokazano na rys. 9. Umieścić kołnierz z płaską powierzchnią na ostrzu tnącym (Rys. 9)
4. Dokręcić dołączonym kluczem płaskim nakrętkę **w kierunku przeciwnym do ruchu wskazówek zegara**.
5. Ponownie zabezpieczyć śrubę (Rys. 9).
6. Następnie usunąć blokadę, wyciągając klucz imbusowy w bok z kołnierza przytrzymującego.
7. Jeżeli metalowe ostrze tnące ma zostać zamienione na głowicę tnącą żyłki, należy postępować w następujący sposób:
8. Włożyć klucz imbusowy z boku w otwór dolnego kołnierza przytrzymującego, aby zapobiec obracaniu się przekładni (Rys. 10). Obrócić ręcznie głowicę tnącą żyłki **zgodnie z ruchem wskazówek zegara**. Kontynuować zgodnie z opisem w punktach 4–6.

6. MONTAŻ TRZONKA (Rys. 11+12)

Wyciągnąć zawleczkę blokującą na zacisku rurowym i obrócić go do góry. Włożyć dolną rurę wału napędowego w górną rurę wału napędowego. Obrócić sworzeń blokujący w dół i zwolnić go. Przesunąć dolną rurę wału napędowego, aż zatrzaśnie się sworzeń blokujący. Dokręcić pokrętło motylkowe, aby zabezpieczyć połączenie.

7. MONTAŻ PASA RAMIENNEGO

UWAGA! - Zawsze używać pasa transportowego. Zamocować pas na urządzeniu natychmiast po uruchomieniu, jeszcze na biegu jałowym silnika. Przed zdjęciem pas transportowego zawsze wyłączać silnik.

1. Założyć pas ramienny tak, jak pokazano na Rys. 13.
2. Zamocować karabińczyk na uchwycie trzonka (Rys. 14).
3. Wyregulować długość pasa tak, aby w zawieszonym stanie narzędzie tnące było równoległe do podłoża. Ustalić właściwy punkt zawieszenia zamontowanego narzędzia tnącego, wykonując kilka wymachów testowych przy niepracującym silniku.
4. Nigdy nie zakładać pasa przekątnie przez ramię i klatkę piersiową, lecz tylko na jedno ramię, w ten sposób w razie niebezpieczeństwa można szybko zdjąć urządzenie z ciała.

WSKAZÓWKA: Nigdy nie uruchamiać silnika, gdy pas transportowy jest zawieszony!

Paliwo i olej

Paliwo

Aby uzyskać najlepsze wyniki, stosować normalne paliwo bezołowiowe zmieszane ze specjalnym olejem do silników 2-suwowych (40:1). Przestrzegać instrukcji mieszania.

UWAGA: Nigdy nie stosować czystego paliwa bez oleju. Silnik ulegnie uszkodzeniu i spowoduje to utratę gwarancji na ten produkt. Nie stosować mieszanki paliwowej, która była przechowywana dłużej niż 90 dni.

UWAGA: Stosować wyłącznie wysokiej jakości olej do mieszanek do silników 2-suwowych chłodzonych powietrzem, stosunek mieszanki 40:1.

Mieszanka paliwa

Wymieszać paliwo z olejem do silników 2-suwowych w dopuszczonym do tego celu pojemniku. Proporcje mieszania paliwa z olejem pobrać z tabeli mieszania. Wstrząsnąć pojemnikiem, aby wszystko dokładnie wymieszać.

Tabela dla mieszanki paliwa

Benzyna	Olej do silnika 2-suwowego/40:1
1 litr	25 ml
5 litr	125 ml

UWAGA: Jeśli proporcje mieszania są nieprawidłowe, następuje utrata prawa do roszczeń gwarancyjnych.

Proces uruchamiania

Zimny start

Aby nie przeciążać silnika przy uruchamianiu, skrócić żyłkę tnącą do 17 cm (Rys. 15).

1. Ustawić wyłącznik zapłonowy w pozycji „I” (Rys. 16).
2. Przesunąć klapkę rozrusznika do pozycji „Start”. (Rys. 17).
3. Wcisnąć pompę paliwową (16) 6 razy (Rys. 18).
4. Aby uruchomić dźwignię gazu 9, najpierw nacisnąć dźwignię blokującą 11. Nacisnąć dźwignię gazu i zablokować w połowie gazu, uruchamiając przycisk blokady (12), zwolnić dźwignię gazu (Rys. 19).
5. Przytrzymać urządzenie mocno za uchwyt. Pociągnąć linkę rozrusznika 2–3 razy (Rys. 20) – do zapłonu silnika jest wymagane równomierne, szybkie pociągnięcie.
6. Przesunąć klapkę rozrusznika do pozycji „RUN” (Rys. 21). Pociągnąć za rozrusznik linkowy, aż do uruchomienia silnika.
7. Po uruchomieniu silnika przyspieszyć na krótko, aby zwolnić dźwignię gazu z pozycji połowy gazu i doprowadzić silnik do biegu jałowego.
8. Pozostawić silnik do rozgrzania przez ok. 10 sekund na wolnych obrotach.
9. Jeżeli silnik się nie uruchomi, powtórzyć kroki 1–8.
   WSKAZÓWKA: Jeśli po wielokrotnych próbach silnik nie uruchamia się, postępować zgodnie z opisem w rozdziale **„USUWANIE USTEREK SILNIKA”** (strona 11).
   WSKAZÓWKA: Linkę rozrusznika wyciągać zawsze równo. Przy ukośnym wyciąganiu linka ociera się o oczko. Tarcie to powoduje rozszczepianie się żyłki i tym samym większe zużycie. Zawsze mocno trzymać uchwyt startowy, gdy lina jest ciągnięta do tyłu. Upewnić się, że podczas rozciągania lina nie zatrzaśnie się z powrotem. Może to spowodować zahaczenie liny i/lub uszkodzenie obudowy rozrusznika.

URUCHAMIANIE ROZGRZANEGO SILNIKA

NIE UŻYWAĆ DŁAWIKA!

Wykonać kroki 1, 4, 6 i 7 zgodnie z opisem w punkcie ZIMNY START.

WYŁĄCZANIE SILNIKA (Rys. 15)

Zwolnić dźwignię gazu. Pozostawić silnik pracujący na wolnych obrotach. Wcisnąć wyłącznik zapłonowy do pozycji „Stop”. Silnik zatrzymuje się teraz.

Zachowanie przy zatrzymaniu awaryjnym: Jeśli konieczne jest natychmiastowe zatrzymanie urządzenia, należy nacisnąć przełącznik STOP.

Wskazówki dotyczące obsługi

- Osoby, które nie zapoznały się z działaniem podkaszarki, powinny przećwiczyć obsługę przy wyłączonym silniku (WYŁ/STOP).
- Zawsze sprawdzać teren, stałe przedmioty, takie jak elementy metalowe, butelki, kamienie itd. mogą odpryskiwać i powodować poważne obrażenia użytkownika oraz trwale uszkodzić urządzenie. Jeżeli jakiś przedmiot zostanie przypadkiem dotknięty przez podkaszarkę, należy natychmiast wyłączyć silnik (WYŁ/

OFF) i sprawdzić urządzenie pod kątem ewentualnych uszkodzeń. Nigdy nie używać urządzenia, jeśli jest uszkodzone lub występują usterki.
- Podkaszanie i koszenie wykonywać tylko przy najwyższej prędkości obrotowej. Nie dopuszczać do pracy silnika z niską prędkością obrotową przy rozpoczynaniu koszenia lub podczas podkaszania.
- Używać urządzenie wyłącznie zgodnie z przeznaczeniem, do podkaszania i cięcia chwastów.
- Podczas pracy nigdy nie trzymać głowicy żyłki powyżej wysokości kolan.
- Podczas koszenia na zboczu stawać zawsze poniżej przyrządu tnącego. Na zboczach i pagórkach pracować tylko jeśli podłoże jest bezpieczne i stabilne.

Podkaszanie

Podkaszarka, odpowiednio wyposażona w osłonę i głowicę żyłki, przycina wysoką trawę/zarośla i chwasty w trudno dostępnych miejscach – wzdłuż ogrodzeń, ścian, fundamentów i wokół pni drzew. Podkaszarka może być również używana do koszenia aż do samej ziemi (np. przy pracach porządkowych w ogrodzie i na nieuporządkowanym, gęsto zarośniętym terenie).

WSKAZÓWKA: Nawet przy zachowaniu szczególnej ostrożności przycinanie na fundamentach, kamiennych ścianach itp. prowadzi do zwiększonego zużycia żyłki.

Podkaszanie / koszenie

Poruszać podkaszarką tam i z powrotem, z jednej strony na drugą. Głowicę żyłki utrzymywać w pozycji równoległej do podłoża. Sprawdzić teren i ustalić odpowiednią wysokość koszenia. Prowadzić i przytrzymywać głowicę żyłki na żądanej wysokości, aby uzyskać równe cięcie (Rys. 23)

Krótkie cięcie

Prowadzić podkaszarkę prosto do przodu z lekkim nachyleniem tak, aby poruszała się tuż nad podłożem. Podkaszać zawsze z dala od ciała, nigdy w kierunku użytkownika (Rys. 24).

Podkaszanie przy płocie i fundamentach

Do przycinania przy płotach, słupkach, kamiennych ścianach i fundamentach należy prowadzić narzędzie powoli i ostrożnie, nie doprowadzając do uderzania żyłki o przeszkody. Jeżeli narzędzie tnące uderzy w twardą przeszkodę (kamień, ściana, pień drzewa, itp.), istnieje ryzyko odbicia i większego zużycia żyłki.

Podkaszanie przy pniach drzew (Rys. 27)

Przejść wokół drzewa, od lewej do prawej, powoli zbliżając się do pnia, tak aby żyłka nie uderzyła o drzewo, i trzymać głowicę żyłki lekko pochyloną do przodu.

Pamiętać, że nylonowa żyłka może przeciąć lub uszkodzić małe krzewy, a uderzenie nylonową żyłką o pień krzewu lub drzewa może poważnie uszkodzić roślinę, jeśli kora jest miękka.

Wykaszanie podłoża

Wykaszane podłoża polega na objęciu całej wegetacji aż do podłoża. W tym celu przechylić głowicę żyłki w lewo pod kątem 30 stopni. Uchwyt ustawić w odpowiedniej pozycji. Zwrócić uwagę na zwiększone niebezpieczeństwo obrażeń użytkownika, osób postronnych i zwierząt oraz niebezpieczeństwo szkód materialnych z powodu wyrzucanych przedmiotów (np. kamienie) (Rys. 24).

OBCINANIE Z OSTRZEM TNĄCYM (Rys. 25)

Podczas cięcia ostrzem tnącym zawsze nosić okulary ochronne, osłonę twarzy, odzież ochronną i pas transportowy naramienny.

Zacząć przycinanie od góry roślin, a następnie pracować z nożem w dół, stopniowo rozdrabniając gałęzie na małe kawałki.

KOSZENIE (Rys. 26)

Poruszać się do przodu ze stałą prędkością, wykonując przy tym ruch łukowy podobny do standardowej kosy, bez przechylania głowicy żyłki podczas pracy.

Najpierw spróbować skosić mały obszar na odpowiedniej wysokości, a następnie uzyskać równomierną wysokość cięcia, utrzymując głowicę żyłki na stałej wysokości od podłoża.

Przy większych cięciach może być pomocne przechylenie głowicy żyłki o ok. 30° w lewo.

UWAGA: Nie pracować w ten sposób, jeśli istnieje możliwość wyrzucenia przedmiotów, które mogłyby zranić osoby lub zwierzęta domowe lub spowodować szkody materialne.

ZAKLESZCZENIE

Krzewy i drzewa mogą przygnieść ostrze tnące i spowodować jego zatrzymanie. Unikać zakleszczania poprzez przycinanie takich krzaków z przeciwnej strony. Jeśli ostrze tnące zakleszczy się podczas cięcia, natychmiast wyłączyć silnik. Trzymać urządzenie skierowane ku górze i unikać zginania lub łamania ostrza tnącego podczas odpychania koszonego drewna od ostrza tnącego.

UNIKANIE ODBICIA

Przy stosowaniu metalowych narzędzi tnących (noże do gęstwiny) istnieje ryzyko powstania odbicia, jeśli narzędzie uderzy w twardą przeszkodę (pień drzewa, gałąź, kamień itp.). Narzędzie zostaje odrzucone do tyłu – w kierunku przeciwnym do kierunku obrotu narzędzia. Może to prowadzić do utraty kontroli nad narzędziem – ryzyko obrażeń użytkownika i osób postronnych!

Nie używać metalowych narzędzi tnących w pobliżu ogrodzeń, metalowych słupków, kamieni granicznych lub fundamentów.

Przedłużanie żyłki tnącej

W celu przedłużenia żyłki tnącej należy ustawić najwyższą moc silnika i dociskać głowicę żyłki (1) do podłoża. Żyłka wydłuży się automatycznie. Nóż na osłonie skróci żyłkę do odpowiedniej długości (Rys. 28).

Ważne: Nie używać drutów metalowych lub jakichkolwiek drutów metalowych w plastikowej izolacji w głowicy żyłki. Może to prowadzić do ciężkich obrażeń użytkownika.

UWAGA: Usuwać regularnie wszystkie resztki trawy i chwastów, aby zapobiec przegrzaniu się rury trzonka. Resztki z koszenia/trawy/ chwastów gromadzą się pod osłoną (Rys. 19), co uniemożliwia odpowiednie chłodzenie rury trzonka. Usuwać resztki ostrożnie za pomocą śrubokręta lub podobnego narzędzia.

Odnowienie żyłki tnącej

1. Wyjąć śrubę zamykającą, obracając ją w kierunku zgodnym z ruchem wskazówek zegara (Rys. 30).
2. Zdjąć szpulę żyłki i sprężynę z wrzeciona (Rys. 30).
3. Usunąć pozostałą żyłkę tnącą.
4. Połączyć żyłkę 6 m x 2,0 mm w 2 połówkach. Koniec pętli włożyć w szczelinę szpuli żyłki (Rys. 31). Szczelina znajduje się w środkowym mostku, który oddziela obie komory żyłki.
5. Nawinąć jednocześnie obie połówki żyłki na szpulę. Kierunek nawijania jest wytłoczony na szpuli: „Wind Cord”. Upewnić się, że naprężenie jest mocne i że obie połówki żyły znajdują się w swoich oddzielnych obudowach szpuli. Nawijać żyłę, aż każdorazowo pozostanie 15 cm długości żyłki (Rys. 32).
6. Przełożyć odpowiednie końce sznurka przez otwory po przeciwnej stronie szpuli (Rys. 33).
7. Przełożyć sprężynę przez trzpień i przewlec końce żyłki przez oczka w obudowie (Rys. 34).
8. Włożyć szpulę do obudowy, przeciągając jednocześnie końce żyłki przez oczko. Upewnić się, że sprężyna jest prawidłowo ustawiona w stosunku do szpuli i obudowy (Rys. 34).
9. Po umieszczeniu szpuli w obudowie, wcisnąć ją mocno do obudowy, aby sprężyna była naprężona. Mocno pociągnąć za oba końce żyłki, aby nie została zaplątana pomiędzy szpulą a obudową. Utrzymać napięcie sprężyny poprzez wywieranie stałego nacisku na szpulę w obudowie i dokręcić śrubę w kierunku przeciwnym do ruchu wskazówek zegara. Śrubę dociągnąć tylko ręcznie (Rys. 35).
10. Skrócić sznur żyłki do ok. 17 cm, aby odciążyć silnik podczas fazy rozruchu i rozgrzewania (Rys. 15).

Konserwacja i utrzymanie w dobrym stanie

UWAGA! - Podczas prac konserwacyjnych zawsze nosić rękawice ochronne. Nie przeprowadzać prac konserwacyjnych, gdy silnik jest ciepły.

Filtr powietrza (Rys. 36+37)

Aby wyczyścić filtr powietrza:

1. Wykręcić śrubę trzymającą (x) pokrywy filtra powietrza (Rys. 36).
2. Wyczyść filtr wodą z mydłem.

Nigdy nie używać benzyny!

3. Pozostawić filtr do wyschnięcia na powietrzu.
4. Teraz włożyć filtr ponownie w odwrotnej kolejności.

WSKAZÓWKA: Wymienić filtr powietrza, jeśli jest zużyty, uszkodzony lub mocno zabrudzony.

Korek wlewu paliwa / filtr paliwa

UWAGA: Przed przystąpieniem do wymiany usunąć paliwo z urządzenia i przechowywać je w atestowanym kanistrze. Ostrożnie otworzyć korek wlewu paliwa, aby istniejące nadciśnienie mogło się powoli rozładować.

WSKAZÓWKA: Utrzymywać zawór odpowietrzający i pokrywę zbiornika w czystości (Rys. 38).

1. Głowicę ssącą paliwa i filtr (A) wyciągnąć za pomocą haka lub podobnego narzędzia ze zbiornika (Rys. 39).
2. Ściągnąć głowicę ssącą, obracając ją (Rys. 39).
3. Wymienić filtr.

WSKAZÓWKA: Nigdy nie używać podkaszarki bez filtra paliwa. Następstwem mogą być poważne uszkodzenia silnika.

Ustawienie gaźnika

Gaźnik jest ustawiony optymalnie fabrycznie. Jeżeli wymagane będą dodatkowe ustawienia, należy zwrócić się do właściwego serwisu klienta.

Świeca zapłonowa

1. Odstęp elektrod świecy zapłonowej = 0,6–0,7 mm (Rys. 40)
2. Dokręcić świecę zapłonową momentem dokręcania od 12 do 15 Nm. Nałożyć wtyczkę zapłonową na świecę zapłonową.

UWAGA: Wszystkie prace konserwacyjne, które nie są wymienione w niniejszej instrukcji obsługi, muszą być wykonywane w autoryzowanym warsztacie. Aby zapewnić stałą i prawidłową pracę urządzenia, stosować wyłącznie **ORYGINALNE CZĘŚCI ZAMIENNE**.

Ostrzenie noża żyłki

1. Wyjąć nóż tnący (E) z osłony ochronnej (F) (Rys. 41).
2. Zamocować nóż w imadle. Naostrzyć nóż płaskim pilnikiem. Ostrzyć ostrożnie, aby zachować kąt ostrzenia. Ostrzyć stale tylko w jednym kierunku.

TRANSPORT

- Jeżeli urządzenie ma być transportowane przy użyciu pojazdu, należy je ustawić w taki sposób, aby nie stanowiło zagrożenia i było pewnie zamocowane.
- Upewnić się, że podczas transportu nie nastąpi wyciek benzyny. Unikać uszkodzeń i obrażeń.
- Podczas transportu i przechowywania maszyny osłona ostrza powinna być nałożona.

Przechowywanie

1. Przestrzegać wszystkich wcześniejszych instrukcji konserwacji.
2. Bardzo dobrze wyczyścić podkaszarkę i nasmarować metalowe części.
3. Opróżnić zbiornik paliwa i ponownie przykręcić korek.
4. Gdy zbiornik jest pusty, uruchomić silnik.
5. Pozostawić silnik na biegu jałowym aż do zatrzymania, aby opróżnić gaźnik z paliwa.
6. Pozostawić silnik do ostygnięcia (około 5 minut).
7. Poluzować świecę zapłonową kluczem do świec zapłonowych.
8. Wlać do komory spalania jedną łyżeczkę czystego oleju do silników 2-suwowych. Kilkakrotnie powoli pociągnąć linkę rozrusznika, aby rozprowadzić olej wewnątrz silnika. Ponownie włożyć świecę.
9. Urządzenie przechowywać w chłodnym, suchym miejscu, z dala od otwartego ognia i źródeł ciepła, takich jak grzejniki przepływowe, kotły olejowe itp.

Ponowne uruchomienie

1. Wyjąć świecę zapłonu.
2. Pociągnąć szybko linkę rozrusznika, aby usunąć resztki oleju z komory spalania.
3. Oczyścić świecę zapłonową i sprawdzić odstęp między elektrodami. W razie potrzeby wymienić świecę zapłonową.
4. Przygotować urządzenie do zastosowania.
5. Napełnić zbiornik odpowiednią mieszanką paliwa i oleju. Patrz rozdział **„Paliwo i olej”**.

USUWANIE USTEREK SILNIKA

PROBLEM	MOŻLIWA PRZYCZYNA	KOREKTA
Silnik nie uruchamia się lub uruchamia się, ale nie kontynuuje pracy.	Nieprawidłowa procedura rozruchu	Postępować zgodnie z instrukcjami zawartymi w niniejszej instrukcji.
	Nieprawidłowo wyregulowana mieszanka gaźnika.	Zlecić regulację gaźnika w autoryzowanym serwisie.
	Zanieczyszczona świeca zapłonowa	Wyczyścić/wyregulować lub wymienić świecę zapłonową.
	Zatkany filtr paliwa.	Wymienić filtr paliwa.
Silnik uruchamia się, ale nie pracuje z pełną mocą.	Złe położenie dźwigni na dławiku.	Ustawić dźwignię w pozycji RUN (praca)
	Zanieczyszczona siatka iskrowa.	Wymienić siatkę iskrową.
	Zabrudzony filtr powietrza	Wyjąć, wyczyścić i ponownie umieścić filtr.
	Nieprawidłowo wyregulowana mieszanka gaźnika.	Zlecić regulację gaźnika w autoryzowanym serwisie.
Silnik zacina się.	Nieprawidłowo wyregulowana mieszanka gaźnika.	Zlecić regulację gaźnika w autoryzowanym serwisie.
Brak mocy pod obciążeniem.		
Silnik pracuje skokowo.	Nieprawidłowo ustawiona świeca zapłonowa.	Wyczyścić/wyregulować lub wymienić świecę zapłonową.
Nadmierne zadymienie.	Nieprawidłowo wyregulowana mieszanka gaźnika.	Zlecić regulację gaźnika w autoryzowanym serwisie.
	Nieprawidłowa mieszanka paliwa.	Stosować prawidłową mieszankę paliwa (stosunek 40:1).

Postępowanie z odpadami i ochrona środowiska

Pozostałości oleju łańcuchowego lub mieszanki 2-suwowej nigdy nie wylewać do kanalizacji lub gruntu, lecz utylizować w sposób przyjazny dla środowiska, np. w punkcie utylizacji.
Jeśli pewnego dnia urządzenie stanie się bezużyteczne lub niepotrzebne, w żadnym wypadku nie wolno wyrzucać go wraz z odpadami i śmieciami z gospodarstwa domowego, lecz należy zutylizować w sposób przyjazny dla środowiska. Dokładnie opróżnić zbiornik oleju i zbiornik paliwa, a pozostałości oddać do punktu zbiórki. Urządzenie oddać również do wyspecjalizowanego punktu skupu. Części z tworzywa sztucznego i części metalowe zostaną tu oddzielone w sposób umożliwiający ich ponowne wykorzystanie. Informacje na temat punktów skupu można uzyskać w gminie lub administracji miejskiej.

Części zamienne

Jeśli potrzebne jest wyposażenie lub części zamienne należy zwrócić się do naszego centrum serwisowego.

Podczas pracy z niniejszym urządzeniem nie stosować żadnych części dodatkowych poza tymi, które są zalecane przez naszą firmę. W innym wypadku operator lub osoby trzecie znajdujące się w pobliżu mogą odnieść ciężkie obrażenia lub może dojść do uszkodzenia urządzenia.

INNEHÅLLSFÖRTECKNING

	Sida
NAMN PÅ DELARNA	1 - 2
FIGURER	3 - 6
AVSEDD ANVÄNDNING	SE-1
FÖRKLARING AV ANVISNINGSSKYLTARNA PÅ AGGREGATET	SE-2
TEKNISKA SPECIFIKATIONER	SE-3
SÄKERHETSFÖRESKRIFTER	SE-4
LEVERANSOMFATTNING	SE-5
FÖRE DRIFTTAGNING	SE-5
BRÄNSLE OCH OLJA	SE-6
STARTPROCEDUR	SE-7
BRUKSANVISNING	SE-7
UNDERHÅLL OCH SERVICE	SE-8
TRANSPORT	SE-8
LAGRING	SE-9
AVHJÄLPA MOTORFEL	SE-9
AVFALLSHANTERING OCH MILJÖSKYDD	SE-9
RESERVDELAR	SE-9
GARANTIVILLKOR	
FÖRKLARING ES OM ÖVERENSSTÄMMELSE	
SERVICE	

AVSEDD ANVÄNDNING

Apparaten är avsedd för skärning av gräsmattor och gräsytor. Att den av tillverkaren bifogade bruksanvisningen efterföljs är en förutsättning för korrekt användning av apparaten. All annan användning, som inte är uttryckligen tillåten i denna anvisning, kan leda till skador på apparaten och utgöra allvarlig fara för användaren. Beakta ovillkorligen begränsningarna i säkerhetsanvisningarna. Observera att våra apparater inte konstruerades för kommersiellt eller industriellt bruk. Vi lämnar ingen garanti när apparaten används i kommersiella eller industriella verksamheter liksom motsvarande verksamheter.

Observera! På grund av fara för kroppsskada på användaren får bensinröjsågen inte användas vid följande arbeten: för rengöring av gångvägar och som huggare för finfördelning av avkapade träd- och häckdelar. Vidare får bensinröjsågen inte användas för utjämning av markhöjder som t.ex. mullvadshögar. Av säkerhetsskäl får bensinröjsågen inte användas som drivenhet till andra arbetsverktyg och verktygssatser av någon sort. Maskinen får bara användas enligt sitt syfte. Varje ytterligare användning är inte ändamålsenlig. För därav orsakade skador eller personskador av alla sorter ansvarar användaren/operatören och inte tillverkaren.

FÖRKLARING AV ANVISNINGSSKYLTARNA PÅ AGGREGATET

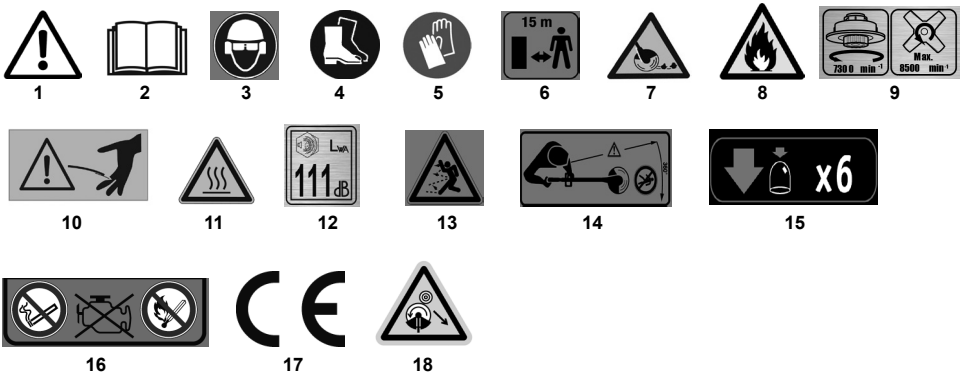

1. Varning!
2. Läs bruksanvisning innan drifttagning!
3. Använd ögon-/huvud- och hörselskydd!
4. Använd stadiga skor!
5. Använd skyddshandskar!
6. Avståndet mellan maskinen och omgivande personer måste uppgå till minst 15 m!
7. Se upp för ivägslungade delar.
8. Observera! - Bensin är brandfarligt. Låt motorn svalna minst 2 minuter innan tankning.
9. Maximal hastighet skäranordning. Använd endast lämpliga skäranordningar.
10. SKADA! Roterande verktyg! Verktyget körs efter!
11. OBSERVERA: HET YTA
12. Garanterad ljudeffektnivå L_{WA}
13. Fara flygande delar!
14. Se till att inga obehöriga vistas i faroområdet.
15. Tryck på bränslepumpen 6 gånger
16. Bensin och olja är lättantändliga och kan explodera. Eld, öppen låga och rökning förbjudet.
17. Bekräftar att elverktyg följer från Europeiska gemenskapens riktlinjer.
18. Razor åttonde brott. Farliga bakslag!

Beskrivande symboler PÅ MASKIN (om tillgänglig)

blandning tank

Positionerna för motorbrytare

a = Av/off

b = Drift / On

Choke (Starter)

Primer

Beskrivande symboler PÅ skyddsanordningar (om tillgänglig)

Rotationsriktning av klippanordningen

Röjsågar

TEKNISKA SPECIFIKATIONER

Modell		**IBF 25-1**
Motoreffekt	kW	0,8
Motortyp		2-taktsmotor, luftkyld, kromcylinder
Cylindervolym	cm³	25
Bränsle	bensin/olje-blandning	40:1
Tankinnehåll	ml	460
Tomgångsvarvtal	min^{-1}	3000
Max. varvtal röjsåg	min^{-1}	10500
Max. varvtal trimmer	min^{-1}	8500
Skärbredd	cm	43 (skär = 23)
Trådstyrka	mm	2,0
Trådförråd	m	2 x 3,0
Trådförlängning		knackautomatik
Vikt	kg	6,5
Ljudtrycksnivå L_{pA}	dB (A)	94,3 [K= 3,0 dB(A)]
Ljudeffektsnivå L_{WA}	dB (A)	111
Vibration buskröjare	m/s²	4,53 [K= 1,5 m/s^2]
Vibration grästrimmer	m/s²	7,18 [K= 1,5 m/s^2]

Med förbehåll för tekniska ändringar.

Enheterna är utformade enligt DIN EN ISO 11806 och följer bestämmelserna i produktsäkerhetslagen.

Anmärkning: Det angivna vibrationsvärdet har uppmätts med standardiserade testmetoder och kan användas för jämförelse med andra verktyg. - Det angivna vibrationssvärdet kan även användas för en preliminär bedömning av belastningen vid vibrationer.

⚠ **OBSERVERA!** Vibrationsvärdet kan ändra sig beroende på användning och verktyg och även ligga över angivet värde. Ytterligare säkerhetsåtgärder måste göras för att skydda användaren baserat på en uppskattning av vibrationsbelastningen under faktiska användningsförhållanden (i detta fall ska alla delar av driftscykeln beaktas, exempelvis tidsperioder när elverktyget är avstängt, och sådana när det är verkligen påslaget men kör utan belastning).

⚠ **FARA:** Startsystemet hos denna maskin orsakar ett relativt svagt magnetfält, men det kan dock inte uteslutas att fel kan uppstå i användarens aktiva eller passiva implantat med motsvarande allvarliga hälsorisker. Bärare av sådan medicinsk utrustning rekommenderas därför starkt att konsultera en läkare eller tillverkaren av enheterna innan maskinen används.

⚠ **OBSERVERA:** Långvarigt arbete med vibrerande verktyg kan orsaka skador och kärlsjukdomar (känt som „Raynauds syndrom“ eller „vitt finger“), särskilt hos personer med cirkulationsstörningar. Symtomen kan påverka händer, handleder och fingrar och kan beskrivas som känslobortfall, stickningar, kittlingar, smärta, blek hud eller strukturella förändringar i huden. Dessa effekter kan förstärkas genom låga omgivande temperaturer eller genom särskilt stark greppning av handtagen. När symtom uppstår måste maskinens användningstider förkortas och en läkare ska konsulteras.

En viss mängd buller som orsakas av denna enhet är oundviklig. Förlägg bullerintensivt arbete till tillåtna och angivna tider. Eventuella viloperioder ska hållas vid behov, och arbetstiden begränsas till den nödvändigaste. För ditt personliga skydd och skydd för andra personer i närheten måste lämpligt hörselskydd användas.

Uppgifter om buller enligt produktsäkerhetslagen (ProdSG) eller EG-maskindirektivet: Ljudtrycksnivån vid arbetsplatsen kan överstiga 80 dB (A). I det fallet måste användaren bära lämplig skyddsutrustning (t.ex. bära hörselskydd).

⚠ **Tänk på följande:** Enligt den tyska bullerskyddsförordningen från september 2002, får den här maskinen inte användas i bostadsområden mellan klockan 20.00 och 07.00.

Dessutom gäller driftsförbudet vid följande tidpunkter: från 7:00 till 9:00, från 13:00 till 15:00 och från 17:00 till 20:00. Följ också de nationella föreskrifterna för bullerskydd!

SÄKERHETSFÖRESKRIFTER

A) FÖRE ANVÄNDNING

1) **Läs igenom anvisningarna noggrant.** Bekanta dig med delarna och maskinens riktiga användning. Lär dig att stänga av motorn snabbt.
2) **Maskinen får endast användas för avsett ändamål,** t .ex.
   – **Skärning av gräs och icke-träiga växter,** med en nylongänga (till exempel trimning av rabattkanter, planteringar, murar, staket eller små grönområden för att slutföra klippningen).
   – **Skärning av högt gräs, små grenar och skogsgräs** med hjälp av metall- eller plastknivar.
   – Felaktig användning kan i allmänhet vara farlig och skada maskinen.
   – Följande punkter tillhör ej avsett ändamål (exempel):
   – Använda maskinen för sopning;
   – Klippa häckar eller annat arbete där skäranordningen inte används på marknivå;
   – Beskärning;
   – Använd maskinen med skäranordningen över användarens midja;
   – Använda maskinen för att skära icke-vegetabiliska material;
   – Att använda maskinen av mer än en person.
3) Låt aldrig barn eller personer som inte har tillräcklig kunskap om bruksanvisningen använda maskinen. Lokala bestämmelser kan fastställa användarens lägsta ålder.
4) Maskinen får inte användas av mer än en person.
5) **Använd aldrig maskinen:**
   – om andra personer, särskilt om barn eller husdjur, finns i närheten;
   – om användaren är trött eller illamående, eller om han/hon har använt några läkemedel eller droger, alkohol eller andra ämnen som påverkar uppmärksamheten och reaktionsförmågan;
   – om användaren inte kan hålla maskinen med två händer eller inte stabilt kan stå stadigt på benen under arbetet.
6) Tänk på att användaren är ansvarig för olyckor med andra personer eller deras egendom.

B) FÖRBEREDANDE ÅTGÄRDER

1) Vid arbetet måste användaren ha på sig lämpliga kläder som inte hindrar denne i arbetet.
   – Använd åtsittande skyddskläder med skärbeständiga skyddsanordningar.
   – Använd skyddshjälm, handskar, skyddsglasögon och skärskyddade säkerhetsskor med halksäker sula.
   – Använd hörselskydd.
   – Använd inga sjalar, skjortor, halsband eller andra löstagbara tillbehör som kan fångas i maskinen eller i föremål på arbetsstationen.
   – Bind samman långt hår.
2) **OBSERVERA: FARA! Bensin är mycket brandfarligt:**
   – Förvara bränsle i behållare särskilt avsedda för detta ändamål.
   – Rök inte vid hantering av bränsle;
   – Öppna tanklocket långsamt för att släppa ut det uppbyggda trycket inuti.
   – Tanka endast utomhus genom att använda en tratt;.
   – Bränslet ska fyllas på innan motorn startas. Medan motorn är igång eller om maskinen är het får tanklocket inte öppnas eller bensin fyllas på.
   – Om bensin har runnit över får inget försök göras att starta motorn. Istället ska maskinen avlägsnas från det bensinindränkta området. Tills bensinen har avdunstat helt och bensinångan försvunnit, undvik allt som kan orsaka brand.
   – Avlägsna alla spår av utspilld bensin på maskinen eller på marken omedelbart.
   – Starta inte maskinen på tankningsplatsen.
   – Kontakt mellan bränslet och kläderna bör undvikas, och om detta inträffat, byt helst om innan du startar motorn.
   – Tanklocket och bensinbehållarens lock måste alltid vara ordentligt påskruvade.
3) Byt defekt eller skadad ljuddämpare.
4) **Kontrollera hela maskinen noggrant före användning och i synnerhet:**
   – Gasspaken och säkerhetsspaken måste röra sig lätt, inte fastna och om de släpps måste de automatiskt och snabbt återta sitt utgångsläge igen.
   – Gasspaken måste förbli blockerad så länge som säkerhetsspaken inte aktiveras.
   – Motorns stoppkontakt måste vara enkelt ställbar från en position till en annnan.
   – Elkablar och särskilt tändstiftskabeln måste vara i perfekt skick för att utesluta gnistbildning och kontakten måste vara korrekt ansluten till tändstiftet.
   – Handtagen och skyddsanordningarna på maskinen måste rengöras och torkas och sedan vara ordentligt fastsatta på maskinen.
   – Skäranordningar eller skyddsanordningar får aldrig vara skadade.
5) Kontrollera det korrekta läget för handtagen och anslutningspunkten av bärremmarna liksom maskinens jämnvikt.
6) Kontrollera är att de skydd som föreskrivs skärverktyget är lämpliga och korrekt monterade innan arbetet påbörjas.
7) Kontrollera noggrant arbetsområdet och ta bort sådant som skulle kunna kastas iväg av maskinen eller kan skada skäraranordningen och motorn (stenar, pinnar, ståltråd, ben, etc).

C) MASKINEN I DRIFT

1) Motorn får inte vara igång i ett slutet utrymme där farlig koloxid kan samlas.
2) Arbeta endast i dagsljus eller bra artificiell belysning.
3) **Håll en säker och stabil position:**
   – Undvik så mycket som möjligt att använda maskinen på våt eller hal mark eller i varje fall på ojämna eller branta underlag, om inte tillräcklig stabilitet säkerställs för användaren i arbetet.
   – Spring inte, gå alltid försiktigt framåt och uppmärksamma arkunderlaget och förekomsten av eventuella hinder.
   – Utvärdera de möjliga riskerna med marken som

ska bearbetas och vidta alla nödvändiga försiktighetsåtgärder för din egen säkerhet, framför allt i sluttningar, i farlig eller osäker terräng.
– Vid sluttningar måste man alltid klippa tvärs över backen, aldrig rätt uppför eller rätt nedför, och alltid med skäranordningen i riktning nedåt.

4) Håll i maskinen när motorn startas:
– Starta motorn först minst 3 meter från tankningsplatsen.
– Kontrollera att andra personer är minst
– 15 meter från maskinens arbetsradie och vid svåra skärarbeten minst 30 meter.
– Ljuddämpare och därmed avgaser får aldrig riktas mot brännbara material:

5) Ändra inte grundinställningen av motorn och låt den inte övervarva.

6) Maskinen får inte utsättas för alltför stora krafter, och små maskiner får inte användas för tungt arbete. Användning av en lämplig maskin minskar riskerna och förbättrar kvaliteten på arbetet.

7) Kontrollera att skäranordningen inte rör sig så länge som motorn går på tomgång, och att motorn efter aktivering av gasreglaget därefter snabbt tas tillbaka till vilotillståndet.

8) Se till att bladet inte slår mot hårda främmande föremål och se upp för eventuellt omkringflygande material.

9) Under arbetet måste alltid maskinen vara fäst vid bärremmen.

10) Stäng av motorn:
– Om du lämnar maskinen obevakad.
– Innan du tankar.
– Under bytet av arbetsområden.

11) Stäng av motorn och ta ut tändkabeln:
– innan du utför kontroll av maskinen, rengöring eller utför arbete på den.
– När främmande föremål påträffas. Kontrollera om skador har uppstått på maskinen, och utför nödvändiga reparationer innan du använder maskinen igen:
– om maskinen börjar vibrera på ett onormalt sätt, i så fall undersök omedelbart orsakerna till vibrationerna och låt en specialist utföra de nödvändiga undersökningarna.
– när maskinen inte används.

D) UNDERHÅLL OCH FÖRVARING

1) Se till att alla muttrar och skruvar är åtdragna för att vara säker på att maskinen alltid arbetar under goda förhållanden. **Regelbundet underhåll är viktigt för säkerheten och efterlevnad av prestanda.**

2) Förvara aldrig maskinen med bränsle i tanken i ett utrymme där bensinångor kan komma i kontakt med öppen eld, värmekällor eller gnistor.

3) Låt motorn svalna innan du ställer undan maskin i ett rum.

4) För att minska risken för brand ska motorn, avgasljuddämparen och lagringsplatsen alltid vara fri från rester av grenar, löv eller flytande fett, lämna aldrig behållare med skärrester i ett rum.

5) Om bränsletanken ska tömmas måste detta göras utomhus och när motorn är kall.

6) Använd skyddshandskar vid alla ingrepp på skäranordningen.

7) Använd av säkerhetsskäl aldrig maskin med slitna eller skadade delar. De skadade delarna måste bytas ut och får aldrig repareras. Använd endast originalreservdelar. Andra reservdelar kan skada maskinen och äventyra säkerheten. Skärverktygen måste alltid bära tillverkarens märke, liksom hänvisningen till maximal hastighet.

8) Kontrollera att du har tagit bort nycklar eller verktyg som används för underhåll innan du ställer undan maskinen.

9) Förvara maskinen utom räckhåll för barn!

E) TRANSPORT OCH HANTERING

1) Följande anvisningar måste observeras under transport och hantering av maskinen:
– Stäng av motorn; vänta tills skäranordningen är helt stoppad, koppla bort tändstiftskontakten.
– Montera skäranordningens skydd.
– Lyft endast maskinen i handtagen och positionera skäranordningen i motsatt riktning till körriktningen.

2) Om transport av maskinen sker med ett motorfordon, måste den placeras så att den inte utgör någon fara och vara ordentligt fastsatt för att förhindra vältning och efterföljande skador samt bränslespill.

Leveransomfattning

- Öppna förpackningen och ta försiktigt ut apparaten ur förpackningen.
- Ta bort förpackningsmaterialet liksom förpacknings- och transportsäkringar (om de finns) (fig. 14)
- Kontrollera om leveransomfattningen är fullständig.
- Kontrollera aggregatet och tillbehörsdelarna för transportskador.
- Behåll om möjligt förpackningen fram till garantitiden går ut.

OBSERVERA
Apparaten och förpackningsmaterialet är inga barnleksaker! Barn får inte leka med plastpåsar, folier och smådelar! Det finns sväljnings- och kvävningsrisk!

Före drifttagning

Montera

1. Montera extrahandtaget (bild 2+3)

1. Montera handtagsstödet på axeln i enlighet med pilriktningen på varningsetiketten, lägg klämmorna (A) över skaftet och fäst de 2 skruvarna.
2. Montera handtaget på handtagsfästet, placera sedan en annan klämma (B) över handtaget och sätt fast de två återstående skruvarna.
   Luta styrhandtaget så långt framåt att den sitter i en position som är bekväm för dig för att styra handtaget innan du drar åt skruvarna.

2. MONTERING AV SKYDDSLOCKET FÖR METALLBLADET (bild 3)

1. Sätt på skyddskåpan för växelhuset och rikta in den i enlighet med monteringshålen. Sätt i de 3 skruvarna såsom visas i bild 3 och dra åt dem ordentligt.

OBSERVERA: Kontrollera att alla komponenter är monterade korrekt och skruvarna åtdragna.

OBSERVERA! - Följ alltid säkerhetsföreskrifterna. Röjsågen får endast användas för att klippa gräs eller lätt ogräs. Det är absolut förbjudet att klippa andra typer av material. Använd inte röjsågen som en hävstång för att lyfta, flytta eller bryta föremål; fäst den inte på fasta stöd. Det är förbjudet att installera drivningar eller tillbehör på röjsågen som inte uttryckligen anges av tillverkaren för detta ändamål.

3. MONTERING AV SKYDDSSKÄRMFÖRLÄNGNING (Bild 5)

Montera skyddsskämförlängningen som visas i bild 4 med användning av de 3 medföljande skruvarna, muttrar och brickor.

OBSERVERA: Plastskyddet måste vid drift alltid installeras med trådskärhuvud, för att kunna kapa tråden till rätt längd och skydda användaren.

4. MONTERING AV TRÅDHUVUD

1. Sätt in en insexnyckel i sidled i hålet på den undre kvarhållande flänsen för att förhindra vridning av växelenheten. Skruva av muttern med den medföljande skiftnyckeln - **meduns** (bild 8).
2. Ta av den övre hållarflänsen.

   Förvara muttern och den övre hållarflänsen på ett säkert ställe. Dessa behövs för montering av metallskärbladet!
3. Skruva trådhuvudet på den gängade spindeln - **moturs** - och rotera den för hand. (Bild 6)

   Observera att spolen sitter ordentligt i spolhuset, att fjädern sitter under trådrullen och trådändarna styrs genom de två trådöglorna utåt.

5. MONTERING AV METALLKNIV

OBSERVERA! - Använd inte apparaten om bladet är böjt eller skärtänderna är flisade eller saknas. Ersätt skadat skärblad omedelbart!

OBSERVERA! - Använd aldrig apparaten med skärblad utan korrekt installerat metallskärbladsskydd. Använd inte enheten om bladskyddet är skadat

OBSERVERA! - Använd alltid fasta skyddshandskar vid arbeten på skärbladet.

1. Sätt in en insexnyckel i sidled i hålet på den undre kvarhållande flänsen för att förhindra vridning av växelenheten. Skruva av muttern med den medföljande skiftnyckeln - **meduns.**
2. Ta av den övre hållarflänsen.
3. Montera bladet som visas i bild 9. Sätt fast flänsen med den plana ytan på skärbladet (bild 9).
4. Dra åt muttern moturs med den medföljande nyckeln ordentligt
5. Säkra skruven igen (bild 9).
6. Ta nu ovillkorligen bort blockeringen genom att dra insexnyckeln i sidled från monteringsflänsen.
7. Om du behöver byta metallskärbladet mot trådhuvudet, gör enligt följande:
8. Sätt in en insexnyckel i sidled i hålet på den undre kvarhållande flänsen för att förhindra vridning av växelenheten. Rotera trådhuvudet medurs för hand. Fortsätt enligt beskrivningen i avsnitt 4-6.

6. MONTERA SKAFTET (bild 11+12)

Dra och vrid låsstiftet på slangklämman. För in drivaxelns nedre rör i drivaxelns övre rör. Vrid ner och släpp låsstiftet. Flytta drivaxelns nedre rör tills låstappen går i ingrepp. Dra åt vingknappen för att säkra slanganslutningen.

7. MONTERING AV AXELREM

OBSERVERA! - Använd alltid bärremmen. Fäst remmen på apparaten omedelbart efter start när motorn går på tomgång. Stäng alltid av motorn innan bärremmen tas loss.

1. Lägg axelremmen så som visas i bild 13.
2. Fäst karbinhaken på skaftets skaftfäste (bild 14).
3. Ställ in remlängden så att skärverktyget är parallellt med marken då det är upphängt. Ta reda på den riktiga upphängningspunkten för det monterade skärverktyget genom att göra några övningssvängar då motorn är avstängd.
4. Ha aldrig remmen snett över bröstet och axeln, utan bara på en axel så du vid fara snabbt kan få bort utrustningen från kroppen.

OBSERVERA: Starta aldrig motorn med upphängd bärrem!

Bränsle och olja

Bränsle

Använd för optimala resultat normal, blyfri bensin blandat med speciell två-takts motorolja (40:1). Följ blandningsinstruktionerna.

OBSERVERA: Använd aldrig rent bränsle utan olja. Motorn kommer att skadas därigenom och du förlorar garantin för denna produkt. Använd inte bränsleblandningar som lagrats mer än 90 dagar.

OBSERVERA: Använder endast högkvalitativ 2-taktsoljemix för luftkylda, motorer, blandningsförhållande 40:1.

Bränsleblandning

Blanda bränsle med 2-taktsolja i en godkänd behållare. Använd blandningstabellen för att få blandningsförhållandet av bränsle till olja. Skaka behållaren för att blanda allt noga.

Tabell för bränsleblandning

Bensin	Tvåtaktsolja/40:1
1 liter	25 ml
5 liter	125 ml

OBSERVERA: Med fel blandningsförhållande kommer garantin upphöra att gälla.

Startprocedur

Kallstart

För att inte överbelasta motorn, korta skärtråden till 17 cm (bild 15).

1. Ställa in tändningslåset till läge „I“ (bild 16)
2. Skjut startspjället till läge ”Start” (bild 17).
3. Tryck på bränslepumpen (16) 6 gånger (bild 18).
4. För manövrering av gasreglaget 9 måste först låsspaken 11 tryckas ner. Tryck på gasreglaget och blockera halvgas genom att spärrknappen (12) manövreras, gasreglaget lossas (bild 19).
5. Håll apparaten ordentligt i handtaget. Dra i startsnöret 2-3 gånger (bild 20) - ett jämnt och snabbt ryck krävs för att tända motorn.
6. Skjut startspjället till läge ”RUN” (bild 21). Dra i rekylstarten tills motorn startar·
7. När motorn har startat, ge gas kort, för att frigöra gasreglaget från halvgasläget och låta motorn gå på tomgång.
8. Låt motorn värmas i ungefär 10 sekunder på tomgång.
9. Om motorn inte startar upprepas stegen 1-8.
   OBSERVERA: Startar motorn efter upprepade försök inte, fortsätt enligt beskrivningen i kapitlet **“”AVHJÄLPA MOTORFEL”** (sidan 11).
   OBSERVERA: Dra alltid startsnöret rakt ut. Vid sned indragning gnids snöret mot öglan. Denna friktion orsakar slitage på gängan och därmed högre slitage. Håll alltid fast starthandtaget när snöret dras tillbaka. Se till att snöret inte dras tillbaka när det förlängs. Detta kan leda till att snöret och/eller starthuset skadas.

START VID VARM MOTOR -

ANVÄND INTE CHOKE!

Följ stegen 1,4,6 och 7, som beskrivs i KALLSTART

AVSTÄLLNING AV MOTOR (bild 15)

Lossa gasreglaget. Låt motorn gå på tomgång. Sätt tändningslåset till läge ”Stop”. Motorn stoppar nu.

Förfarande vid nödstopp: Om det är nödvändigt att stoppa maskinen omedelbart, tryck på knappen för STOP.

Bruksanvisning

- Om du inte är förtrogen med röjsågen så öva på hanteringen med avstängd motor (AV/ OFF).
- Kontrollera alltid området, fasta föremål som metalldelar, flaskor, stenar eller liknande kan slungas iväg och orsaka allvarliga personskador på användaren liksom skada apparaten permanent. Skulle du av misstag beröra ett fast föremål med röjsågen slår du genast av motorn och undersöker apparaten efter eventuella skador. Använd aldrig apparaten om den är skadad eller har brister.
- Trimma och skär alltid i övre varvtalsområdet. Låt inte motorn gå med låga varvtal vid början av klippningen eller under trimningen.
- Använd bara apparaten till det avsedda syftet som att trimma och klippa ogräs.
- Håll aldrig trådhuvudet över knähöjd i drift.
- Stå alltid under skäranordningen vid klipparbeten i sluttning. Arbeta bara i branter och på kullar då du har säker och fast mark under fötterna.

Trimma

Röjsågen, korrekt utrustad med skyddsskärm och trådhuvud trimmar högt gräs/sly och ogräs på svåråtkomliga ställen - längs staket, murar, fundament och trädstammar. Trimmern kan även användas för gräsklippning till marken (t.ex. trimningsarbeten i trädgården och vid svåråtkomlig, tättväxande vegetation).

OBSERVERA: Även vid yttersta försiktighet leder trimning på fundament, stenmurar etc. till en ökat trådslitage.

Trimning/ klippning

Svinga trimmern i skärformade rörelser från sida till sida. Håll hela tiden trådspolen parallell mot marken. Kontrollera området och fastställ önskad skärhöjd. Styr och håll trådspolen på den önskade höjden för ett jämnt snitt (fig. 23).

Korta snitt

Kör röjsågen rakt med lätt böjning framåt så att den rör sig knappt över marken. Trimma alltid bort från kroppen, aldrig i användarens riktning (bild 24).

Trimning längs staket och fundament

För att trimma på stängsel, stolpar, stenmurar och fundament, flytta apparaten långsamt och försiktigt, utan att låta tråden studsa upp på hindren. Om skärverktyget träffar ett fast hinder (sten, vägg, trädstam eller liknande) finns en risk för bakslag och högre slitage på tråden.

Trimning runt trädstammar (bild 27)

För att komma närmare stammen, flytta från vänster till höger runt om stammen utan att tråden träffar trädet och håll trådhuvudet lätt lutat framåt.

Observera att nylontråd kan skära igenom eller skada små buskar, och att effekterna av nylonlinan mot buske eller trädstam allvarligt kan skada den mjuka barken.

Nedklippning

Vid nedklippning tar du ner hela vegetationen ner till backen.
Luta trådhuvudet i
30 graders vinkel åt vänster. Ställ handtaget i önskat läge.
Observera den förhöjda skaderisken för användaren, åskådare och djur, liksom risken för sakskada på grund av ivägslungade objekt (t.ex. stenar) (bild 24).

SKÄRNING MED SKÄRBLAD (bild 25)

Vid skärning med skärblad, använd alltid skyddsglasögon, ansiktsskydd, skyddskläder och axelrem.
Börja snittet från toppen av växtligheten och arbeta sedan nedåt med kniven och hacka grenarna gradvis i små bitar.

SLÅ GRÄS (blid 26)

Gå framåt med en jämn hastighet samtidigt som du rör dig i en bågrörelse ungefär som vid traditionell lie-användning, utan att luta skärhuvudet bakåt under användningen.

Först att skära ett litet område på rätt höjd för att sedan få en jämn klipphöjd, innan trådhuvudet hålls på en konstant höjd från marken.

För större skärarbeten kan det vara bra att luta skärhuvudet med cirka 30 ° lutning åt vänster.

OBSERVERA: Den får inte användas på detta sätt om det finns en risk för att föremål kastas iväg, människor eller djur skadas eller att det uppstår skada på egendom.

KLÄMNING

Buskar och träd kan klämmas fast i bladet och orsaka ett stopp. Undvik klämning genom att skära lämpliga buskar från den motsatta sidan. Om bladet fastnar under skärning, stanna motorn omedelbart. Håll enheten upp och undvik att blad böjs eller bryts av medan du driver bort det som ska klippas från skärbladet.

UNDVIK KAST

Vid användning av metallskärverktyg (Dickicht-kniv) finns det en risk för kast när verktyget träffar ett fast hinder (trädstam, kant, sten etc.). Apparaten slungas då tillbaka - mot verktygets rotationsriktning. Detta kan leda till förlust av kontroll av verktyget - risk för skador på användare och åskådare!

Använd inte metallskärkniven i närheten av staket, metallstolpar, gränsstenar eller fundament.

Förlänga skärtråden

För att förlänga skärtråden låter du motorn gå på fullgas och knackar med trådhuvudet på marken. Tråden förlängs automatiskt. Kniven på skyddsskärmen kortar tråden till tillåten längd (bild 28).

Viktigt: Använd ingen metalltråd eller plastinlindad metalltråd av någon sort i trådhuvudet. Det kan leda till svåra personskador för användaren.

OBSERVERA: Avlägsna regelbundet alla gräs- och ogräsrester för att förhindra överhettning av skaftröret. Gräs-/ogräsrester fastnar under skyddsskärmen (bild 19), vilket förhindrar tillräcklig kylning av skaftröret. Avlägsna försiktigt resterna med en skruvmejsel eller liknande.

Byt ut skärtråden

1. Ta bort låsskruven genom vridning i Medurs (bild 30).
2. Ta bort trådspolen och fjädern från spindeln. (bild 30).
3. Ta bort kvarvarande skärtrådar.
4. Lägg in en 6 m x 2,0 mm tråd tillsammans i två hälfter. Lägg in slingänden i trådspolens skydd (bild 31). Slitsen finns i mellansteget som separerar de båda trådkamrarna.
5. Vira de båda trådkamrarna samtidigt på spolen. Vridriktningen är inpräglad i spolen. ”Wind Cord” Var alltid noga med fast spänning och att de båda trådhalvorna finns i respektive separata spolhus. Vira på tråden så att det återstår ca 15 cm trådlängd (bild 32).
6. För motsvarande ändar av sladden genom öppningarna på motsatt sida av spolen (bild 33).
7. För fjädern över spindeln och trä trådändarna genom öglorna i huset (bild 34).
8. För in spolen i huset samtidigt som du drar trådändarna genom öglorna. Säkerställ att: fjädern är rätt positionerad till spolen och huset (bild 34).
9. Om spolen är placerad i huset, tryck fast denna i huset så att fjädern är spänd. Dra fast i båda ändarna av tråden så att den inte fastnar mellan spolen och huset. Håll fjäderspänningen med konstant tryck på spolen i huset och fäst skruven moturs. Dra nu åt skruven ordentligt för hand (bild 35).
10. Klipp tråden på ca 17 cm för att minska belastningen på motorn under uppstart och uppvärmning (bild 15).

Underhåll och service

OBSERVERA! - Använd alltid skyddshandskar under underhållsarbete. Utför inget underhåll när motorn är varm.

Luftfilter (bild 36+37)

För att rengöra luftfiltret:

1. Vrid ut fästskruven (x) ur luftfilterlocket (bild 36).
2. Rengör filtret med tvål och vatten. **Använd aldrig bensin!**
3. Låt filtret lufttorka.
4. Sätt nu in filtret i omvänd ordning igen.

OBSERVERA: Byt ut luftfiltret om det är utslitet, skadat eller kraftigt nedsmutsat.

Tanklock/bränslefilter

OBSERVERA: Innan bytet, ta ur bränslet från apparaten och förvara det i en godkänd behållare. Öppna försiktigt tanklocket så att befintligt uppbyggt övertryck långsamt kan släppas ut.

OBSERVERA: Håll avluftningsventilen och tanklocket rena (bild 38).

1. Dra ut bränslesughuvudet och filtret (A) med krok eller liknande ur tanken (bild 39).
2. Dra av sughuvudet genom att vrida (bild 39).
3. Byt filtret.

OBSERVERA: Använd aldrig trimmern utan bränslefilter. Allvarliga motorskador kan uppstå.

Förgasarinställning

Förgasaren är optimalt inställd på fabriken. Om ytterligare inställningar krävs, kontakta din ansvariga kundtjänst.

Tändstift

1. Tändstiftets elektrodavstånd = 0,6 -0,7 mm (bild 40)
2. Dra åt tändstiftet med ett vridmoment från 12-15 Nm. Sätt tändaruttaget på tändstiftet..

OBSERVERA: Allt underhållsarbete som inte nämns i bruksanvisningen, måste utföras av auktoriserad verkstad. För att säkerställa säker och pålitlig drift, får bara **ORIGINALRESERVDELAR** användas.

Slipa trådskärkniven

1. Ta bort skärkniven (E) från skyddsskärmen (F) (bild 41).
2. Fäst kniven i ett skruvstäd. Slipa kniven med en platt fil. Var försiktig med filen för att behålla skärvinkeln. Fila endast i en riktning.

TRANSPORT

- Om maskinen ska transporteras av motorfordon, måste den placeras så att den är fast förankrad och inte utgör någon fara.
- Se till att bensin inte läcker ut under transporten. Undvik skador på utrustning och människor.
- Under transport och vid förvaring av utrustningen bör knivskyddet vara på.

Lagring

1. Följa alla underhållsföreskrifter.
2. Rengör trimmern mycket väl och smörj metalldelarna.
3. Töm bränsletanken och skruva på locket igen.
4. Om tanken är tom, starta motorn.
5. Låt motorn gå på tomgång tills den stannar för att tömma förgasaren på bränsle.
6. Låt motorn kallna (ca. 5 minuter).
7. Lossa tändstiftet med en tändstiftnyckel.
8. Fyll på med en tesked med ren 2-taktsolja i förbrännings-kammaren. Dra långsamt i startkabeln flera gånger för att fördela oljan inuti motorn. Sätt tillbaka tändstiftet.
9. Förvara enheten på en sval, torr plats, säker från öppen eld och värmekällor som vattenvärmare, oljekedjor, etc.

Återstart

1. Ta bort tändstiftet.
2. Dra snabbt i startsnöret för att ta ut olja ur förbrännings-kammaren.
3. Rengör tändstiftet och kontrollera elektrodavstånden. Byt tändstift om nödvändigt.
4. Förbered apparaten för drift.
5. Fyll tanken med korrekt bränsle-/oljeblandning. Se kapitel **”Bränsle och olja”.**

Avhjälpa motorfel

PROBLEM	MÖJLIGA ORSAKER	KORRIGERING
Motorn startar inte eller den startar, men fortsätter inte att gå.	Felaktig startförlopp	Observera anvisningarna i denna anvisning
	Felinställd förgasarblandning.	Låt auktoriserad kundtjänst ställa in förgasaren.
	Sotigt tändstift	Rengör/ställ in eller ersätt tändstift
	Bränslefilter tilltäppt.	Byt bränslefiltret.
Motorn startar, men går inte med full effekt	Choken har felaktigt spakläge.	Ställ spaken på RUN (drift)
	Smutsigt gnistgaller.	Byt ut gnistgallret.
	Smutsigt luftfilter används	Ta bort filtret, rengör och förnya
	Felinställd förgasarblandning.	Låt auktoriserad kundtjänst ställa in förgasaren.
Motorn fräser.	Felaktigt inställd bränsleoljeblandning.	Låt auktoriserad kundtjänst ställa in förgasaren.
Ingen effekt vid belastning.		
Motorn går ryckigt.	Felinställt tändstift.	Rengör/ställ in eller ersätt tändstift
Överdrivet mycket rök.	Felaktig förgasarinställning	Låt auktoriserad kundtjänst ställa in förgasaren.
	Felaktig bränsleblandning.	Använd korrekt bränsleblandning (förhållande 40:1).

Avfallshantering och miljöskydd

Häll aldrig ut rester av kedjeolja alt. 2-taktsblandning i utflödet alt. avloppet eller marken, utan ta hand om dem på ett miljöriktigt sätt, t.ex. en avfallshanteringsstation.

När apparaten en dag blir obrukbar eller du inte längre behöver den, släng den inte i hushållsavfallet, utan ta hand om den på ett miljöriktigt sätt. Töm omsorgsfullt oljetank och bensintank och lämna resterna på en uppsamlingsplats. Lämna (även) apparaten till en åter-vinningscentral. Plast- och metalldelar kan här separeras och återvinnas. Upplysningar om detta får du även av din kommun.

Reservdelar

Vänd dig till vår serviceavdelning om du behöver tillbehör eller reservdelar.

Använd vid arbeten med denna apparat inga tillsatsdelar, förutom de som har rekommenderats av oss. I annat fall kan användaren eller andra i närheten få allvarliga skador eller utrustningen kan bli skadad.

EG-KONFORMITÄTSERKLÄRUNG / EC DECLARATION OF CONFORMITY

ikra GmbH, Schlesierstrasse 36, 64839 Münster, Germany

D - erklärt folgende Konformität gemäß EU-Richtlinie und Normen für Artikel
GB - explains the following conformity according to EU directives and norms for the following product
FR - déclare la conformité suivante selon la directive CE et les normes concernant l'article
IT - dichiara la seguente conformità secondo la direttiva UE e le norme per l'articolo
NL - verklaart de volgende overeenstemming conform EU richtlijn en normen voor het product
E - declara la siguiente conformidad a tenor de la directiva y normas de la UE para el artículo
PT - declara a seguinte conformidade, de acordo com a directiva CE e normas para o artigo
DK - attesterer følgende overensstemmelse i medfør af EU-direktiv samt standarder for artikel
SE - förklarar följande överensstämmelse enl. EU-direktiv och standarder för artikeln
FIN - vakuuttaa, että tuote täyttää EU-direktiivin ja standardien vaatimukset
EE - tõendab toote vastavust EL direktiivile ja standarditele
CZ - vydává následující prohlášení o shodě podle směrnice EU a norem pro výrobek
SI - potrjuje sledečo skladnost s smernico EU in standardi za izdelek
SK - vydáva nasledujúce prehlásenie o zhode podľa smernice EÚ a noriem pre výrobok
HU - a cikkekhez az EU-irányvonal és Normák szerint a következő konformitást jelenti ki
PL - deklaruje zgodność wymienionego poniżej artykułu z następującymi normami na podstawie dyrektywy WE
BG - декларира съответното съответствие съгласно Директива на ЕС и норми за артикул
LV - paskaidro šādu atbilstību ES direktīvai un standartiem
LT - apibūdina šį atitikimą EU reikalavimams ir prekės normoms
RO - declară următoarea conformitate conform directivei UE şi normelor pentru articolul
GR - δηλώνει την ακόλουθη συμμόρφωση σύμφωνα με την Οδηγία ΕΚ και τα πρότυπα για το προϊόν
HR - potvrđuje sljedeću usklađenost prema smjernicama EU i normama za artikl
RU - следующим удостоверяется, что следующие продукты соответствуют директивам и нормам ЕС
TR - Ürünü ile ilgili AB direktifl eri ve normları gereğince aşağıda açıklanan uygunluğu belirtir
NO - erklærer følgende samsvar i henhold til EU-direktivet og standarder for artikkel

Benzin Freischneider IBF 25-1

X	**2006/42/EG**	X	**2000/14/EG+2005/88/EG**	
X	**2014/30/EU**		[X] **Annex V**	[ ] **Annex VI**
	2014/35/EU			
	2011/65/EU	Noise: measured L_{WA}		**109,3 dB (A)**
X	**2016/1628/EU+ 2017/656/EU**	Noise: guaranteed L_{WA}		**111 dB (A)**

Normen / Standard References:
EN ISO 11806-1:2022,
EN ISO 14982:2009,

Seriennummern von 3368600000001 bis 3368699999999

Münster, 02.10.2023
Aufbewahrung der technischen Unterlagen: Yi Zhou, Head of Product Management Ikra GmbH
Ikra GmbH, Yi Zhou, Schlesierstrasse 36, 64839 Münster, Germany

DE IKRA Garantiebedingungen

Garantiedauer:
IKRA leistet für einen Zeitraum von 2 Jahren Garantie nach Maßgabe der nachstehenden Bedingungen bei Mängeln an IKRA-Produkten, die nachweislich innerhalb der Garantiezeit auf einen Herstellungs- oder Materialfehler beruhen. Die Garantiezeit beginnt mit dem Kauf, so dass das Datum auf dem Original-Kaufbeleg maßgebend ist.

Garantiegeber:
ikra GmbH, Schlesier Straße 36, D-64839 Münster-Altheim, Deutschland (im Folgenden IKRA genannt)

Geltungsbereich:
Die Garantie richtet sich nur an Verbraucher. Ein Verbraucher (im Folgenden Käufer genannt) ist jede natürliche Person, die ein Rechtsgeschäft zu Zwecken abschließt, die überwiegend weder ihrer gewerblichen noch ihrer selbständigen beruflichen Tätigkeit zugerechnet werden können. Die Garantie ist gültig für IKRA-Produkte, welche innerhalb der EU erworben wurden.

Keine Einschränkung der gesetzlichen Rechte des Käufers:
Die Mängelgewährleistungsansprüche des Käufers aus dem Kaufvertrag mit dem Verkäufer sowie gesetzliche Rechte werden durch diese Garantie nicht berührt, die Inanspruchnahme der vorgenannten Rechte ist unentgeltlich.

Die Garantie besteht nicht oder erlischt in folgenden Fällen:
- Akkus, Ladegeräte sowie Zubehör, die auf einen gebrauchsbedingten oder sonstigen natürlichen Verschleiß zurückzuführen sind
- Vorführgeräte / gebrauchte Produkte
- Mängel durch unsachgemäße oder zweckwidrige Verwendung, z.B. gewerblicher Gebrauch, Nichtbeachtung von Bedienungshinweisen, nicht bestimmungsgemäßen Gebrauch, mangelnde Wartung und Pflege
- Mängel, die durch Verwendung falscher Zubehörteile entstanden sind
- Mängel durch äußere Einwirkung, z.B. Transportschäden, Witterungsschäden, Schlag oder Bruch
- IKRA-Produkte, an denen Veränderungen oder Ergänzungen vorgenommen- oder die komplett oder teilweise demontiert wurden
- Mängel, die durch falsche Stromspannung entstanden sind (Netzspannung) z.B. bei Verwendung im Ausland
- Reparaturen mit Nichtoriginalteilen (Originalersatzteile findet man hier: www.ikra.de/ersatzteile/)
- Gewaltanwendungen, mutwillige Motorüberlastung

Garantiereparaturen dürfen nur von autorisierten Werkstätten durchgeführt werden, ansonsten erlischt die Garantie. Serviceadressen findet man unter www.ikra.de/serviceadressen.

Geltendmachung der Garantie (Garantiefall):

Funktioniert das Produkt während der Garantiedauer nicht oder nicht wie für die Verwendung vorgesehen, handelt es sich um einen Garantiefall. Im Garantiefall trägt IKRA die Reparatur- und Materialkosten der defekten Teile.
Die kompetenten Mitarbeiter der Kundenhotline und Technikhotline der IKRA stehen dem Käufer während der kompletten Garantiezeit mit Rat und Tat zur Seite und können prüfen, inwieweit ein Ersatzteil ohne Reparatureinsendung den Defekt beheben kann.
Telefon: +49 (0) 6071-3003-0
E-Mail: kundenservice@ikra.de

Sofern nur eine Reparatur den Defekt beseitigen kann, kann der Käufer unter Angabe von wichtigen Daten (u.a. Kassenbeleg) innerhalb Deutschlands unser Melde-Formular nutzen, so dass die Einsendung für Sie kostenfrei ist:
www.ikra.de/defektes-produkt
Versandkosten aus oder in andere Länder als Deutschland sowie Zoll- und Einfuhrkosten hat der Käufer zu tragen.

Ist eine Reparatur unwirtschaftlich, behält sich IKRA vor dem Käufer ein Austauschgerät (ggf. auch Nachfolgemodell) zur Verfügung zu stellen. Die Erstattung des Kaufpreises ist im Rahmen der Garantie ausgeschlossen. Eine Reparatur oder ein Austauschgerät führen nicht zum Neubeginn der Garantie Während der Reparatur stellt IKRA dem Käufer keine Leihgeräte zur Verfügung. Die Abtretung von Ansprüchen aus dieser Garantie ist ausgeschlossen. Auf diese Garantie findet deutsches Recht unter Ausschluss des UN-Kaufrechtsübereinkommens (CISG) Anwendung. Erfüllungsort für die Garantieverpflichtung ist Deutschland.

GB IKRA Warranty conditions

Warranty period:
IKRA provides a warranty for a period of 2 years in accordance with the following conditions for defects in IKRA products that are proven to be due to a manufacturing or material defect within the warranty period. The warranty period begins with the purchase, so that the date on the original purchase receipt is decisive.

Warranty provider:
ikra GmbH, Schlesier Straße 36, D-64839 Münster-Altheim, Germany (hereafter referred to as IKRA)

Area of validity:
The warranty is only intended for consumers. A consumer (hereafter referred to as the purchaser) is any natural person who concludes a legal transaction for purposes that are predominantly attributed neither to commercial activities nor to self-employed work-related activities. The warranty is valid for IKRA products purchased within the EU.

No restriction of the legal rights of the purchaser:
The purchaser's warranty claims arising from the purchase contract with the seller as well as statutory rights are not affected by this warranty, the claiming of the aforementioned rights is free of charge.

The warranty shall not apply or shall expire in the following cases:
- Batteries, chargers and accessories that are due to use or other natural wear
- Demonstration devices / used products
- Defects due to improper or inappropriate use, e.g. commercial use, non-observance of operating instructions, use other than for the intended purpose, lack of maintenance and care
- Defects that arise from the use of incorrect accessory parts
- Defects due to external influences, e.g. transport damage, weather damage, impact or breakage
- IKRA products on which modifications or additions have been made or which have been completely or partially dismantled
- Defects caused by incorrect voltage (mains voltage), e.g. when used abroad
- Repairs with non-original parts (original spare parts can be found here: www.ikra.de/ersatzteile/)
- Use of force, deliberate overloading of the motor

Repairs under warranty may only be carried out by authorised workshops, otherwise the warranty shall be voided. Service addresses can be found at www.ikra.de/serviceadressen.

Enforcement of the warranty (warranty claim):

If the product does not function during the warranty period or does not function as intended for use, this is a warranty claim. The competent IKRA partners are available to the purchaser for advice and assistance during the entire warranty period and can check to what extent a replacement part can remedy the defect without sending for repair.
Important spare parts can be found in the first part of the operating instructions after the assembly diagrams under "Spare parts / accessories". On the back of these operating instructions you will find the contact details in the respective countries.
Shipping costs incurred from or within countries other than Germany, as well as customs and import duties, shall be borne by the purchaser. The laws of the Federal Republic of Germany shall apply to this contract, with the exception of the UN Convention on the International Sale of Goods (CISG).

FR IKRA Conditions de garantie

Durée de garantie :
Conformément aux conditions ci-dessous, la société IKRA accorde une garantie de 2 ans en cas de défauts sur les produits IKRA s'il est prouvé qu'ils résultent d'un défaut de fabrication ou d'un vice de matériau survenant pendant la période de garantie. La période de garantie débute à la date d'achat, la date figurant sur l'original de la preuve d'achat faisant foi.

Garant :
ikra GmbH, Schlesier Straße 36, D-64839 Münster-Altheim, Allemagne (ci-après dénommée IKRA)

Domaine de validité :
La garantie s'adresse uniquement aux consommateurs. Un consommateur (ci-après dénommé acheteur) est une personne physique qui conclut un acte juridique dans un but qui ne peut pas être imputé à son activité commerciale ou indépendante. La garantie s'applique aux produits IKRA qui ont été achetés au sein de l'UE.

Aucune limitation des droits légaux de l'acheteur :
Ni les droits de garantie contre les défauts concédés à l'acheteur par le contrat de vente conclu avec le vendeur, ni les droits légaux ne sont affectés par cette garantie. Le recours aux droits mentionnés précédents est gratuit.

La garantie est exclue ou nulle dans les cas suivants :
- Batteries, chargeurs et accessoires résultant d'une usure due à l'utilisation ou à une autre usure naturelle
- Appareils de démonstration/produits d'occasion
- Défauts résultant d'une utilisation incorrecte ou non conforme à l'usage prévu, par exemple utilisation professionnelle, non-respect des instructions d'utilisation, utilisation non conforme, négligence en matière de maintenance et d'entretien
- Défauts liés à l'utilisation d'accessoires incorrects
- Défauts liés aux influences extérieures, par exemple dommages causés pendant le transport, aléas climatiques, foudre ou casse
- Produits IKRA auxquels des modifications ou ajouts ont été apportés, ou qui ont été entièrement ou partiellement démontés
- Défauts liés à une tension électrique incorrecte (tension secteur), par exemple en cas d'utilisation à l'étranger
- Réparations avec des pièces non d'origine (pour les pièces de rechange d'origine, voir : www.ikra.de/ersatzteile/)
- Recours à la force, surcharge délibérée du moteur

Les réparations sous garantie doivent uniquement être réalisées par des ateliers agréés. Sinon, la garantie devient nulle. Pour les adresses des services après-vente, voir www.ikra.de/serviceadressen.

Mise en œuvre de la garantie :

Si le produit ne fonctionne pas ou ne fonctionne pas conformément à son usage prévu pendant la période de garantie, il est possible de pouvoir bénéficier de la garantie.
Les partenaires compétents d'IKRA sont à la disposition de l'acheteur pendant toute la durée de la garantie pour le conseiller et l'aider à vérifier dans quelle mesure une pièce de rechange peut remédier au défaut sans qu'il soit nécessaire de retourner l'appareil pour réparation.
Vous trouverez les pièces de rechange importantes dans la première partie du instructions d'utilisation, après les images de montage, sous «Pièces de rechange / Accessoires». Au dos de ce instructions d'utilisation, vous trouverez les coordonnées des personnes à contacter dans les différents pays.
Les frais d'expédition en provenance d'autres pays ou vers d'autres pays que l'Allemagne, ainsi que les droits de douane et d'importation sont à la charge de l'acheteur. La présente garantie est soumise au droit allemand, à l'exclusion de la Convention des Nations Unies sur les contrats de vente internationale de marchandises (CIVM).

IT IKRA Condizioni di garanzia

Periodo di garanzia:
IKRA concede un periodo di garanzia pari a 2 anni in conformità con le seguenti condizioni in caso di difetti dei prodotti IKRA, che è stato provato essere riconducibili a vizi di produzione o del materiale durante il periodo di garanzia. Il periodo di garanzia decorre dal momento dell'acquisto, definito in modo inequivocabile dalla data riportata sulla ricevuta di acquisto originale.

Garante:
ikra GmbH, Schlesier Straße 36, D-64839 Münster-Altheim, Germania (nel seguito citata solo come IKRA)

Ambito di validità:
La garanzia si estende solo ai consumatori. Si definisce consumatore (indicato come acquirente nel seguito) qualsiasi persona fisica che stipula un negozio giuridico per scopi che esulano prevalentemente da attività commerciali e di libera professione. La garanzia è valida per i prodotti IKRA acquistati all'interno della UE.

Nessuna limitazione dei diritti legali dell'acquirente:
I diritti alla garanzia dell'acquirente in caso di difetti, come da contratto di acquisto stipulato con il venditore e da norme di legge, rimangono immutati all'applicazione di questa garanzia ed possibile fare valere tali diritti gratuitamente.

La garanzia non sussiste o decade nei seguenti casi:
- Batterie, caricatori e accessori con difetti riconducibili al normale uso o altra usura naturale
- Articoli dimostrativi / prodotti usati
- Difetti dovuti a un utilizzo improprio o inadeguato, ad es. uso industriale, inosservanza delle indicazioni per l'uso, utilizzo non conforme alla destinazione d'uso, manutenzione e cura scadenti
- Difetti derivanti dall'impiego di pezzi accessori scorretti
- Difetti causati da influssi esterni, per esempio danni di trasporto, danni causati dalle intemperie, urti o rotture
- Prodotti IKRA ai quali sono state apportate modifiche o integrazioni o che sono stati smontati del tutto o in parte
- Difetti derivanti da una tensione elettrica scorretta (tensione di rete), per esempio in caso di impiego all'estero
- Riparazioni con pezzi non originali (i pezzi di ricambio originali sono reperibili qui: www.ikra.de/ersatzteile/)
- Uso della forza, sovraccarico deliberato del motore

Le riparazioni in garanzia possono essere effettuate solo da officine autorizzate, pena il decadimento della garanzia. Gli indirizzi di assistenza sono reperibili all'indirizzo www.ikra.de/serviceadressen.

Rivendicazione della garanzia (richiesta di garanzia):

Se il prodotto non funziona durante il periodo di garanzia o non funziona come previsto per l'impiego, ciò costituisce una richiesta di garanzia.
I partner competenti di IKRA affiancano con scienza e coscienza il cliente durante l'intera durata della garanzia e possono verificare in che misura un pezzo di ricambio possa risolvere il problema senza spedizione a scopo di riparazione.
I pezzi di ricambio più importanti si trovano nella prima parte delle istruzioni per l'uso, dopo gli schemi di montaggio, alla voce "Pezzi di ricambio / Accessori". Sul retro di queste istruzioni per l'uso sono riportati i dati di contatto dei rispettivi paesi.
Le spese di spedizione da o verso Paesi diversi dalla Germania, nonché le spese doganali e di importazione, sono a carico dell'acquirente. A questa garanzia si applica il diritto tedesco, ad esclusione della Convenzione sulla vendita internazionale di beni (CISG).

ES IKRA Condiciones de la garantía

Período de garantía:
De acuerdo con las siguientes condiciones IKRA ofrece una garantía por un período de 2 años para los defectos de los productos IKRA que sean demostrables por un fallo de fabricación o de material dentro del período de garantía. El período de garantía comienza con la compra, por lo que es decisiva la fecha del recibo de compra original.

Garante:
ikra GmbH, Schlesier Straße 36, D-64839 Münster-Altheim, Alemania (en lo sucesivo denominado IKRA)

Ámbito de validez:
La garantía solo está destinada a consumidores. Se entiende por consumidor (en lo sucesivo denominado comprador) toda persona física que cierre una transacción legal con fines que no sean predominantemente comerciales ni tengan que ver con una actividad profesional independiente. La garantía es válida para los productos adquiridos en la UE.

No hay limitación de los derechos legales del comprador:
Los derechos del comprador para la garantía por desperfectos derivados del contrato de compraventa con el vendedor, así como los derechos legales, no se ven afectados por esta garantía; el ejercicio de los derechos mencionados es gratuito.

La garantía no existe o caduca en los siguientes casos:
- Baterías, cargadores y accesorios atribuibles al uso o a cualquier otro desgaste natural
- Aparatos de demostración / productos usados
- Defectos debidos a un uso incorrecto o inadecuado, p. ej., uso comercial, inobservancia de las instrucciones de uso, uso distinto al previsto, falta de mantenimiento y cuidado
- Defectos causados por utilización de accesorios equivocados
- Defectos causados por influencias externas, p. ej., daños de transporte, daños climáticos, impactos o roturas
- Productos de IKRA en los que se hayan realizado modificaciones o adiciones, o que hayan sido desmontados total o parcialmente
- Defectos causados por tensión incorrecta (tensión de red), p. ej., si se utiliza en el extranjero
- Reparaciones realizadas con piezas que no sean originales (encontrará las piezas de repuesto originales aquí: www ikra.de/ersatzteile/)
- Uso de la fuerza, sobrecarga deliberada del motor

Las reparaciones en garantía solo pueden realizarlas los talleres autorizados, de lo contrario, la garantía quedará anulada. Las direcciones de servicio técnico se encuentran en www.ikra.de/serviceadressen.

Reclamación por garantía (caso de garantía):

Si el producto no funciona durante el período de garantía o no lo hiciera según el uso previsto, se trata de una reclamación por garantía.
Los socios competentes de IKRA está a disposición del comprador para asesorarle y ayudarle durante todo el período de garantía, y puede comprobar hasta qué punto una pieza de repuesto puede subsanar el defecto sin necesidad de enviar una reparación.
Encontrará las piezas de repuesto importantes en la primera parte de las instrucciones de funcionamiento, después de los esquemas de montaje, en el apartado “Piezas de repuesto / Accesorios”. En el reverso de estas instrucciones de uso encontrará los datos de contacto en los respectivos países.
Los gastos de envío desde o hacia países distintos de Alemania, así como los gastos de aduana e importación, correrán a cargo del comprador. Esta garantía se regirá por el derecho alemán, con exclusión de la Convención de las Naciones Unidas sobre los Contratos de Compraventa Internacional de Mercaderías (CISG).

NL IKRA Garantievoorwaarden

Garantieperiode:
IKRA verstrekt garantie voor een periode van 2 jaar in overeenstemming met de volgende voorwaarden bij gebreken aan IKRA-producten, die aantoonbaar binnen de garantieperiode te wijten zijn aan een fabricage- of materiaalfout. De garantieperiode begint met de aanschaf, zodat de datum op de originele aankoopbon bepalend is.

Garantieverstrekker:
ikra GmbH, Schlesier Straße 36, D-64839 Münster-Altheim, Duitsland (hierna IKRA)

Geldingsbereik:
De garantie richt zich uitsluitend aan de gebruiker. Een gebruiker (hierna koper) is elke natuurlijke persoon die een juridische transactie aangaat voor doeleinden die niet commercieel is en niet tot hun zelfstandige beroepsactiviteit kan worden gerekend. De garantie is geldig voor IKRA-producten, die binnen de EU zijn aangeschaft.

Geen beperking van de wettelijke rechten van de koper:
De aanspraak op garantie van de koper bij gebreken die voortvloeien uit de koopovereenkomst met de verkoper alsmede de wettelijke rechten worden door deze garantie niet aangetast; de uitoefening van voornoemde rechten is kosteloos.

De garantie bestaat niet of vervalt direct in de volgende gevallen:
- Accu’s, opladers, alsook accessoires, die te wijten zijn aan slijtage of andere natuurlijke slijtage
- Demonstratie-apparatuur / gebruikte producten
- Gebreken die zijn veroorzaakt door oneigenlijk of ongeschikt gebruik, bijv. commercieel gebruik, niet-naleving van de gebruiksaanwijzing, gebruik dat niet in overeenstemming is met het beoogde doel, gebrek aan onderhoud
- Gebreken die zijn veroorzaakt door het gebruik van onjuiste accessoires
- Gebreken die zijn veroorzaakt door invloeden van buitenaf, bijv. transportschade, weersinvloeden, stoten of breken
- IKRA-producten waaraan wijzigingen of toevoegingen zijn aangebracht of die geheel of gedeeltelijk zijn gedemonteerd

• Gebreken die door onjuiste stroomspanning zijn ontstaan (netspanning) bijv. bij gebruik in het buitenland
• Reparaties met niet-originele onderdelen (originele onderdelen vindt u hier: www.ikra.de/ersatzteile/)
• Gebruik van geweld, opzettelijke motor overbelasting van de motor

Reparaties onder garantie mogen alleen worden uitgevoerd door geautoriseerde werkplaatsen, anders vervalt de garantie. Serviceadressen vindt u onder www.ikra.de/serviceadressen.

Aanspraak op garantie (garantieclaim):

Als het product niet functioneert tijdens de garantieperiode of niet functioneert zoals beoogd, is er sprake van een garantieclaim.
De competente IKRA partners staan de koper gedurende de garantieperiode met raad en daad terzijde en kunnen controleren in hoeverre een vervangend onderdeel het defect kan verhelpen zonder een reparatie in te zenden.
Belangrijke reserveonderdelen vind je in het eerste deel van de handleiding na de montageschema's onder "Reserveonderdelen / Toebehoren". Op de achterkant van deze handleiding vind je de contactgegevens in de betreffende landen.
Verzendkosten van of naar andere landen dan Duitsland en douane- en invoerkosten zijn voor rekening van de koper. Op deze garantie is Duits recht van toepassing met uitsluiting van het VN-verdrag inzake internationale koopovereenkomsten betreffende roerende zaken (CISG).

PL IKRA Warunki gwarancji

Okres gwarancji:
IKRA udziela gwarancji na okres 2 lat zgodnie z poniższymi warunkami w przypadku udokumentowanych wad produktów IKRA, które wystąpią w okresie gwarancji i są spowodowane błędami produkcyjnymi lub materiałowymi. Okres gwarancji rozpoczyna się w momencie zakupu, zgodnie z datą na oryginalnym dowodzie zakupu.

Poręczyciel:
ikra GmbH, Schlesier Straße 36, D-64839 Münster-Altheim, Niemcy (zwany dalej IKRA)

Zakres obowiązywania:
Gwarancja jest tylko dla konsumentów. Konsumentem (zwanym dalej kupującym) jest każda osoba fizyczna, która dokonuje czynności prawnej w celach, które w przeważającej mierze nie mają charakteru komercyjnego ani nie są związane z jej samodzielną działalnością zawodową. Gwarancja obowiązuje dla wszystkich produktów IKRA, które zostały nabyte na terenie UE.

Brak ograniczenia ustawowych praw kupującego:
Niniejsza gwarancja nie narusza prawa kupującego do roszczeń gwarancyjnych wynikających z umowy sprzedaży ze sprzedawcą ani praw ustawowych, korzystanie z powyższych praw jest wolne od opłat.

Gwarancja nie istnieje lub wygasa w następujących przypadkach:
• akumulatory, ładowarki oraz akcesoria, ulegające zużyciu naturalnemu lub zużyciu eksploatacyjnemu
• urządzenia pokazowe / produkty używane
• wady spowodowane nieprawidłowym lub niewłaściwym użytkowaniem, np. użytkowanie komercyjne, nieprzestrzeganie wskazówek obsługi, użytkowanie niezgodnie z przeznaczeniem, brak konserwacji i czyszczenia
• wady spowodowane użyciem niewłaściwych akcesoriów
• wady spowodowane czynnikami zewnętrznymi, np. uszkodzeniami transportowymi, uszkodzeniami pogodowymi, uderzeniami lub pęknięciami
• produkty IKRA, które zostały poddane modyfikacjom lub uzupełnieniom – bądź które zostały całkowicie lub częściowo zdemontowane
• wady spowodowane niewłaściwym napięciem (napięcie sieciowe), np. podczas użytkowania za granicą
• naprawy z nieoryginalnymi częściami (oryginalne części zamienne można znaleźć tutaj: www.ikra.pl/czescizamienne/)
• użycie siły, celowe przeciążenie silnika

Naprawy gwarancyjne mogą być wykonywane tylko przez autoryzowane warsztaty, w przeciwnym razie gwarancja zostanie unieważniona. Adresy usług można znaleźć pod adresem www.ikra.pl/adresyuslug.

Zapewnienie gwarancji (w przypadku gwarancyjnym):

Jeżeli produkt nie będzie działał w okresie gwarancyjnym lub nie będzie działał zgodnie z jego przeznaczeniem, jest to przypadek gwarancyjny.
Kompetentni partnerzy IKRA są dostępni dla kupującego przez cały okres obowiązywania gwarancji, służą radą i są w stanie sprawdzić, czy możliwe jest usunięcie wady przez zastosowanie części zamiennej, bez potrzeby wysyłania urządzenia do naprawy.
Ważne części zamienne można znaleźć w pierwszej części instrukcji obsługi po schematach montażowych w sekcji „Części zamienne / Akcesoria". Na odwrocie niniejszej instrukcji obsługi znajdują się dane kontaktowe w poszczególnych krajach.
Koszty wysyłki z lub do krajów innych niż Niemcy, jak również koszty celne i importowe ponosi kupujący.
Niniejsza gwarancja podlega prawu niemieckiemu z wyłączeniem Konwencji Narodów Zjednoczonych o umowach międzynarodowej sprzedaży towarów (CISG).

IKRA Garantivillkor

Garantiperiod:
IKRA lämnar garanti för en period på 2 år i enlighet med de efterföljande villkoren vid fel hos IKRA-produkter som bevisligen beror på ett tillverknings- eller materialfel och som uppträder inom garantiperioden. Garantiperioden börjar med köpet vilket betyder att datumet på originalkvittot är avgörande.

Garantigivare:
ikra GmbH, Schlesier Straße 36, DE-64839 Münster-Altheim, Tyskland (benämns i fortsättningen IKRA)

Garantins giltighet:
Garantin gäller endast för konsumenter. En konsument (benämns i fortsättningen köpare) är varje fysisk person som avslutar en juridisk transaktion för syften som huvudsakligen vare sig avser dennes kommersiella verksamhet eller verksamhet som egenföretagare. Garantin gäller för IKRA-produkter som köpts inom EU.

Ingen begränsning av köparens lagliga rättigheter:
Köparens garantianspråk vid fel enligt köpeavtalet med säljaren samt lagstadgade rättigheter berörs inte av denna garanti och det är gratis att använda sig av de angivna rättigheterna.

Garantin gäller inte eller upphör gälla i följande fall:
- Batterier, laddare samt tillbehör där slitaget beror på användning eller har andra, naturliga orsaker
- Visningsexemplar/begagnade produkter
- Fel på grund av olämplig eller kontraproduktiv användning, t.ex. yrkesmässig användning, att inte följa användningsinstruktioner, annan användning än den avsedda, bristande underhåll och skötsel
- Fel som uppstått på grund av att felaktiga tillbehör har använts
- Fel på grund av yttre påverkan, t.ex. transportskador, skador orsakade av väder, stötar eller bristning
- IKRA-produkter som förändrats eller kompletterats, eller som demonteras komplett eller delvis
- Fel orsakade av oriktig strömspänning (nätspänning) t.ex. vid användning utomlands
- Reparationer med delar som inte är originaldelar (originalreservdelar finns här: www.ikra.de/ersatzteile/)
- Användande av våld, avsiktlig motoröverlastning

Garantireparationer får endast utföras av auktoriserade verkstäder, i annat fall förloras garantin. Serviceadresser finns på www.ikra.de/serviceadressen.

Utnyttja garantin (garantifall):

Om produkten inte fungerar, eller inte fungerar som avsett, under garantiperioden har du rätt att reklamera produkten.
De kompetenta IKRA-partnerna finns där för köparen under hela garantiperioden och kan undersöka om en reservdel kan åtgärda defekten utan reparationsinsändning.
Viktiga reservdelar hittar du i den första delen av bruksanvisningen efter monteringsschemat under ”Reservdelar / Tillbehör”. På baksidan av denna bruksanvisning hittar du kontaktuppgifterna i respektive land.
Fraktkostnader från eller till andra länder än Tyskland samt tull- och importkostnader betalas av köparen. För denna garanti gäller tysk lagstiftning, med undantag för FN:s internationella köplag (CISG).

20230719

SERVICE

Aktuelle Service-Adressen finden Sie immer unter:
Latest service adresses can be found under:
Vous trouvez nos adresses SAV sous:
Las direcciones actuales para asistencia técnica las encuentran siempre con:
www.ikra.de

DE | Ikra Service
Mogatec GmbH
Max-Wenzel-Str. 31
09427 Ehrenfriedersdorf
✉ Service.DE@ikra.de

AT | Ikra Service Österreich
Mogatec GmbH
Max-Wenzel-Str. 31
09427 Ehrenfriedersdorf - Deutschland
✉ Service.AT@ikra.de

BE | Ikra Service België
Mogatec GmbH
Max-Wenzel-Str. 31
09427 Ehrenfriedersdorf - Deutschland
✉ Service.BE@ikra.de

FR | Ikra Service France
20 Rue Hermes ZI de la Vigne, Bâtiment 5
31190 Auterive
✉ Service.FR@ikra.de

IT | Ikra Service Italia, da BRUMAR
Loc. Valgera 110/B
14100 ASTI (AT)
✉ Service.IT@ikra.de

ES | RECABALL
CI Fragua, 20 – Pol. Ind Los Rosales
28932 Móstoles (Madrid)
✉ Service.ES@ikra.de

NL | Ikra Service Nederland
c/o Mogatec GmbH
Max-Wenzel-Str. 31
09427 Ehrenfriedersdorf - Deutschland
✉ Service.SE@ikra.de

PL | ABEMATECH
ul. Ostroroga 18A
01-163 Warszawa
✉ Service.PL@ikra.de

SE | Ikra Service Sverige
c/o Mogatec GmbH
Max-Wenzel-Str. 31
09427 Ehrenfriedersdorf - Deutschland
✉ Service.SE@ikra.de